На основу члана 19. 20. и 35. Закона о планирању и изградњи (“Сл. гласник РС”, бр. 72/09, 81/09, 64/10 и 24/11), Просторног плана РС ("Сл. гласник" бр.88/10) и чланова 32. и 99. Статута општине Богатић (“Сл. лист општине Богатић” бр. 29/08), Скупштина општине Богатић, на својој седници одржаној дана 15.06. 2011. године, донела је:

ПРОСТОРНИ ПЛАН ОПШТИНЕ БОГАТИЋ

У складу са чланом 6. Правилника о садржини, начину и поступку израде планских докумената ("Сл. гласник РС", бр. 31/10, 69/10, и 16/11), Просторни план јединице локалне самоуправе се састоји од текстуалног дела и графичког приказа.

Текстуални део се састоји од: Полазних основа и Планског дела.

I ПОЛАЗНЕ ОСНОВЕ

1. УВОД

1.1. УВОДНЕ НАПОМЕНЕ

Просторни план општине Богатић рађен је у складу са Концептом плана. Концепт Просторног плана општине Богатић урађен је у складу са Законом о планирању и изградњи "Сл. гласник РС", бр. 72/09 и 81/09), на основу којег је донета Одлука о изради Просторног плана општине Богатић (бр. I-R.52/2009-01, од 27.11.2009.г.) - "Службени лист општине Богатић број 24/09.). Саставни део одлуке је и Одлука о изради Стратешке процене утицаја Просторног плана општине Богатић на животну средину (бр. I-R.50/2009-01, од 27.11.2009.г.) - "Службени лист општине Богатић број 24/09.). Одлуком је, за носиоца израде Плана и Стратешке процене, одређено Јавно урбанистичко предузеће "План" из Шапца.

Концепт Просторног плана, као прва фаза израде Просторног плана, прихваћен је на седници Комисије за планове општине Богатић (Извештај о стручној контроли Концепта просторног плана општине Богатић, бр. 350-73/2010-04 од 24.09.2010.г., Одељење за урбанизам, грађевинарство, комунално-стамбене послове и заштиту животне средине Општинске управе Општине Богатић).

Просторни план (у даљем тексту: "План", је рађен на катастарским плановима који су добијени од РГЗ, Службе за катастар непокретности Богатић и топографским картама које су набављене од Војно географског института Србије. Плански хоризонт Плана је 2020.-а година.

1.2. ЦИЉ ИЗРАДЕ ПЛАНСКОГ ДОКУМЕНТА

Општи циљеви проистичу из усвојених циљева и основних поставки Просторног плана Републике Србије од 2010. до 2020. године("Сл. гласник РС", бр. 88/10). Основни општи циљ Просторног плана РС је успешан просторни развој Републике Србије, односно постепено приближавање визији њеног просторног развоја захтева достизањем серије основних циљева, међу којима су најважнији следећи: уравнотежен регионални развој и унапређена социјана кохезија; регионална конкуретност и приступачност; просторно - функционална интегрисаност у окружење; заштићена и унапређена животна средина као и заштићено и одрживо природно и културно наслеђе и предео.

Општи циљеви Просторног плана општине су:

- Рационална организација и уређења и коришћење простора општине;

- Ефикасно, рационално и организовано коришћење људских, природних и створених потенцијала у социо- економском, просторном и еколошком погледу;
- Усклађивање различитих или супротних интереса у коришћењу простора;
- Смањивање просторних ограничења за развој (непланска изградња, недостатак инфраструктуре, јавних служби и др.);
- Заштита природних и културно - историјских вредности;
- Заштита и унапређење животне средине.

Посебни циљеви Просторног плана Општине су:

- Максимално коришћење саобраћајно - географског положаја, природних и створених потенцијала општине;
- убрзанији развој општине као неразвијеног подручја Србије и фактора интеграције у подручје мачванског округа и региона Западна Србија;
- Подстицање развоја сеоских подручја и обезбеђивање услова за задржавање, евентуално повратак становништва;
- Одрживи развој привреде, заснован на коришћењу локалних ресурса и компаративних предности општине, у којој ће пољопривреда, индустрија и саобраћај бити стратешке области развоја;
- Повећање атрактивности простора и шири избор решења, са локационог становишта за улагања домаћег и страног капитала;
- спровођење активне заштите животне средине кроз спречавање загађења, изградњу система управљања отпадом и природним ресурсима, едукацију и квалитетно учешће удружења грађана, као и спроводити санацију регистрованих загађивача и угрожених делова животне средине;
- интеграција привредних, културних и туристичких потенцијала у маркетиншко препознатљиве, финансијски стабилне и административно управљиве системе;
- подизање опште развијености општине и повећање стандарда становништва, запослености и квалитета живота.

Остварење циљева се може формулисати кроз основна два правца и то:

- обезбеђивање основе за плански развој подручја и
- искоришавања потенцијала које подручје нуди уз поштовање принципа одрживог развоја.

1.3. ПРАВНИ ОСНОВ ЗА ИЗРАДУ ПРОСТОРНОГ ПЛАНА

Правни основ за израду Просторног плана садржан је у одредбама:

- Закона о планирању и изградњи ("Сл. гласник РС", бр. 72/09, 81/09, 64 и 24/11), којим је дефинисана обавеза израде просторног плана за јединицу локалне самоуправе,
- Правилника о садржини, начину и поступку израде планских докумената ("Сл. гласник РС", бр. 31/10, 69/10 и 16/11),
- Статута општине Богатић ("Сл. лист општине Богатић", бр.29/08),
- Просторног плана Републике Србије ("Сл. гласник РС", бр.88/10),
- Одлуке о приступању изради Просторног плана општине Богатић ("Сл.лист општине Богатић", бр. 24/09),
- Одлуке о изради стратешке процене утицаја на животну средину Просторног плана општине Богатић ("Сл.лист општине Богатић", бр. 24/09).

Просторни план је усаглашен и са одредбама других закона и подзаконских аката којима се непосредно или посредно регулишу различите активности у простору.

1.4. ПЛАНСКИ ОСНОВ ЗА ИЗРАДУ ПРОСТОРНОГ ПЛАНА

Плански основ за израду Просторног плана општине Богатић је Просторни план Републике Србије ("Службени гласник РС", број 88/10). Као плански основ коришћени су и: Просторни план подручја посебне намене специјалног резервата природе "Засавица" и Просторни план подручја посебне намене инфраструктурног коридора државног пута I реда бр. 21 и државног пута I реда бр. 19 (фаза Нацрта Плана)

Просторно планска решења усклађена су са свим законима и прописима Републике Србије, који регулишу услове за коришћење и изградњу у простору.

Просторни план општине Богатић усклађен је са усвојеним националним стратегијама развоја Републике Србије које се тичу планирања заштите, уређења и коришћења простора (Стратегија регионалног развоја Републике Србије, Стратегија развоја туризма, Стратегија развоја шумарства, Стратегија развоја пољопривреде, Стратегија подстицања и развоја страних улагања, Стратегија развоја малих и средњих предузећа и предузетништва у Србији, Стратегија развоја информационог друштва, Стратегија развоја железничког, друмског, водног, ваздушног и интермодалног транспорта у Републике Србије и др.).

На подручју Општине се примењује следећа урбанистичка документација, која се у већој или мањој мери може користити као основ при изради Просторног плана:

- План генералне регулације насеља Богатић ("Сл.лист општине Богатић" бр. 9/10);
- Урбанистички планови на територији обухвата Плана генералне регулације - у складу са одредбама ПГР-а.

2. ОБУХВАТ И ОПИС ГРАНИЦА ПРОСТОРНОГ ПЛАНА

Просторним планом општине Богатић обухваћена је целокупна територија општине Богатић, коју, према Закону о територијалној организацији Републике Србије и локалној самоуправи ("Сл.гласник РС", бр. 47/91, 79/92, 82/92, 47/94, 49/99 и 24/01) чине сва насељена места, односно, подручја свих катастарских општина, која улазе у састав ове територијалне јединице.
Укупна површина подручја општине Богатић износи: 384.31 км^2. На овом подручју се налази 14 катастарских општина и 14 насеља са укупно 32.990 становника (према Попису 2002.).
Обухват и граница подручја Просторног плана општине дати су у графичким приказима – Тематским и реферaлним картама у размери 1: 50.000.

3. ОБАВЕЗЕ, УСЛОВИ И СМЕРНИЦЕ ИЗ ПЛАНСКИХ ДОКУМЕНАТА ВИШЕГ РЕДА И ДРУГИХ ПЛАНСКИХ ДОКУМЕНАТА И УСЛОВА

Плански основ за израду Просторног плана општине садржан је у одредбама Просторног плана.

3.1. ПРОСТОРНИ ПЛАН РЕПУБЛИКЕ СРБИЈЕ ОД 2010. ДО 2020. ГОДИНЕ

Природа, еколошки развој и заштита		
Природни ресурси		
Област	**Циљ**	**Смернице, концепција и стратешки приоритет и мере и инструменти (од интереса за општину Богатић)**
Пољопривредно земљиште: подручје интензивне ратарске и повртарске производње	Заштита екосистемских, агроеколошких, економских, пејзажних, социокултурних и других важних функција пољоп. земљишта, унапређивање просторно хетерогених услова за производњу квалитетних пољопривредно прехрамбених производа.	Предузимање мера за спречавање еколошких и здравствених ризика везаних за интензивну, монокултурну и високо механизовану производњу, уз истовремено унапређивање система за наводњавање и одводњавање; развијање биолошких система производње, рециклирање инпута, редуковање потрошње минералних ђубрива и пестицида; подизање просечних приноса; спречавање ацидификације земљишта; рационално коришћење енергије и развијање обновљивих енергетских извора. Приоритети: одрживо коришћење и опште - из ППРС 2010 - 2020.
Шуме и шумско земљиште	Управљање и коришћење шума и шумског земљишта на начин да се очува биодиверзитет, а продуктивност, обнављање, виталност и потенцијал шума да се доведу на ниво којим би се задовољиле одговарајуће еколошке, економске и социјалне потребе и данашње и будућих генерација, како на локалном, тако и на националном нивоу, водећи рачуна да се при том не угрозе и оштете неки други екосистеми.	Опште - из ППРС 2010 - 2020.
Воде и водно земљиште	Интегрално уређење, заштита и коришћење вода на подручју РС, третираног као јединствени водопривредни простор.	Искоришење хидропотенцијала реке Дрине; заштита од поплава; приоритет: опште - из ППРС 2010 - 2020.
Минералне сировине	Строго контролисано, планско, одрживо и економично коришћење минералних сировина и подземних вода, уз адекватне мере заштите, како би се постигла конкурентност на домаћем и светском тржишту.	Спречавање непланског коришћења минералних сировина (песак и шљунак) и подземних вода; систематично искоришћавање термалних и минералних вода, као извора обновљиве енергије и као фактора у развоју бањског туризма. Приоритет: опште - из ППРС 2010 - 2020.
Подземне воде	Планско и одрживо коришћење подземних вода, уз адекватне мере заштите, за водоснабдевање и флаширање, као извора геотермалне енергије и за унапређење бањског туризма.	Опште - из ППРС 2010 - 2020, могућа топлификација општине.
Обновљиви извори енергије	Значајније повећање учешћа ОИЕ у енергетском билансу РС, уз поштовање принципа одрживог развоја.	Опште - из ППРС 2010 - 2020.
Заштита и унапређење квалитета животне средине		
`Област	**Циљ**	**Смернице, концепција и стратешки приоритет и мере и инструменти (од интереса за општину Богатић)**
Елементи животне средине	Заустављање даље деградације, превентивна заштита од свих планираних активности које могу угрозити постојећи квалитет природне и животне средине, уз санацију и ревитализацију угрожених подручја.	Подручје угрожене животне средине (локалитети са повременим прекорачењем граничних вредности, сеоска и викенд насеља, подручја експлоатације минералних сировина, државни путеви I и II реда, велике фарме, зоне интензивне пољопривреде) са мањим утицајима на човека, живи свет и квалитет живота. За ова подручја треба спречити даљу деградацију и обезбедити побољшање постојећег стања, како би се умањила деградираност животне

		средине као ограничавајућег фактора развоја. Потребно је одредити најадекватнији начин коришћења природних ресурса и простора са циљем очувања природних вредности и унапређења животне средине. Приоритет: опште - из ППРС 2010 - 2020
Управљање отпадом	Развијање одрживог система управљања отпадом у циљу смањења загађења животне средине и деградације простора.	У Мачванској области је планирана изградња централног регионалног складишта опасног и медицинског отпада, за безбедно сакупљање и чување до третмана у националном центру. Опште - из ППРС 2010 - 2020.
Ефекти климатских промена	Опште - из ППРС 2010 - 2020.	Опште - из ППРС 2010 - 2020.
Биодиверзитет, заштита и коришћење природног, културног наслеђа и предела		
Област	**Циљ**	**Смернице, концепција и стратешки приоритет и мере и инструменти (од интереса за општину Богатић)**
Биодиверзитет	Одрживо коришћење биолошких ресурса;	Заштита EMERALD подручја. Опште - из ППРС 2010 - 2020
Заштита и коришћење природног наслеђа	Очување и унапређење биолошке разноврсности, вредности геонаслеђа и предела и развој јавних функција заштићених подручја, првенствено у области научноистраживачког и образовног рада, културе, спорта и рекреације; одрживи развој заштићених подручја и остварење добробити локалних заједница кроз планско, контролисано и ограничено коришћење природних ресурса и простора као грађевинске категорије, развој туризма и пољопривреде; повезивање и усклађивање националног са међународним системом заштите природе	Заштита резервата природе "Засавица", израда ПППППН. Опште - из ППРС 2010 - 2020.
Заштита и одрживо коришћење културног наслеђа	Културно наслеђе артикулисати као развојни ресурс, заштитити, уредити и користити на начин који ће допринети успостављању регионалног и локалног идентитета у складу са европским стандардима заштите	Опште - из ППРС 2010 - 2020.
Заштита и уређење предела	Основни циљ заштите, уређења и развоја предела РС су разноврсни, високо квалитетни и адекватно коришћени предели и физички уређена, за живот и боравак пријатна рурална и урбана насеља и градови, развијеног идентитета заснованог на поштовању и афирмацији природних и културних вредности	Војвођанско - панонско - подунавски макро регион. Приоритет: планирање, управљање и развој туристичке дестинације (река Дрина) и интернационалне мреже (EMERALD подручје). Опште - из ППРС 2010 - 2020.
Одбрана земље и цивилна заштита	Усаглашавање просторног развоја са потребама одбране је стварање просторних услова који ће у потпуности одговарати потребама савременог система одбране, ради сигурног функционисања у условима угрожавања безбедности, обезбеђење просторних услова за несметано функционисање војних комплекса и објеката од посебног значаја за одбрану земље, смањење негативних утицаја војних комплекса на животну средину и простор за посебне намене и стварање услова за цивилну заштиту становништва, материјалних и природних ресурса у случају природних непогода и техничко-технолошких удеса.	Опште - из ППРС 2010 - 2020.
Природне непогоде и	Интегрално управљање природним	Опште - из ППРС 2010 - 2020.

технолошки удеси	непогодама и технолошким удесима као основа за обезбеђење услова за ефикасан просторни развој, очување људских живота и материјалних добара; неопходно је створити добро организоване и опремљене службе које ће моћи да успешно раде на превенцији од ових катастрофа, као и на одбрани и отклањању последица, уколико се јаве.	
Становништво, насеља и социјални развој		
Демографски развој		
Област	**Циљ**	**Смернице, концепција и стратешки приоритет и мере и инструменти (од интереса за општину Богатић)**
Демографски трендови и пројекције становништва	Ублажавање негативних тенденција демографског развоја РС које би се остварило кроз пораст нивоа плодности и позитиван миграциони биланс и достизање нивоа простог обнављања становништва (стационарне популације) у дужем временском периоду.	Опште - из ППРС 2010 - 2020.
Просторни размештај становништва	Успостављање равномернијег територијалног размештаја становништва и усклађенијих просторно-демографских односа.	Опште - из ППРС 2010 - 2020.
Полицентрични урбани систем		
Област	**Циљ**	**Смернице, концепција и стратешки приоритет и мере и инструменти (од интереса за општину Богатић)**
Мрежа и функције центара	Успостављање равномернијег територијалног размештаја становништва и усклађенијих просторно-демографских односа.	Опште - из ППРС 2010 - 2020.
Полицентрични урбани систем	Просторно-функционални развој РС је заснован на моделу функционалних урбаних подручја (ФУП) који су инструменти уравнотеженог или подношљиво неуравнотеженог просторног развоја РС.	ФУП Шабац (државног значаја): Град Шабац и општине Богатић и Владимирци; основни циљ је детерминисање, организовање и умрежавање функционалних урбаних подручја као основе за уравнотежен регионални развој РС. Опште - из ППРС 2010 - 2020.
Одрживи урбани развој	Развој урбаних кластера и мрежа градова и насеља; обнова градова и насеља (урбана рециклажа); очување и развој комуналних система.	Кластер Западна Србија са градовима: Ужице, Ваљево, Шабац и Лозница; за градове и урбана насеља у пограничним подручјима биће донети посебни законски прописи о посебним подстицајним мерама. Опште - из ППРС 2010 - 2020
Одрживи рурални развој	Повећање квалитета живљења у руралним подручјима кроз очување, обнову и одрживи развој њихове економске, социјалне и еколошке виталности, као резултат децентрализације градова и општина. Комунално опремање села.	Тип 1: интегрисана, успешна рурална подручја. Примениће се следеће мере и активности: јачање конкурентности пољопривреде; унапређење пољопривредне производње и пласмана (са акцентом на специјализацију производње); стварање пољопривредно-прехрамбених кластера; јачање прехрамбене индустрије; диверзификација руралне економије (туризам, занатство, рекреација); уређење сеоских насеља; модернизација и рационализација система размене знања и информација у пољопривреди; изградња и унапређење система за наводњавање; смањење загађења од пољопривреде; очување и побољшање природне средине и обезбеђивање одрживог коришћења природних ресурса; програм заштите географског порекла производа. Приоритет: уређење грађевинског и пољоп. земљишта и водотокова; уређење комуналне инфраструктуре; очување природе и културног наслеђа села и сеоског пејзажа; уређење и обнова села; реанимација постојећих и увођење нових активности; институционална и планска подршка.
Социјални развој и	Социјална једнакост и кохезија у	Остваривање минималних стандарда и потпуног

социјална кохезија	доступности квалитету јавних услуга, унапређење услуга од општег интереса, јачање људских ресурса и унапређење јавног здравља; интегрисање сиромашних подручја и ромских енклава; успостављање система и модалитета социјалног становања за угрожена домаћинства; безусловно заустављање бесправне изградње	обухвата у категорији основних услуга (основно/обавезно образовање и основна здравствена заштита). Приоритет: Припремити локалне стратегије и акционе планове за санацију и реконструкцију неформалних насеља/зона, са мерама за превенцију даље неформалне изградње; припремити оперативне, интегралне пројекте консолидације који се односе на одвојене зоне неформалних насеља, укључујући комунално опремање и опремање социјалном инфраструктуром; припремити одговарајуће урбанистичке планове за санацију/консолидацију неформалних насеља; припремити оперативне, интегралне пројекте комуналног опремања и уређивања грађевинског земљишта за потребе индивидуалне стамбене изградње; уводити облике партиципације локалног становништва; јачати капацитете на плану бољег управљања земљиштем, припреме и реализације пројеката, промоције и подстицања међусекторске сарадње како би се обезбедила одрживост и квалитетно управљање ресурсима.
Одрживи развој економије, транспорта и инфраструктуре		
Привреда		
Намена	**Циљ**	**Смернице, концепција и стратешки приоритет и мере и инструменти (од интереса за општину Богатић)**
Просторна дистрибуција и организација пољопривреде	Остваривање одговарајућег обима и асортимана сигурне понуде квалитетне хране и сировина за развој конкурентне прерађивачке индустрије, у складу са природним и социоекономским погодностима и ограничењима.	Регион I: рурална општина Мачве. Главне гране тржишне производње: ратарство и повртарство, комплементарне гране: говедарство и свињарство. Посебно усмерење ужих локалитета: органска храна.
Просторни развој рударства	Оптимална и рационална производња минералних сировина.	Коришћење неметаличних минералних сировина, првенствено шљунка и песка. Могућа истраживања налазишта нафте и гаса.
Просторни развој индустрије	Опоравак, повећање секторске и територијалне конкурентности и запослености обезбеђењем повољних општих, инфраструктурних и просторних услова, као и њена равномернија просторна дистрибуција усклађена са потенцијалом подручја, захтевима климатских промена и смањења притиска на ресурсе.	Планирана индустријска зона/индустријски парк.
Просторни развој туризма и однос према заштити	Остваривање концепта одрживог развоја туризма, компромисним интегрисањем принципа и стратешких, планских и програмских докумената развоја туризма, заштите и уређења туристичких простора, уз оптимално задовољавање социјалних, економских, просторно-еколошких и културних потреба националног и локалног нивоа, интереса тржишта и услова прекограничне и међународне сарадње.	Опште - из ППРС 2010 - 2020.
Одрживи транспорт, мреже и објекти		
Област	**Циљ**	**Смернице, концепција и стратешки приоритет и мере и инструменти (од интереса за општину Богатић)**
Регионална приступачност	Повећање приступачности треба да прати умрежавање функционалних урбаних подручја унутар територије Републике Србије и трансгранично повезивање са суседним функционалним урбаним подручјима у околним земљама.	Мачванска област: потребно побољшати инфраструктурну опремљеност, која данас представља ограничење у развоју, а сутра предуслов веза, трговине, транспорта и комуникације кроз унапређење међурегионалне и међудржавне сарадње са општинама у трансграничним подручјима. То су уједно потенцијали за активан интеррегионални развој.

		Опште - из ППРС 2010 - 2020.
Путна мрежа и објекти	Остваривање и развој саобраћајног система као подршка убрзаном развоју РС.	Приоритет: Државни пут I реда, Сомбор (веза са Мађарском и Хрватском) - Бачка Паланка (М-18) (са доградњом везе према Шиду) - Нови Сад (М-7) - Рума - Шабац (М-21) (са краком за Лозницу и веза са Босном и Херцеговином (М-19)) - Ваљево - Пожега и даље веза ка Ивањици (М-21.1): пролази делом преко територије општине Богатић. Опште - из ППРС 2010 - 2020.
Железничка мрежа и објекти	Повећање квалитета и брзине железничког саобраћаја	Ревитализација и модернизација регионалне пруге: Рума - Шабац - Брасина - државма граница (део пруге пролази кроз територију општине). Опште - из ППРС 2010 - 2020.
Гранични прелази	Модернизација свих граничних прелаза.	Модернизација путничког граничног прелаза Бадовинци (Р-209а). Опште - из ППРС 2010 - 2020
Систем ваздушног транспорта	Ваздухопловни систем треба да буде интегрални део европског ваздухопловног система, а ваздухопловни саобраћај постане главни вид транспорта на релацијама дужим од 45 минута летења, уз могућност да сваки регион у будућности има аеродром одређене категорије.	Општина гравитира потенцијалном регионалном аеродрому у Ваљеву и летелишту у С. Митровици које се може укључити у будућу регионалну мрежу аеродрома РС.
Водени транспорт	Повећање конкурентске способности речног транспорта подизањем нивоа квалитета услуге у лукама, која ће омогући рационалну прерасподелу између видова саобраћаја и изградњу ефикасног саобраћајног система РС.	Општина гравитира јавним лукама од јавног, државног значаја у С. Митровици и Шапцу (лука у Шапцу има потенцијал да постане лука од међународног значаја).
Интермодални транспорт и логистички центри	Јачање институционалног оквира, оптимизација транспортне мреже коришћењем свих расположивих природних, инфраструктурних, привредних и људских ресурса на принципу интермодалности, повећање укупне транспортне ефикасности, висок ниво квалитета транспортне услуге, смањење трошкова, виша еколошка прихватљивост транспортног система.	Општина гравитира потенцијалним локацијама интермодалних терминала и логистичких центара у С. Митровици и Шапцу.
Електронске комуникације	Изградња и организација савремене електронске комуникационе мреже и доступност универзалног сервиса (који мора да обухвата и универзални широкопојасни сервис) у сваком домаћинству у РС.	Опште - из ППРС 2010 - 2020.
Поштански саобраћај	Стварање стабилне регулативе на тржишту поштанских услуга, пружање универзалне поштанске услуге, развој тржишта поштанских услуга, развој и реструктурирање јавног поштанског оператора (ЈПО), развој поштанске мреже и капацитета, унапређивање квалитета поштанских услуга, сигурност и безбедност, стандардизација адресовања, тарифна политика	Опште - из ППРС 2010 - 2020.
Одржива техничка инфраструктура		
Област	**Циљ**	**Смернице, концепција и стратешки приоритет и мере и инструменти (од интереса за општину Богатић)**
Енергетика	Обезбеђивање сигурности и економичности снабдевања привреде и становништва енергијом и успостављање нових квалитетних услова рада, пословања и развоја у производњи и потрошњи енергије, који ће подстицајно деловати на	Изградња нове хидроелектране на Доњој Дрини - потез од ХЕ Зворник до ушћа у Саву. Опште - из ППРС 2010 - 2020.

	привредни развој РС, заштиту животне средине и интеграцију у регионално и европско тржиште енергије.	
Енергетска инфраструктура	Активно учешће РС у планирању и изградњи стратешке-регионалне и паневропске енергетске инфраструктуре за пренос електричне енергије и транспорт нафте и гаса из нових извора снабдевања, укључујући и ургентну градњу подземног складишта гаса у РС, све у циљу поузданог и сигурног снабдевања потрошача.	Изградња разводног гасовода Колубарске и Мачванске области. Опште - из ППРС 2010 - 2020.
Коришћење обновљивих извора енергије	Повећање коришћења ОИЕ, уз смањење негативних утицаја на животну средину, што је у економском интересу РС.	Коришћење обновљивих видова енергије, посебно геотермалне енергије.
Енергетска ефикасност објеката	Повећање енергетске ефикасности у секторима зградарства, индустрије, саобраћаја и комуналних услуга, што је и у економском интересу РС, од значаја за заштиту животне средине, а све у контексту одрживог коришћења и очувања природних ресурса.	Опште - из ППРС 2010 - 2020
Водопривреда и водопривредна инфраструктура	Оптимизација интегралних водопривредних система на јединственом водопривредном простору РС и усклађивање њиховог развоја са циљевима очувања животне средине и других корисника простора.	Регионални систем снабдевања водом највишег квалитета - И: алувиони Мачве, Подриња и Посавине. Н: Богатић, Шабац, Лозница. Касније: део воде се упућује према Срему, преко С. Митровице до Руме; уређење водотокова и заштита од поплава. Опште - из ППРС 2010 - 2020.
Коришћење земљишта и земљишна политика		
Област	**Циљ**	**Смернице, концепција и стратешки приоритет и мере и инструменти (од интереса за општину Богатић)**
Грађ. земљиште и биланси употребе земљишта	Опште - из ППРС 2010 - 2020.	Опште - из ППРС 2010 - 2020.
Просторна интеграција РС		
Просторни и функционални аспект интеграција		
Циљ		**Смернице, концепција и стратешки приоритет и мере и инструменти (од интереса за општину Богатић)**
Праћење и јачање територијалне кохезије.		Опште - из ППРС 2010 - 2020.
Функционалне мере са ширим окружењем		
Циљ		**Смернице, концепција и стратешки приоритет и мере и инструменти (од интереса за општину Богатић)**
Интеграција РС у шире окружење и постизање одрживог развоја дефинисањем, подстицањем и усклађивањем модалитета међународне/регионалне сарадње и применом одредби међународних стратешких докумената.		Функционисање еврорегиона "Дрина - Сава - Мајевица"; трансгранична сарадња дуж реке Дрине са БиХ у циљу заједничког уређивања, заштите и валоризације реке Дрине.
Ка остварењу плана - Мере и инструменти за спровођење плана		
Област	**Стратешки приоритети (од интереса за општину Богатић)**	
Обавезне смернице за планску разраду	Приоритет представља израда следећих планова: ПППППН Специјалног резервата "Засавица" (рок: 2010.); ПППППН инфраструктурног коридора држ. пута првог реда М 21 и М19 (рок: 2010.); регионални просторни план за Мачванску и Колубарску област (рок: 2012.); ПППППН за коришћење хидропотенцијала за производњу ел. енергије за подручје Доње Дрине (рок: 2014.); ПППППН гасоводне мреже РС.	

3.2. УСЛОВИ НАДЛЕЖНИХ ИНСТИТУЦИЈА

За потребе израде Просторног плана, поднети су захтеви за добијање услова (и добијени или не) од:

Табела 2: Услови надлежних институција

НАЗИВ УСТАНОВЕ ИЛИ ПРЕДУЗЕЋА	БРОЈ И ДАТУМ ЗАХТЕВА	БРОЈ И ДАТУМ ПРИСПЕЋА
ЈП за дистрибуцију ел. енергије "Електросрбија"-Краљево, Шабац	01-353 од 29.03.2010.г.	- 03-18.11.2010.г. наш бр. 01-1439 од 22.11.2010.г.
Електоисток - Ваљево	01-353 од 29.03.2010.г.	-
ЈКП "Богатић", Богатић	01-353 од 29.03.2010.г.	-
ЈВП "Србијаводе", ВПЦ "Сава-Дунав" Н. Београд	01-353 од 29.03.2010.г.	01-675 од 06.06.2005. (1563/2 од 02.06.2005.) и бр. 1630/2 од 27.07.2010.
ЈП "Путеви Србије", Београд	01-353 од 29.03.2010.г. 01-601 од 04.05.2010.г.	953-4321/10-3 од 12.05.2010. (01-650 од 13.05.2010.г.)
РС, Министарство одбране, Управа за инфр., Београд	01-353 од 29.03.2010.г.	1134-6 од 18.05.2010.г. (01-693 од 24.05.2010.г.),
МУП РС, Дирекција полиције, Управа граничне полиције, Београд	01-353 од 29.03.2010.г.	404-878/10 од 06.04.2010.г. (01-440 од 12.04. 2010.г.)
РС, Министарство финансија, Управа царина Београд и Царинарница Шабац	01-353 од 29.03.2010.г.	148-15-351-02-20/2/2010 од 07.05.2010.г. (01-651 од 13.05.2010.г.)
Завод за заштиту споменика културе "Ваљево", Ваљево	01-353 од 29.03.2010.г.	169/1 од 11.05.2010.г.
Завод за заштиту природе Србије, Н. Београд	01-353 од 29.03.2010.г.	03-710/02 од 28.05.2010.г. (01-732 од 01.06.2010.г.) 01-772 од 22.06.2005. (03-620/2 од 12.05.2005.)
ЈП "СРБИЈАГАС", Сектор за развој, Нови Сад	01-353 од 29.03.2010.г.	08-01/7852 од 04.10.2010.г. и 08-01/7852 од 04.10.2010.
ЈП "Транснафта" Панчево	01-352 од 29.03.2010.г.	654 од 30.03.2010.г. (01-413 од 01.04.2010.)
Предузеће за телеком. "ТЕЛЕКОМ" Србија АД Београд, Филијала Шабац	01-353 од 29.03.2010.г.	5000-88825/1-СЂ од 29.04.2010.г. (01-598 од 04.05.2010.г.) и бр.0710-287475/2 од 27.10.2010.г. (01-1393 од 04.11.2010.г.)
РС, Републики хидрометеоролошки завод Србије, Београд	01-353 од 29.03.2010.г.	92-III-1-45/2010 од 21.06.2010 (01-841 од 23.06.2010.г.)
РС, Републички сеизмолошки завод, Београд	01-353 од 29.03.2010.г.	021-302/10 од 14.03.2010.г. (01-504) од 15.04.2010.
Министарство рударства и енергетике, Београд	01-353 од 29.03.2010.г.	350-01-22/2010-01 од 06.05.2010.г.(01-633 од 11.05.2010.г.); ЕМС III-18-02-3655/1 од 04.05.2010. (01-609 од 05.05.2010.); Транснафта 894 од 23.04.2010.(01-586 од 29.04.2010.)
ЈП Електро привреда Србије	01-353 од 29.03.2010.г.	350-01-22/2010-01 од 13.04.2010.г. (01-712 од 28.05.2010.г.)
Ловачко удружење „Мачва“ Богатић	01-353 од 29.03.2010.г.	25/10 од 10.05.2010.г. (01-634 од 11.05.2010.г.)
ЈП "Србијашуме", ШГ "Борања", Лозница	01-2015 од 19.12.2008.г.	Бр.381 од 02.01.2009.г.
РС, Министарство здравља, Сектор за санит. надзор и јавно здравље, Одељење у Мачванском округу	01-353 од 29.03.2010.г.	530-353-6/09-04 од 17.05.2010.г. (01-843 од 23.06.2010.г.)
Одељење за урбанизам, грађевинарство, комунално стамбене послове и заштиту животне средине Богатић	01-353 од 29.03.2010.г.	-
РС, Министарство просвете, Сектор за инвестиције, Београд	01-353 од 29.03.2010.г.	350-01-00004-1/2010-05 од 09.04.2010.г. (01-525 од 21.04.2010.г.)
РС, Министарство омладине и спорта, Сектор за управљање пројектима, Београд	01-353 од 29.03.2010.г.	350-00-6/1/2010-05 од 06.04.2010.г. (01-503 од 15.04.2010.г.)

3.3. ОСТАЛА ДОКУМЕНТАЦИЈА

Приликом израде Концепта Плана преузети су подаци из:

- ППРС 2010 - 2020, Републичка агенција за просторно планирање Републике Србије и Министарство за животну средину и просторно планирање.

- Просторног плана подручја посебне намене специјалног резервата природе "Засавица", ЈП Завод за урбанизам Војводине - Нови Сад;
- Просторног плана подручја посебне намене инфраструктурног коридора државног пута I реда бр. 21 и државног пута I реда бр. 19, ЈП Завод за урбанизам Војводине - Нови Сад.

За потребе израде Концепта плана, прибављени су и други подаци из студија пријеката и др. који су наведени у Концепту плана а налазе се у Документацији Плана.

4. ПОСТОЈЕЋЕ СТАЊЕ СА ОЦЕНОМ ОГРАНИЧЕЊА И ПОТЕНЦИЈАЛА ПОДРУЧЈА

4.1. ПОЛОЖАЈ

Општина Богатић се налази у региону Западне Србије, у Мачви и захвата површину од 384 км^2. То је изразито равничарско подручје на обали реке Дрине која представља западну границу са БИХ (општина Бијељина у Републици Српској), у дужини од 38 км. На северу се граничи са Градом Сремска Митровица у дужини од 53 км а на југоистоку са Градом Шапцом у дужини од 66 км.

Слика: Положај општине у Србији

Слика: Положај општине у Мачванском округу

Подручје општине Богатић обухвата централни и северозападни део Мачве. Ерозивним дејством матице реке Дрине пред ушћем у Саву, један део земљишта у алувијалној равни Дрине је пренет на леву обалу која припада општини Бијељина, тако да се она не може сматрати апсолутно границом општине.

Општину чини 14 насеља: Богатић, Бадовинци, Глушци, Дубље, Клење, Црна Бара, Баново Поље, Белотић, Глоговац, Мачвански Метковић, Очаге, Салаш Црнобарски, Совљак и Узвеће. Централно место је насеље Богатић. На територији општине, према попису из 2002.г. живи 32.990 становника. У насељеном месту Богатић живи 7.350 становника, док у 13 сеоских месних заједница има укупно 25.640 становника. Највећи део становништва се бави пољопривредом.

Општина Богатић заузима периферни положај у централној Србији и у односу на главне осовине развоја Србије. Насеља су повезана са мрежом путева дугом 218 км, од чега је 163 км са савременим коловозом. Везу са околним подручјима омогућавају и мостови, на Сави - код С. Митровице и Шапца, а на Дрини "Павловића ћуприја" која је и гранични прелаз. Они повезују Општину и целу Мачву са Сремом и даље, са суседним државама и областима.

Захваљујући изузетно плодном земљишту, најразвијенија је пољопривредна производња. Од укупне површине земљишта од 38.397 ha, пољопривредно земљиште заузима 30.724 ha.

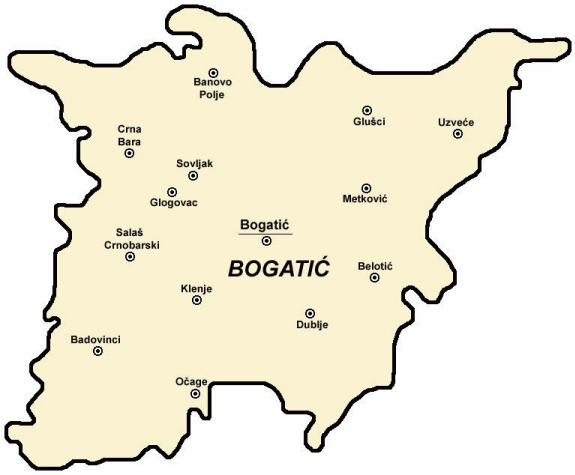

Слика: Положај насеља општине Богатић

У непосредној близини Општине, се налазе саобраћајнице међународног и републичког значаја: Коридор X, који пролази сремским делом општине Сремска Митровица; магистрални путеви М-19 (Београд - Обреновац - Шабац - Лозница - Зворник) и М-21 (Н. Сад Рума- Шабац Ваљево - Ужице), који пролазе територијом града Шапца; железничка пруга Рума – Шабац - Лозница - Зворник, која пролази југоисточном границом, а делом и подручјем општине Богатић; и пристаништа у Шапцу и С. Митровици.

Подручјем Општине пролазе и регионални путеви, којима је територија Општине повезана са околним подручјем: Р-208 (Глушци - Узвеће - Шабац - Накучани - Црниљево - Осечина- Пецка), Р-208а (Змињак - Богатић - Глушци - Ноћај), Р-209 (Мајур - Штитар - Белотић - Богатић - Црна Бара - граница РС), Р-209а (Богатић - Клење - Бадовинци), Р-210 (граница АП Војводина- Равње - Глоговац- Бадовинци - Прњавор - Матијевац - Лојанице - Владимирци) и Р-210а (Бадовинци - Павловића ћуприја - граница РС), а преко њих са укупном друмском и железничком мрежом и мрежом пловних путева Србије.

4.2. ПРИРОДНИ УСЛОВИ

4.2.1. Геоморфолошке карактеристике подручја

4.2.1.1. Висинске карактеристике

Општина Богатић обухвата део акумулативне мачванске равнице, чији рељеф има типично равничарски карактер, са веома малим висинским разликама. Најнижа тачка се налази поред реке Битве у КО Глушци (76 м.н.в.), а највиша тачка има коту 94 м.н.в. и налази се на југу КО Бадовинци. Висинска разлика износи 18м. Нагиби терена не прелазе 0,5%.

4.2.1.2. Нагиби и експозиција терена

За Мачву су карактеристични ниски нагиби до 0,5%, што пружа повољне услове за развој свих грана пољопривреде, примену механизације и наводњавање. Подручје Мачве је равничарско и није изложено експозицији.

4.2.1.3. Рељеф

Мачва припада јужном делу дна Панонског басена. На западу је ограничена доњим током Дрине, на северу и истоку лактастом окуком Саве и на југу Мачванским одсеком. Мачва представља велику макроплавину, коју је изградила Дрина на ушћу у Саву. Акумулативна мачванска равница је избраздана старим речним коритима. Благо је нагнута ка северу, што је одредило оријентацију њене хидрографске мреже према североистоку. У рељефу Мачве се издвајају велике алувијалне равни, по ободу, створене акумулативним деловањем Дрине и Саве, које по постанку представљају најмлађе и топографски, најниже терене. Алувијалне равни Дрине и Саве и десних притока Саве (Битва, Засавица), представљају најниже делове Мачве. То су мочварни и водоплавни терени који су били плављени за време сваког поводња и по којима су реке развијале своје меандре. Изнад алувијалних равни незнатно се издиже пространа акумулативна мачванска равница, у чијем се слабо расчлањеном рељефу издвајају благо издигнуте акумулативне терасе, између пет старих корита Дрине и четири стара корита Саве (микродепресије у којима су се некада налазиле баре и језерца). Висинска разлика између алувијалних равни Дрине и Саве и акумулативних тераса мачванске равнице износи 2,0- 5,0м, па су ове површине биле увек суве, ретко плављене високим водама и погодне за изградњу насеља и пољопривреду. Више и оцедитије земљиште у Мачви чине остаци речних тераса, које имају најповољније морфометријске и хидрографске услове за локацију насеља и на њима су изграђена сва данашња насеља у Мачви. Између њих су микродепресије или напуштена корита Дрине и Саве.

4.2.2. Климатске карактеристике подручја

Општина Богатић припада мачванској равници коју карактерише **умерено континентална клима,** слична клими Војводине. Опште климатске прилике модификују специфични локални утицаји, пре свега морфолошке одлике (амфитеатрална отвореност према северу, мале висине). Са севера преко сремске равнице продиру утицаји сувље панонске континенталне климе, тако да ово подручје има сличне климатске карактеристике као суседни Срем. Падавине су углавном равномерно распоређене током године са максимумом крајем пролећа и почетком лета.

4.2.2.1. Температура ваздуха

Средња годишња вредност температуре ваздуха у периоду 1961.-2008. износила је 11.3ºC. Највиша средња месечна вредност је у јулу 21,7 ºC, а најнижа у јануару 0,3ºC, тако да амплитуда између највише и најниже средње месечне температуре износи 21,4ºC. Средња максимална годишња температура у посматраном периоду износила је 17,4 ºC. Највиша средња месечна максимална температура забележена је у августу и износи 29,5 ºC, а најнижа средња максимална температура ваздуха измерена је у децембру и износи 4,6ºC.Средња минимална годишња температура ваздуха износи 6,7 ºC. Најниже средње вредности забележене су у јануару (-2,3 ºC) и фебруару (-1,7 ºC), а највише средње минималне температуре јављају се у јулу (16,4 ºC) и августу (15,9 ºC).

4.2.2.2. Влажност ваздуха

Средња годишња релативна влажност износи 79,5%. Годишње колебање износи 12,6%. Релативна влажност расте од априла до децембра. Највеће средње вредности су у децембру (86,6%) и јануару (85,6%). Висока релативна влажност у овим месецима се јавља као последица падавина које се излучују у виду кише и снега, и ниских температура. Најниже вредности релативне влажности су у априлу (74,0%) и мају (74,7%).

4.2.2.3. Облачност

Средња годишња вредност облачности износи 5,3 што значи да је у периоду 1961.-2008.г., просечно

више од ½ неба било покривено облацима. Најведрији месец је август (просечна облачност 3,4), а најтмурнији децембар (просечна облачност 7,2). Разлика између просечно најведријег и најоблачнијег месеца износи 3,8.

4.2.2.4. Инсолација

Просечно трајање сунчевог сјаја у посматраном периоду у Сремској Митровици износило је 2095,4 часа или 5,7 часова дневно. Дужина инсолације током године се мења, највећа је у летњим а најмања у зимским месецима. Осунчавање зависи од дужине дана, односно годишњег доба или висине Сунца, и од облачности. Најдужу инсолацију просечно у посматраном периоду имао је јул (292,2 часа или 9,4 часа дневно), а најкраћу децембар (48,9 часова или 1,6 часова дневно).

4.2.2.5. Падавине

У равничарској Мачви због веће брзине ветра и бржег прелажења облака, излучи се мања количина падавина него у брдско - брежуљкастој Поцерини. Према агроклиматском рејонирању услова влажења за потребе пољопривреде, Мачва спада у недовољно влажна подручја. Просечна годишња количина падавина у периоду 1961- 2007. године у Шапцу (где се врши мерење које је релевантно за ово подручје) је износила 681.3 mm. У погледу просечних месечних вредности у Шапцу, максимум падавина се јавља у јуну, са средњом месечном вредношћу 78,2 mm, затим у јулу 64,2 mm и у мају 62,1 mm. Минимум падавина се јавља у фебруару (41,9 mm) и јануару (46,4 mm).
Снег се јавља у периоду октобар - април. Зими га има највише али није реткост ни у пролећним месецима, у марту просечно 2,4 дана и априлу 0,3 дана. Просечан број дана са снежним падавинама износи 29,3. Просечно највише дана са снежним падавинама је у јануару (4,5дана) и децембру (4,1 дан). Просечно годишње има 29,3 дана са снежним покривачем.

4.2.2.6. Кретање ваздушних маса (ветар)

За карактеристике режима ветрова не постоји потпуна серија података, јер су у станици Шабац осматрања вршена са прекидима, па су коришћени расположиви подаци за периоде: 1961-1972., 1983-1993., 1996-1999.,2001-2002. и 2004-2005. а у климатолошкој станици Богатић осматрања су вршена само у периоду од три године (1991., 1992. и 1993.).

На основу оскудних података за Богатић (3 године), најзаступљенији су ветрови из северозападног (169,6 ‰), западног (133,3 ‰) и југозападног (125,1‰) и југоисточног (120,5‰) правца. Најмању честину у Шапцу има ветар из јужног (11,9‰) и северног (29,6‰) правца, као и у Богатићу. С тим што је у Богатићу заступљеност ветрова из ових праваца нешто већа.

Иако је учесталост ветра велика, нарочито у Мачви, он је мале брзине. Према подацима за станицу Шабац средња брзина ветра износи 1,3 м/сек. Највећа просечна брзина ветрова је у марту 1,6 м/сек.

Иако су у проучаваном простору заступљени претежно ветрови слабе јачине, повремено се јављају јаки и олујни ветрови. Средњи број дана са јаким ветром преко 6 бофора у Шапцу износи 6,6 а са олујним ветром, јачине преко 8 бофора је 1,8 дана.

4.2.3. Геолошка грађа и инжењерско геолошке карактеристике

Акумулативна равница Мачве представља речну, шљунковиту (структурну) низију. Због проширивања макроплавине и потискивања Саве према северу, јужни и средњи део Мачве представља шљунковиту равницу Дрине, а северна Мачва, песковито - глиновиту равницу Саве и

Дрине. Због тога се у северној Мачви поред дринског шљунка и песка, налази савски нанос (песак и шљунак). Од дринског шљунка се састоји и суседна Семберија, што упућује на делтасто ушће Дрине у Панонско језеро и затим у Саву.

Геолошку грађу Мачве чине: пренеогена подлога, неогени седиментни комплекс и квартарне творевине.

Пренеогена подлога је углавном представљена кречњацима и има значаја са аспекта коришћења геотермалне енергије (геотермалне воде). Констатована је само дубоким бушотинама, које су углавном рађене за потребе израде геолошке карте, као и при истраживањима везаним за геотермалну енергију.

Неогени седиментни комплекс почиње од 110 - 120м дубине, али та граница према квартарно-језерско - алувијалним седиментима није тачно дефинисана. Од горње границе према пренеогеној подлози смењују се глине (песковите глине, лапоровите глине и песковито- лапоровите глине), са интерстратификацијама слојева песка, заглињених пескова, шљунковитих пескова, песковитих шљункова, различите дебљине (2- 9м). У овом геолошком комплексу су формиране артерске и субартерске издани.

Квартарне творевине чине језерско - алувијални седименти, представљени суглинама, супеском, глинама, песковима и ситнозрним до крупнозрним, мање или више песковитим шљунковима, који су спорадично заглињени. Највише су заступљени шљункови са релативно танким повлатним слојем дебљине 4,5- 5,0м, представљеним суглинама, супеском и песковитом глином. Северни део Мачве углавном је изграђен од савског муља и песка, а средњи и јужни део од дринског шљунка и песка и преталожених неогених седимената Поцерине.

У недостатку комплексних инжењерскогеолошких истраживања простора за потребе планирања, према одредбама Закона о геолошким истраживањима («Сл.гласник РС» бр. 44/95 и 101/05) и Правилника о потребном степену изучености инжењерскогеолошких својстава терена за потребе планирања, пројектовања и грађења («Сл.гласник РС», бр. 51/96), за приказ геолошких, инжењерскогеолоких карактеристика и стабилности терена, коришћен је елаборат „Геолошке карактеристике и потенцијалност геолошких ресурса регије Колубаре, Мачве и Подриња“ (Геолошки завод „ГЕМИНИ“, Београд 1996.), са геолошком картом и картом стабилности терена у размери 1: 200 000.

Према геолошкој карти (Графички прилог 1), на подручју Општине (на површини терена) су заступљене следеће геолошке формације:

- Речне терасе (t), развијене у целој Мачви; Морфолошки су издвојена три терасна нивоа; У литолошком погледу ове терасе су изграђене од пескова и песковитих алеврита са прослојцима и сочивима шљунка;
- Алувијални наноси (al); У алувијалним наслагама депонованим у већим водотоцима (Дрина и Сава) издвојене су фације корита, поводња и мртваја;

Инжењерско - геолошке карактеристике терена у Елаборату су приказане по геолошким јединицама различите хроностратиграфске припадности али са сличним или истим литолошким одликама. За сваку јединицу је дат приказ инжењерскогеолошких одлика. У том смислу дате су одговарајуће препоруке и упозорења на неопходности обављања истраживања геолошких услова коришћења појединих делова терена.

Равница Мачве и приобаље Дрине и Саве прекривене су речним наслагама, које су заступљене на целој територији Општине. У оквиру терена флувијалног порекла и речно - језерских тераса, равница Мачве има посебну природну вредност, као значајан део земљишног фонда за пољопривредну намену али истовремено и простор са значајним резервама подземне воде у моћном аквиферу великог пространства. **Коришћење овог терена је оптерећено сукобом два значајна ресурса, другим могућим и већ постојећим функцијама простора. Код одлучивања у**

дугорочном планирању, треба безусловно дати предност коришћењу подземних вода, затим пољопривреди, а остале активности и садржаје развијати само у мери која осигурава заштиту подземних вода и по цену екстензивне пољопривредне производње.

Стабилност терена је условљена сложеношћу литолошког састава и деловањем егзодинамичких и техногених процеса са падина различитих нагиба. Издвојени су: нестабилни, потенцијално нестабилни, условно стабилни и стабилни терени. Увидом у предметну карту може се закључити да су на подручју Плана заступљени стабилни терени и то: терени благог и умереног нагиба и терени уз нерегулисане речне токове, са флувијалном ерозијом и плављењем. Ова карта се не може користити као инжењерскогеолошка карта у локалним оквирима.

4.2.4. Сеизмичке карактеристике

Основни подаци о сеизмичкој угрожености овог простора преузети су из елабората „Геолошке карактеристике и потенцијалност геолошких ресурса регије Колубара, Мачва, Подриње“ (Геолошки завод „ГЕМИНИ“, Београд 1996.). Према досадашњим сазнањима, добијеним из података о земљотресима који су захватили ова подручја, у временском периоду од 1662.године и на основу њих израђене Карте догођених земљотреса, целокупна територија Општине била је у прошлости захваћена земљотресом интензитета од 5 ^{o} MSK. У недостатку детаљнијих истраживања подручја обухвата Плана, преузети су подаци и графички прилози из поменутог елабората. У елаборату је приказан максимални могући интензитет по оштинама и насељима у скали MSK. За општину Богатић основни степен сеизмичког интензитета износи: 6 ^{o}MSK, а максимално могући интензитет износи: 7 ^{o}MSK. За детаљније сагледавање сеизмичке опасности у оквиру ових просторних целина, неопходна је спровођење сеизмичке микрореонизације (израда Карте сеизмичке микрорегионализације), којом се утврђују микроповршине према геолошком саставу тла и конкретни степени сеизмичке угрожености одређених делова простора који се планира. Према тим подацима се утврђују параметри за пројектовање и изградњу објеката, који могу без штете одолети сеизмичкој опасности, која је присутна на конкретној грађевинској површини.

Жаришта која одређују ниво сеизмичке угрожености на простору Богатића су Крупањ, Лазаревац и Мионица.

4.2.5. Минералне карактеристике и потенцијали

4.2.5.1. Степен истражености минералних сировина

На подручју општине Богатић се налазе значајне резерве подземних вода, термалних вода, из којих се добија геотермална енергија и грађевинских материјала, шљунака и песака.

Резерве песка и шљунка се налазе на подручју целе Мачве (квартарни алувијални седименти) и у инундационом појасу реке Дрине, на обали и у самом речном кориту. Шљунак има значајне економске резерве, али није детаљно истражен и класификован, нити постоје подаци о резервама. До изградње узводних акумујација на Дрини, због слабе кинетичке моћи Дрине, у односу на горњи и средњи ток, у доњем току долазило је до одлагања великих количина песка и шљунка, нарочито у периоду високих вода. Дебљина ових наслага поред Дрине износи око 2 - 10м. Изградњом узводних акумулација на реци Дрини залихе речног материјала су практично постале необновљиве. Процењени годишњи принос наноса износи око око 400.000 m^3 годишње, а претпоставка је да ће се ова количина временом смањивати. Због тога, приликом планирања укупне годишње експлоатације речног материјала треба водити рачуна да свако прекорачење експлоатације преко количина у транспорту је захватање властитих ненадокнадивих резерви.

Експлоатација песка и шљунка се често одвија неконтролисано, на произвољно изабраним локацијама и недефинисаним условима експлоатације. Чести су случајеви вађења материјала из напуштених рукаваца, што је стварало услове за њихово реактивирање, па је ову активност потребно плански усмеравати и контролисати, односно дефинисати локације на којима се може вршити експлоатација, обим и услове експлоатације.

4.2.5.2. Потенцијална лежишта и појаве

Најзначајнији енергетски ресурс на подручју општине Богатић је: хидроенергетски потенцијал реке Дрине и геотермална енергија.

Хидропотенцијал као једини конвенционални обновљиви енергетски ресурс, има велики значај, посебно у склопу интегралних вишенаменских водопривредних решења и у укупном енергетском билансу. Одређена ограничења у коришћењу хидропотенцијала постоје због потребе претходног уређења сливова и водотока пре коришћења ових потенцијала, односно због запоседнутости простора од стране других корисника. Укупан нереализовани хидроенергетски потенцијал реке Дрине, који се може искористити на постројењима већим од 10 MW процењује се на око 3.000 GWh/god. Потез Доње Дрине на садашњем нивоу сагледавања решавао би се са четири степенице: „Козлук“, „Дрина I“, Дрина II“ и „Дрина III“, снаге од 61 до 68 MW и просечне годишње производње по око 350 GWh/god до 360 GWh/god.

4.2.6. Хидролошке и хидрогеолошке карактеристике

4.2.6.1. Хидролошке карактеристике

Површинске воде

Мачва је богата површинским и подземним водама. Најзначајнији водотоци на подручју општине Богатић су реке Сава и Дрина. Мањи водотоци, који делом протичу територијом Општине су Засавица, Јерез, Батар и Битва. Површинска хидрографија Мачве је значајно измењена мелиорацијама.

Река Сава (945km) представља непосредно после ушћа Дрине, границу према АП Војводина у дужини од око 12 km, а највећим делом протиче северно од општине Богатић, подручјем општине Сремска Митровица. Сава је пловна река у делу који тангира територију Општине. У Саву се на овом простору са десне стране улива река Дрина и више мањих притока: Засавица и Јерез.

Поред Саве у Мачви се простире око 2 км широк инундациони појас, чија надморска висина износи 76 - 80 м. Низводно од ушћа Дрине, Сава знатно мења своје особине. Дрина доноси велике количине воде, песка и шљунка, па мења протицај и састав дна корита Саве. Услед успора воде Саве, дрински песак и шљунак се таложе већ на 1-2 км низводно од ушћа. Сава на свом кривудавом току има мали пад, споро тече, па због тога таложи много ношеног материјала од кога ствара бројна острва – аде и пешчане спрудове. У сливу Саве се истиче изразита асиметрија хидрографске мреже, јер са јужне стране прима бројније и дуже притоке. Дрина уноси у Саву велике количине воде, па се због тога и осећа њен утицај на режим Саве. Петина слива Саве отпада на подручје Дрине, а више од петине воде коју Сава даје Дунаву долази из Дрине.

Мерење водостаја и протицаја на реци Сави у РС, обавља се у неколико ходролошких станица: Јамена, С.Митровица, Шабац, Бељин, Београд, Раковица, Батровци и Моровић. Мерења на профилу у Београду обављају се још од 1921. године, а на профилу у Шапцу од 1923. године док се на порфилу Сремска Митровица мерења обављају од 1948. године.

Средњи годишњи водостај у Сремској Митровици износи 384,2 cm. Највиши је у априлу 436 cm, а најнижи у августу 119 cm. Апсолутна минимална вредност водостаја Саве на профилу Сремске Митровице била је 19.08.2003. године, када је износила - 19 cm. Апсолутни максимални водостај забележен је 26.10.1974. године, када је износио 800 cm. Просечан водостај Саве код Шапца износи 155,6 cm. Просечан месечни водостај је највиши у априлу и износи 279 cm, а најнижи у августу 11 cm. Апсолутно најнижи водостај забележен је 19.08.2003. године (-116 cm), а апсолутно највиши 25.03.1981.године, када је износио 590 cm.

Протицај на Сави се мери на хидролошкој станици код Сремске Митровице, а подаци су обрађени за период 1946. – 2006. године. Просечан годишњи протицај код Сремске Митровице износи 1.536,8 m^3/sek. Највећи средњи протицај је у априлу 2460 m^3/sek, а најмањи у августу 662 m^3/sek.

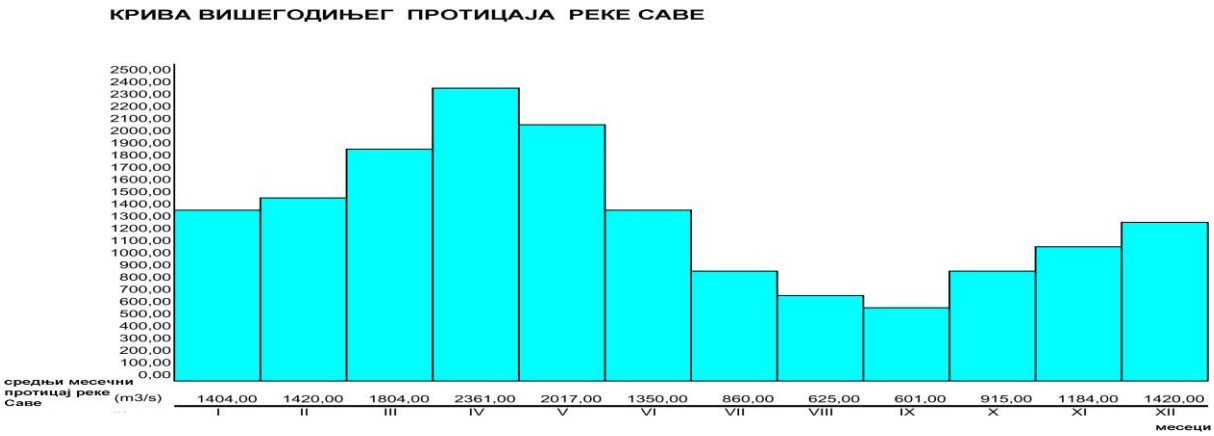

Река Дрина (346км) је највећа притока Саве и већим делом је гранична река између Србије и Босне и Херцеговине, односно међудржавни је водоток**.** У доњем току Дрине веома је изражена флувијална ерозија. Река меандрира и мења корито, па се њеним ерозивним дејством део земљишта у западном делу општине Богатић нашао на левој обали реке, па река Дрина не представља западну границу територије општине Богатић. Положај реке Дрине, главног корита, спрудова и рукаваца се стално мења и не одговара приказаном стању на подлози. Корито реке Дрине пролази кроз алувијалне наносе шљунка и песка, па због велике потискујуће снаге воде, долази до ерозије дна и обале (флувијална ерозија) и одношења материјала. који се низводно таложи и од којег настају бројни спрудови и острва (аде). Ови морфолошки процеси се претежно одвијају преко механизма бочне ерозије речног корита. Због тога је њен доњи ток изразито вијугав и дели се на рукавце, ширине до 3,0м, који теку између спрудова од шљунка. Доњи ток се одликује и великим бројем напуштених меандара- речишта или мртваја. Дрина је у доњем току широка до 200m, а дубока од 1,0 – 6,0m. Инундациони појас поред Дрине широк је 2km. Према класичној морфолошкој класификацији алувијалних водотока, доњи ток Дрине спада у категорију „разуђених токова“, са великим бројем

рачви и рукаваца. Према карактеру морфолошких процеса, овај сектор Дрине се може разврстати у две категорије: меандрирајућих и лутајућих токова. Дрина стално мења ток и активира поједине рукавце, напуштајући претходно корито. Ови морфолошки процеси се претежно одвијају преко механизма бочне ерозије речног корита. Поред тога, експлоатација материјала из речног корита и са инундација (која се често одвија ван контроле), представља непосредну опасност за реактивирање старих рукаваца. Због тога је решење проблема флувијалне ерозије основни предуслов стабилизације речног корита и трасе водотока, а експлоатација шљунка треба да се одвија плански и контролисано.

Слике: Река Дрина

Дуж десне обале Дрине, на територији општине Богатић одбрамбени насип је изграђен до Бадовинаца, узводно од моста, до локалитета „Беговац“ (локални назив).

За приказ водостаја на реци Дрини коришћени су подаци мерења на хидролошкој станици Радаљ, а подаци су обрађени за период 1979.- 2006.године. Просечан годишњи водостај Дрине у профилу Радаљ износи 187,4 cm. Средњи месечни водостај је највиши у априлу 247 cm, а најнижи у августу 126 cm. Мерење водостаја и протицаја на реци Дрини у РС , обавља се у неколико ходролошких станица: Бајина Башта, Радаљ и Лешница. Мерења на профилу у Лешници, обављају се још од 1927. године.

Табела 3: Хидролошке карактеристике

Опште хидролошке карактеристике реке Дрине – профил Лешница				
река	**профил**	**средњи годишњи протицај (m^3/s)**	**минимални протицаји при интервалу поверења 95% (m^3/s)**	**максимални протицаји при интервалу поверења 95%(m^3/s) повратног периода 100**
Дрина	Лешница	436,00	74,90	12.100,00

Протицај на Дрини се мери на хидролошкој станици Радаљ, а подаци су обрађени за период 1979. – 2006. године. Просечан годишњи протицај код Радља износи 341,9 m^3/s. Највећи средњи протицај је у априлу 588 m^3/s, а најмањи у августу 127 m^3/s. Највеће проблеме у инундационом појасу Дрине представљају: интензивна флувијална ерозија у доњем току, померање речног корита и губитак земљишта у приобаљу; угроженост корита Дрине и обалног подручја недозвољеном и неконтролисаном експлоатацијом песка шљунка, комуналним и другим отпадом и др. облицима деградације; није изграђен деснообални заштитни насип, низводно од Бадовинаца; не постоји шумско - заштитни појас, поред Дрине; у време високих вода река Дрина се излива, меандрира и мења корито, што ствара проблеме код коришћења пољопривредног земљишта, одржавања међа и граница и изградњу и одржавање система за одбрану од поплава.

Битва је дуга око 31 км и има широку алувијалну раван у доњем току. Сливно подручје реке Битве од око 85 км^2 налази се у средишњој Мачви. Због спорог површинског отицања ово подручје је испресецано густом каналском мрежом, нарочито у делу између Богатића, Раденковића (подручје

С.Митровице) и Глушаца. Корито доње Битве при високим водостајима достиже ширину 400-500м, а при ниским 30-50м.

Засавица тече кроз северозападну Мачву, мањим делом и подручјем општине Богатић. Положај и правац Засавице указују да је она најпре била главно, па споредно корито Саве, а потом главно корито, па мртваја Дрине. Корито Засавице од Батара до Мачванске Митровице широко је 200-300м, од чега је 50- 60м ширине стално под водом. Дубина на неким местима прелази 10м.

Подземне воде

Општина Богатић је, као и цела Мачва, богата подземним водама изузетног квалитета. На подручју Општине постоји више типова изданских вода, са великим резервама, у различитим геолошким срединама: фреатска издан у квартарним језерско - алувијалним седиментима, субартерска и артерска издан у неогеним седиментима и карстна издан у кречњацима, који су покривени неогеним седиментима.

4.2.6.2. Хидрогеолошке карактеристике

Из обављених испитивања од стране „ЈВП Србијаводе" у зони Доњомачванског слива, а у циљу вишенаменског коришћења постојећих водопривредних канала, одосно њихово стављање у функцију наводњавања (осим садашње функције – одводњавања) изведени су закључци, да су на подручју општине Богатић заступљени седимнети неогена и квартара.

Седимнети неогена састоје се од ситнозрних пескова, лапора и лапоровитих глина, а доминантно су заступљени у Мачви. Дебљина седиментних неогена на подручју Мачве је порменљива и расте ка северу, тако да се на падинама планине Цер исклињава, а на северу у зони Мачванске Митровице достижу дебљину од 100 м. У току процеса таложења прво су се таложиле лапоровите глине, затим пескови, а у завршној фази ситнозни пескови, песковите и лапоровите глине панона и понта.

Седименти квартара представљају наносе река Дрине и Саве а састоје се од пескова, шљункова (кварц и магматске стене) са прослојцима суглина и супескова. Ови седименти су се таложили преко понтских седимената, а покривени су глинама и суглинама. Највећа дебљина им је уз реку Дрину док се идући на исток ка Шапцу смањује, тако да у зони Мајура достиже свега 15,0 m. Од Дрине ка југу, односно ка планини Цер, дебљина слоја се такође смањује а у близини плиоценске терасе она се исклињава.

Са хидролошкогеолошког аспекта седимнати неогена могу бити водопропустљиви и водонепропустљиви. Уздан се формира у песковима, без обзира да ли су ситнозрни или шљунковити. У јужном делу испитиваног подручја, односно ка Церу, издан је фреатског типа (са слободном површином). Идући ка северу (односно ка реци Сави) где су седименти хипсометријски нижи од ерозионе базе реке Саве, ова издан је сапетог карактера.

Приликом истражних радова на тражењу нафте у Мачви, откривени су (на бази бушотина у Клењу и Глушцима), водоносни слојеви у шљунконовитим песковима дебљине 9 до 12m на дубини од 150 до 250m. У северном делу Мачве, ка Мачванској Митовици, водоносни слој се налази на дубни од 100 до 150m, а на југу ка Церу, исклињава.

Пијезометарски притисак у шљунковитим песковима креће се од +0,42 m (изнад коте терена) за бушотину у Глушцима, до +3,42 m (изнад коте терена) за бушотину у Клењу. Опитна црпљења из бушотине у Глушцима показала су да се коефицијент филтрације креће од $9{,}5 \times 10^{-5}$ до $1{,}0 \times 10^{-4}$ m/s.

Филтрационе карактеристике ситнозних пескова, који се јављају такође у слојевима дебљине 10 до 15м, одређене су на основу гранулометијских анализа и крећу се од $1{,}0 \times 10^{-6}$ до $2{,}5 \times 10^{-6}$ m/s. Ситнозрни пескови су водопропусни. Издан под притиском, храни се дотоком воде са Цера а издашност бунара у овој зони – самоиливом креће се од: 0,4до 3,0 l/s.

Филтрационе карактеристике лапоровитих и пековитих глина: На основу гранулометријских анализа, закључено је да је коефицијент филтрације водонепропустних седимената око $6{,}0 \times 10^{-9}$ m/s.

Са хидролошкогеолошког аспекта седимнати квартара представљају шљунковито-песковите наносе река Дрине и Саве а покривене су слабопропусним повлатним слојем суглина, дебљине 2 до 7м. Ови седименти у погледу издашности су и најбогатији. Дебљина седиментана квартара креће се од 80м у зони реке Дрине, до 15м у зони Малог Забрана (зона старог изворишта Шапца).

У шљунковито-песковитом тлу формирана је издан са слободном површином која има добру хидрауличку везу са токовима река Дрина и Саве, са током подземне воде од југозапада ка североистоку .

Према хидогеолошким истражним радовима и студијама које је радио "Енергопројект", Београд, за потребе водоснабдевања насеља Богатић и Шабац, коефицијент филтрације на подручју око реке Дрине према Богатићу, креће се од 100m/дан до 150 m/дан. Идући према реци Сави, где су заступљене ситније фракције: пескови, прашинасти пескови и ситнозрни шљункови са песком, коефицијент филтрације се креће од 5 до 100 м/дан.

<u>Режим и биланс поземних вода</u>

Анализом колебања нивоа подземних вода, очитавањем на пијезометрима лоцираним широм Мачве, уочено је да су амплитуде веома различите те да се крећу од пар центиметара до 3 - 4м. Генерално се уочава да, на ниво воде у пијезометрима знатно утиче ниво воде у рекама. Осцилације нивоа у пијезометрима поред реке Саве касне (у односу на ново реке Саве) до 10 дана, поред реке Дрине од 10 до 20 дана, а у пијезометрима у Богатићу и до 40 дана. Амплитуде осцилација поземних вода крећу се од 0,8 до 4,5m и то: са истока на запад расту од реке Дрине до Богатића и опадају од Богатића ка Дреновцу; са југа на север максималне су у зони Липолиста на југу, што указује на инфилтрацију воде са Цера. Генерално, издан се снабдева водом делимично из речних токова а делимично инфилтрацијом.
Утицај падавина на осцилације нивоа подземне воде је различит у зависности од годишњег доба тако да је у пролећним месецима, када је присутно отапање снега и повећане падавине, утицај већи него у летњим месецима када се највећи део падавина троши на евапотранспирацију а не на снабдевање издани водом. Максимални и минимални нивои подземних вода у бунарима у Богатићу, Метковићу, Дубљу и Клењу, дати су следећом табелом :

Табела 4: Водостаји подземних вода

Водостаји	Бунар - локација Богатић	Бунар - локација Метковић	Бунар - локација Клење	Бунар - локација Дубље – Змињак
максимални	83.30 mnm	80.50 mnm	86.09 mnm	85.20 mnm
минимални	79.50 mnm	77.10 mnm	82.70 mnm	81.90 mnm

Храњење издани у Мачви врши се инфилтрацијом вода реке Дрине и падавинама. На основу хидрогеолошких истражних радва и студија у току осамдесетих година прошлога века а које су рађене за потребе снабдевања водом Шапца и Богатића („Енегопројект“-Београд и Институт "Јарослав Черни" – Београд), дошло се до следећих закључака :

- алувион Мачве се у 70% снабдева инфилтрацијом воде од падавина, у количини од 1.283 l/s ;
- у количлини од 30%, алувион Мачве се снабдева водом из реке Дрине на потесу насеља Бадовинци, са дотицајем реда 485 l/s;
- из правца југа потхрањује се са падина Цера са дотицајем реда величине 65 l/s;
- алувион Мачве губи воду у зони насеља Црнобарски Салаш, где подземна вода отиче у правцу ушћа реке Саве у количини од око 240 l/s;
- алувион Мачве губи воду у зони насеља Мачванска Митовица где подземна вода отиче у правцу реке Саве у количини од око 190 l/s;

- алувион Мачве губи воду у зони између насеља Мачванска Митровица и Дреновац, у количини од око 78 l/s, која отиче у Срем;
- алувион Мачве губи воду у зони низводно од насеља Дреновац, у количини од око 148 l/s, која отиче у реку Саву;

Укупни дотицај воде у подземље процењен је на: Qdot= 485+65+1.283 = 1.833 l/s, односно на годишњем нивоу: Qdot=1.833 l/s x 365 x 24 x 3.600s = 57.805.488.000,00 l/годишње, односно: Qdot=57 805.488,00 m^3/годишње.

На подручју Мачве постоје и вековне минималне резерве подземне воде на површини од око 860 km^2 и у слоју просечне дебљине 35м, са ефективном порозношћу шљуковито-песковитих наслага од 0,18 до 0,2: Qrez = 860 x 10^6 m^2 x 35 m x 0,18 = 5.418.000.000,00 m^3.

Укупне резерве подземне воде на годишњем нивоу у алувиону Мачве процењене су на: Quk = 57.805.488,00 m^3 + 5.418.000.000,00 m^3 = 57.863.293.488,00m^3.

4.2.6.3. Квалитет изданских и површинских вода

Квалитет вода у водотоковима овог подручја се утврђује само за воде реке Дрине и Саве у равномерним временским циклусима Квалитет вода Дрине (станица Бадовинци) и Саве (станица Сремска Митровица) у 2007. години одговарао је III класи вода што није у складу са нормативно захтеваним стањем (II класа) за воде Саве и Дрине.

Према подацима РХМЗ – Београд, захтевани квалитет је II класа, а стварна класа воде реке Дрине у профилу Бадовинци у 2007. год. је II/III, због повећаног садржаја суспендованих материја (III) и недовољног присуства кисеоника (VK).

Река Сава

Према подацима РХМЗ – Београд, захтевани квалитет је II класа, а стварна класа воде реке Саве у профилу Сремска Митровица у 2007. год. је III, због повећаног садржаја суспендованих материја (III класа) и недовољног присуства кисеоника (III класа).
Поред биохемијских анализа, у овим водотоцима се утврђују и специфични загађивачи пре свега пестициди и тешки метали. Констатовани су пестициди (хексахлор, линдан и хептахлор) и тешки метали (цинк, олово и бакар. Извори загађивања вода река у овом подручју су првенствено везани за за пољопривредну делатност и за индустријске објекте и градска насеља првенствено Лозницу када је у питању река Дрина и индустријски центри и насеља који се налазе узводно на територији Хрватске и БиХ када је у питању река Сава.
О квалитету воде I издани нема расположивих валидних података који би се могли користити. Највероватније да су воде првог водоносног слоја микробиолошки загађене. Квалитет површинских и подземних вода је од посебног значаја, првенствено због важности заштите изворишта водоснабдевања.

<u>Хемијски састав воде из неогених седимената</u>

Минерализација подземне воде из овога слоја креће се од 400 mg/l до 800 mg/l и дефинисана је следећим параметрима:

карбонатна тврдоћа (умерена)	8,0 ^{0} - 18,0^0 (нем.)
садржај Fe	0,33mg/l - 0,65 mg/l
температура воде на дубини од 120 до 150 м	17^{0}C
температура воде на дубини око 200 м	22^{0}C - 23^{0}C

Воде су калцијум хлоридног типа. Садржај гвожђа је повећан па је неопходан третман пре употребе за пиће у јавним водоводима.

Хемијски састав воде из квартарни седимената

Воде из квартарних седимената су углавном хидрокарбонатног типа а минерализација се креће од 400 до 1200 mg/l а најчешће 400 до 800 mg/l. Поред реке Дрине преовладавају подмасе сулфатнохидрокабонатне, док према Сави сулфатно хидрокарбонатне воде. Карбонатна тврдоћа креће се од 12 до 30 немачких степени, па ове воде спадају у средње тврде и тврде а ph вредност им варира од 7,0- 8,0.

Бактериолошки састав изданских вода из квартарних седимената

Бактериолошке анализе узете из слободне издани, показују да су воде загађене у зони насељених места и да су као такве неупотребљиве за пиће без претходног хлорисања. Генерално се може закључити да алувион Мачве има квалитетну воду која се уз мање преходне хемијске третмане може користити као вода за пиће.Расположиве резерве ове воде су такође респекивне и могу у будућности представљати подручје регионалног изворишта за снабдевање водом Србије односно, са кога се квалитетна вода за пиће може транспортовати у друге делове Србије, који имају мањак квалитетне воде за пиће.

4.2.6.4. Геотермалне воде

Резултати истраживања показују да је нискотемпературни конвективни хидрогеотермални систем «Мачва» део регионалног система, који се простире испод Мачве, Семберије и Срема на око 2000км^2. Основна истраживања још нису завршена, али добијени резултати су повољни. Испод неогених седимената налази се карстни резервоар у кречњацима тријаске старости из кога је могућа интензивна експлоатација геотермалне енергије. Температуре воде у истражним бушотинама се крећу у распону од 30 ^{o}C до 78 ^{o}C, а подручје општине Богатић је издвојено као изузетно перспективно, нарочито простор Дубље – Богатић.

Термалне воде су откривене у тријаским кречњацима и најнижем делу неогених седимената **у** истражним бушотинама у катастарским општинама Дубље, Богатић, Белотић и Метковић (Д-1 Дубље: 49,2^{o}C; БД-1 Дубље: 50,5 ^{o}C и нова истражно- експлоатациона бушотина ИЕБСЗ- 1/2002, температуре воде око 29,0 ^{o}C, која се користи за загревање стакленика; ББ-1 Богатић: 75,5 ^{o}C; ББ-2 Бељиште: 78,0 ^{o}C; ББе-1 Белотић: 34,0 ^{o}C; БМе-1 Метковић: 63,0 ^{o}C; Б2-1 Оглед: 30,0 ^{o}C и Б2-2 Оглед: 39,0^{o}C). Резултати досадашњих, основних геолошких истраживања су показали да су термалне воде доброг квалитета и да их има у довољним количинама. Термалне воде у неогеним седиментима, чија температура се креће од 18 - 29 ^{o}C, су откривене на више десетина бушотина, ткз. «артерских» бунара, на неколико локалитета у Богатићу, Белотићу и Клењу.

Термалне воде у Богатићу су откривене приликом бушења артеских бунара (истражна бушотина ББ-1, 1986. и ББ-2, 1989.године), при чему су забележене релативно високе температуре од 75-80°C и издашност при самоизливу од 37-60 l/s. У Клењу, геотермални ресурс је откривен у неогеним седиментима на дубини од 170м, темпера-туром воде од 17,8°C и издашношћу од 0,2 l/s. У Метковићу (МеБ-1), геотермална вода је откривена у неогеним глиновито-песковитим седиментима, са температуром од 65°C и издашно-шћу од 7 l/s. У насељу Белотић (БеБ-1), температура воде је 23°C, издашност 0,5 l/s, а дубина је око 195-200м.

Прихрањивање резервоара хидротермалног система “Мачва“ водом, врши се директним и индиректним понирањем падавина речне воде и дотоком термалне воде из дубљих слојева система. Инфилтрација падавина је изражена по северном ободу планине Цер, где су откривени пермски, тријаски и кредни кречњаци, индиректно кроз танак повлатни покривач од пескова и шљункова, а директно понирање је од вода река Дрине (код Ковиљаче) и Тавне, у тријаске кречњаке у њиховим речним коритима. Доток термалних вода из дубоких слојева система је са подручја Семберије и Срема. Извршена изотопска испитивања указују да је део термалних вода у јужном делу резервоара млађи од 30 година и да потиче од директно инфилтрираних падавина и речних вода, док воде у северном делу резервоара потичу од термалних вода старијих од 50 година, које су у систем

“Мачва“ доспеле са подручја Семберије и Срема. Другим речима, термалне воде у резервоару хидротермалног система “Мачва“, су мешавина младих и старих вода из различитих подручја прехрањивања. Сви ови подаци, заједно са подацима о хемијском саставу, указују на активан проток воде кроз резервоар, односно његов самообновљив карактер. Како су водопријемни делови изведених истражних бушотина отворени (без уграђених филтера), може се претпоставити да се доток термалне воде врши из каверни кроз дна бунара.

Анализирајући вредности температура артеских вода у северној Мачви, добијено је да просечна вредност геотермалног ступња износи 18,9м/°С. Према М.Миливојевићу, Ј.Перићу и П.Јоксовићу, узрок високе температуре у неогеним седиментима (тријаски кречњаци) је последица геотермалне аномалије на територији Србије, односно веома високих регионалних вредности терестичког топлотног тока у земљиној кори. Састав воде није довољно атрактиван да би, без целисходног третмана могла била коришћена за пиће (повећано присуство флуора, амонијака и сумпор-водоника, а смањена количина микроеле-мената). И поред чињенице да вода није препоручљива за пиће и флаширање, остају огромне могућности њеног коришћења и даље експлоатације, а најреалније опције су њено коришћење пре свега за пољопривредне сврхе, затим балнеолошке и хидротерапијске методе лечења, као и спортско рекреативне сврхе.

Реализација коришћења геотермалних вода у сврхе лечења у насељу Дубље, условно речено, већ је започета изградњом објеката бањског лечилишта “Мачванско врело“ (Бања Дубље), у близини истражне бушотине (ДБ-1) у североисточном делу насеља. Планирана је изградња бањског комплекса за лечење хроничних реуматских и кожних оболења, а изграђени су покривени базен са три шкољке за термалну воду и пратећим просторијама, плато са отвореним базеном са три шкољке за термалну воду, свлачионице и засебни мокри чвор. У склопу комплекса је бунар, дубине 400м, самоизлива 15 l/s и температуром воде од 50,5°С, са кога је планирано снабдевање. Изграђени објекти никад нису стављени у функцију. Објекат у ком је затворени базен је, с обзиром да више година није у функцији, у релативно добром стању, тако да би уз детаљну реконструкцију и доградњу пратећих садржаја, овај објекат могао бити враћен у функцију, било да је реч о првобитној или некој компатибилној намени.

На бази резултата прелиминарне оцене геотермалних ресурса на подручју Мачве, постоје реални предуслови за интензивну експлоатацију и коришћење термалних вода: у пољопривреди, за загревање стакленика и интензивну производњу поврћа, воћа, цвећа, др. биља; загревање објеката у сточарству; за сушење биљних производа; у топловодним рибњацима за производњу конзумне рибе и рибље млађи; за спортско - рекреативне, туристичке и др. сврхе. Истраживања геотермалних ресурса нису завршена, као ни оцена резерви геотермалне енергије, али експлоатација и коришћење може да започне на локацијама индивидуалних потрошача, за потребе интензивне производње хране, цвећа, сушење биљних производа др. сврхе.
Према допису Министарства рударства и енергетике, Одељења за одрживи развој у области рударства и енергетике (бр. 350-01-22/2010-01 од 06.05.2010.), које води катастар истражних и експлоатационих поља минералних сировина, на територији општине Богатић се налази експлоатационо поље предузећа «La Verdura» доо, Богатић, лежиште «Бељиште», минерална сировина: термална вода.

4.2.6.5. Бујице и ерозија

Слаба нагнутост Мачве не захтева мере противерозивне заштите. При високом нивоу подземних вода долази до забаривања земљишта, па је потребно вршити дренажу.

За Мачву је карактеристична дефлација, тј. издувавање ветром плодоносних слојева тла. Она је у Мачви појачана после комасације земљишта, када су искрчене бројне ветрозаштитне шуме и шумарци, па је потребно њихово планско обнављање. Дефлацији најлакше подлежу песковита земљишта, а од глиновитих она која су на површини сува. Биљни покривач у оваквим случајевима служи као заштита земљишта.

4.2.7. Педолошке карактеристике

У општини Богатић земљиште представља најзначајнији природни потенцијал, а пољопривреда основну привредну делатност. Мачва представља посебан педогеографски микрорејон, где су аридна клима и алувијални седименти и лес, као најчешћа литолошка подлога пресудно утицали на структуру педолошког покривача. У овом рејону велика издиференцираност педолошког покривача огледа се у смени различитих типова земљишта, почев од алувијалних, минерално - барских преко чернозема до гајњача и смоница.

Значајан део земљишног фонда Мачве је изложен различитим облицима деградације и загађења, који смањују његову плодност. Коришћење и заштита земљишта треба да буду засновани на моделу „одрживог развоја“, који подразумева пуну равнотежу екологије и економије. Од еколошки очуваног земљишта зависи не само висина приноса него и производња биолошки здраве хране.

4.2.7.1. Структура педолошког покривача

На територији општине Богатић образовао се већи број типова земљишта. Најзаступљенија су аутоморфна земљишта (56,3%) и то гајњача (23,5%), а од хидроморфних земљишта најзаступљенији је алувијум (19,5%).

Табела 5: Структура педолошког покривача општине Богатић

Тип земљишта	Заступљеност	
	ha	%
Аутоморфна	21.600	56,3
• **Чернозем**	1.740	4,5
• **Чернозем (деградирани)**	4.970	13,0
• **Гајњача**	9.000	23,5
• **Гајњача у лесивирању**	5.800	15,3
Хидроморфна	16.797	43,7
• **Алувијум**	7.497	19,5
• **Ливадско (минерално- барско)**	6.300	16,4
• **Смоница хидрогена**	400	1,0
• **Псеудоглеј**	2.600	6,8
Укупно	38.431	100,0

(ППО Богатић 1986-2000., Аналитичко- документациона основа, „ПЛАН“ Шабац, Шабац, 1986.)

Чернозем: Биолошке особине чернозема (4,5%) условљене су неутралном реакцијом и садржајем хумуса. Ова врста чернозема је погодна за пољопривреду и уз примену агротехничких мера постижу се високи приноси.

Деградирани чернозем: Деградирани чернозем (13%) заузима већу површину од нормалног чернозема и заступљен је у деловима катастарских општина: Богатић, Дубље, Метковић, Глушци и Узвеће. Деградирани чернозем има добру водопропустљивост, која је резултат његове структуре и песковите подлоге, као и изражену способност капиларног пењања воде, што је од посебног значаја за наводњавање. Производна способност му је прилично велика, а за гајење воћа је погоднији од нормалног и излуженог чернозема.

Гајњача и гајњача у лесивирању: Обухвата делове катастарских општина: Бадовинци, Салаш Црнобарски, Глоговац, Совљак, Богатић, Дубље и Клење. У зони гајњаче среће се и чернозем у катастарским општинама Клење и Богатић и ливадско земљиште у катастарским општинама Богатић и Глоговац. Нормална гајњача је најзаступљенији тип земљишта у Општини и заузима 23,5% територије, а гајњача у лесивирању заузима 15,3%, што заједно чини 38,8% територије општине, тако да су ово најзаступљенија земљишта. Гајњаче су земљишта средње пољопривредне вредности. Применом агротехничких мера продуктивност се може повећати, посебно повећањењем хумусног хоризонта, процесом хумизације, уношењем органских материја или гајењем трава. На гајњачама добро успевају стрна жита, мање кукуруз. Ово земљиште је оцедито па је погодно за ливаде, пашњаке и гајење коштичавог воћа: вишања, трешања, кајсија, бресака. Гајњача у лесивирању је заступљена у северозападном (Црна Бара и Баново Поље) и јужном делу општине (Бадовинци, Очаге и Клење). Према производним својствима спада у ред земљишта слабијих продуктивних особина. Оподзољивање се може спречити мелиоративним и агротехничким мерама.

Алувијум: Највеће површине под алувијумом се налазе у западном и северозападном делу општине, поред Дрине и Саве у атарима села: Бадовинци, С. Црнобарски и Ц. Бара. Мање површине се налазе поред реке Засавице. Пољопривредна вредност алувијалног земљишта је велика. Његове морфолошке, физичке и хемијске особине пружају повољне услове за пољопривредне културе, посебно поврће али за шуме и ливаде. За обезбеђивање биљака водом у току лета, важна је чињеница да је изражена капиларна способност издизања воде, која је већа него код других земљишта. Алувијална земљишта се убрајају у најплоднија, али низ околности умањује њихову вредност, као што су поплаве и бујични наноси. Подела алувијума се врши према садржају креча на: карбонатни

(дрински) и некарбонатни (савски) алувијум. Карбонатни алувијум простире се поред Дрине све до њеног ушћа. Садржај хумуса у површинском слоју износи 3 - 5%, а укупног азота 0,11- 0,22%. Безкарбонатни алувијум се простире дуж десне обале Саве. Ова врста земљишта је погодна за гајење интензивних ратарских култура.

Ливадско земљиште / минерално - барско земљиште (Семиглеј): Ово земљиште се често описује као минерално - барско. У општини Богатић је заступљено на 16,4% површине и то у Ц. Бари, Б. Пољу, Богатићу, Глушцима, Метковићу, Узвећу, Богатићу и Белотићу. Минерално барска земљишта имају нешто слабије физичке особине. Мање су порозна, теже регулишу влажност и подложна су забаривању. Мања количина кише их разблажи, али се лако стврдну и пуцају. То су тешка земљишта и за пољопривреду слабо подесна, пошто су или сувише влажна или претерано сува и врло тврда. Ритска црница или минерално барско земљиште у ужем смислу по саставу је иловача или лака глинуша. Акумулативни хумусни хоризонт је дубине 45- 90 cm. Минерално барска земљишта око Битве и Засавице, још увек су подложна дејству влаге, па се и даље налазе у стадијуму забаривања. Садржај хранљивих материја не осигурава високу продуктивност, нарочито тамо где се јављају високе подземне воде. У сушним годинама оне често дају високе приносе, јер добро држе влагу, а подземна вода је на малој дубини. На њој добро успевају окопавине, крмно биље и поврће, слабије стрна жита.

Смоница хидрогена: Смоница спада у групу нешто тежих ритских црница. У општини Богатић је заступљена хидрогена смоница, на малим површинама у делу КО Белотић и Богатић. Тежак механички састав смоница, нестабилан у сувом и влажном стању захтева дубоку обраду којом се побољшава структура, водне, ваздушне и топлотне особине овог земљишта. Агротехничке мелиорације захтевају калцификацију, хумизацију и гајење вишегодишњих трава (луцерке). На смоницама добро успевајуокопавине, крмно биље и воће, а слабије жито.

Параподзол (псеудоглеј): Параподзол је такав тип подзола код кога су процеси деструкције и оподзољавања најмање одмакли. У општини Богатић се појављује на два локалитета: у делу КО Глушци, Богатић и Баново Поље, у северном и КО Дубље у јужном делу Општине. Заузима 6,8% укупне територије Општине. Параподзол спада у безкарбонатна и кисела земљишта. Северни локалитет има слабо киселу реакцију, повољан садржај хумуса (2,6%) и азота и осредњи садржај лакоприступачног фосфора и калцијума. Јужни локалитет има киселу реакцију нижи садржај хумуса и азота и посебно низак садржај лакоприступачног фосфора и ниску до средњу обезбеђеност у лакоприступачном калијуму.

4.2.7.2. Бонитетне класе земљишта

Подручје општине Богатић се одликује земљиштем изузетно добрих бонитетних класа.

Табела 6: Преглед бонитетних класа земљишта у општини Богатић

Бонитетна класа	Удео у површини у %	Погодност за биљну производњу	Погодност за наводњавање	Врста ограничења	Тип земљишта
I	40,9	Погодна су за интензивну производњу свих ратарских и повртарских култура; Могу се постизати високи и доста стабилни приноси.	врло погодна	нема	Чернозем Чернозем - деградирани Гајњача
II	26,8	Погодна су за интензивну производњу свих ратарских и повртарских култура; Постижу се високи приноси али су мање стабилни.	врло погодна	мала	Гајњача у лесивирању Алувијум (део)
III	20,1	Погодна су за интензивну производњу ратарских и повртарских култура; У неким годинама осетна умањења приноса.	погодна	плављење, превлаживање	Ливадско земљиште Алувијум (део)
IV	9,6	Погодна су за гајење већине ратарских култура; Резултати у производњи су скромнији, нарочито у неким годинама.	мање погодна	плављење, механички састав, стратиграфија, реакција, асимилативи	Алувијум Смоница Параподзол (Псеудоглеј)
V	2,6	Мало су погодна за интензивну пољопривредну производњу; Део површина уопште није погодан	нису погодна	плављење, стратиграфија, механички састав (шљунак, песак)	Алувијум (део)

(ППО Богатић 1986.-2000., Аналитичко- документациона основа, „ПЛАН“ Шабац, Шабац, 1986.)

У I бонитетну класу сврстана су она земљишта која су погодна за интензивну биљну производњу, на којима се могу гајити културе и са највећим захтевима и постизати високи и стабилни приноси. То су земљишта која су погодна за наводњавање. Немају ограничења у коришћењу, те нема потребе за мелиорацијама.Овде си сврстани: чернозем, чернозем деградирани и гајњача.

У II бонитетну класу сврстана су земљишта добрих физичких, хемијских и механичких особина. Погодна су за гајење свих ратарских и повртарских култура, рачунајући и оне са највећим захтевима. Погодна су за наводњавање. Ограничењасу: ризик од поплава (алувијум) и диференциран профил (лесивирана гајњача). Овде су уврштени алувијални наноси највиших кота, на потезу КО Бадовинци, десно од реке Дрине и гајњача у лесивирању.

У III бонитетну класу сврстана су земљишта нешто већих ограничења било због већег ризика од поплава (алувијум) или склоности превлаживању (ливадска земљишта). Овде се успешно могу гајити све ратарске и повртарске културе, уз одређени ризик у неповољнијим годинама. Овде су сврстана ливадска земљишта и алувијални наноси.

У IV бонитетну класу сврстана су земљишта са већим ограничењима. Проблеми код ових земљишта су: већа учесталост поплава на нижим теренима (алувијални наноси), неповољан водно ваздушни режим услед тешког механичког састава (смоница и псеудоглеј на северу Општине) или појава алувијалног вододрживог хоризонта и кисела реакција код псеудоглеја јужног локалитета. Заједнички проблем свих земљишта сврстаних у ову класу је низак ниво биљних асимилатива. На овим земљиштима не могу се гајити успешно сви усеви, па је плодоред сужен. Потребне су хидротехничке и педомелиоративне мере.

У V бонитетну класу сврстани су терени на којима се у знатној мери појављују плитки алувијални наноси, песковито- шљунковити, који нису погодни за пољопривредну производњу.

Деградација земљишта:
Највећи потенцијал општине Богатић представља плодно пољопривредно земљиште, које уз друге погодности (богатство воде и повољну климу) омогућује интензивну пољопривредну производњу. Земљиште као природни потенцијал претрпело је у целини измене, како у начину коришћења тако и у начину деградације. Узроци деградације земљишта су разноврсни: биолошки, хемијски или механички, са различитом дужином трајања и интензитетом деградације. Најчешћи облици деградације земљишта настају деловањем водне и еолске ерозије и услед хемијских загађења, чији су главни извори: хемијска средства која се користе у пољопривреди; отпадне воде; и загађујуће материје из ваздуха, које се таложе на земљишту.

Деградацију земљишта изазивају и неадекватне агротехничке мере које се примењују приликом обраде. Најчешћа оштећења су: ацидификација земљишта, збијање, кварење структуре, стагнација воде, одношење земљишног материјала водом (површинска ерозија), оштећења ораничног слоја хемијским, физичким и биолошким процесима, загађења тешким металима, опасним и штетним материјама, недовољно контролисаном употребом пестицида и сл. Посебну опасност представља нерационална и технолошки неадекватна примена нитрата и нитрита са недозвољеним ефектима на биљни и животињски свет, земљиште и воду, као и не увек довољно контролисана употреба средстава за заштиту пољопривредних култура.

Квалитетно пољопривредно земљиште се све више губи претварањем у грађевинско.

4.2.8. Биолошке карактеристике

4.2.8.1. Флора

Подручје општине је сврстано у панонску биљногеографску зону, а флора је подељена на: вегетацију шума, вегетацију мочвара и вегетацију ливада и пашњака. Под утицајем човека највећи део терена је претворен у пољопривредно земљиште, чиме су смањене површине по типичним биоценозама - примарних шумских и ливадских заједница.

Шумске биљне заједнице развијале у зависности од надморске висине и климатогених земљишта, од барске иве, до храста лужњака и граба. Садашњу аутохтону шумску вегетацију карактеришу различите фитоценозе. У северном делу су заступљене шуме топола и врба, у централном лужњака и граба, а у јужном делу Мачве храстова сладуна и цера и шуме лужњака и жутиловке.

На подводним теренима Мачве дуж речних токова Дрине и Саве заступљена је састојина меких лишћара (топољаци и врбаци) коју граде следеће фитоценозе: шуме барске иве, дуж Засавице и у забареним стаништима; шуме бадемасте врбе, које смењују претходне на простору северне, северозападне и североисточне Мачве; шуме црвене врбе; шуме беле врбе, које су заступљене поред Саве, Дрине и око других река и мочвара; шуме сиве врбе, у појасу поред Дрине; шуме црне тополе; шуме беле тополе, дуж Саве и Дрине и по микродепресијама у Мачви; шуме црне јове, које су заступљене поред Дрине; шуме сиве јове, које су заступљене само на радној ади тј. напуштеном рукавцу Дрине.

На речним терасама у долинама Дрине и Саве и њихових притока у Мачви, пре привођења ових терена култури, расла је шума храста лужњака, представљена већим бројем варијетета од влажних до сувих. Шуме лужњака су се очувале у Мачви на малим површинама, углавном у малим забранима. Шуме лужњака и граба су заступљене на нешто већој висини од претходних, а шуме лужњака и цера на гредама и узвишењима која нису водоплавна. У саставу наведених типова шума заступљене су следеће врсте: багрем, брест, бели јасен, липа, пољски јасен, бели граб, клен, бели глог, трњина и друге.Ове шумске врсте расту на алувијуму са дубљом подземном водом, на ливадском земљишту, смоници и гајњачи, који се срећу на нижим оцедитијим теренима. Наведене врсте не чине непрекидне шумске комплексе, већ се појављују у виду букета праћени пузавицама и густим травним покривачем. На влажним теренима у овим шумским комплексима расту местимично топола јова и врба.

Мочварна вегетација се среће у барама и мочварама дуж Дрине и Саве, као и тамо где је подземна вода стално висока и где провлађују барска и мочварна земљишта. У Мачви су то баре Засавица, Рибњача, Поповица, Широка бара, Јовача и др. Корито реке Засавице је јако обрасло густом барском вегетацијом. У оквиру мочварне вегетације су заступљене врсте: трска, шевар, локвањ, рогоз, водена метвица, водена боквица, водени љутић, ритски босиљак, дубачац, ритска детелина, водена кудеља, чешљуга, зечји трн, ритска горушица, троскот, плаветник и др. На подводним теренима који се у току лета исушују, као нижи спрат вегетације у односу на шевар рогоз, трску и друге изразите хидрофите, срећу се и друге фитоценозе, као млечика, и друге, а на теренима где је подземна вода близу површине срећу се прелазне асоцијације од мочварне вегетације ка вегетацији долинских ливада и пашњака, чији су представници разне врсте оштрица. Поред набројаних срећу се и неке коровске биљке које расту на влажним стаништима – углавном на ритским црницама и минералним барским земљиштима. Представници ове асоцијације су коњски босиљак, водена метвица, дуголисна метвица, љутић, мухар, ситна сита, хибридна детелина и други. У периоду 1961. - 1990. године спроведени су радови на регулацији и исушивању мочвара, чиме су се пореметили услови за развој мочварне вегетације и животињског света. Због тога су неке баре проглашене заштићеним природним резерватима (Засавица, Рибњача), чију аутентичнос треба очувати.

Вегетација равничарских ливада и пашњака јавља се на оцедитијим и сувљим стаништима око Дрине и Саве. Јавља се ритским црницама и ливадским земљиштима на којима су заступљене следеће врсте: камфорова трава, зубача, бела детелина, котрљан, попонац, детелина, кантарион, чичак, мајчина душица, црни слез и друге. Посебан значај, с обзиром на квалитет и заступљеност имају асоцијације са ливадарком и лисичијим репком. Заступљени су и маслачак, хајдучка трава, штаваљ, црвена детелина, усколисна боквица, ивањско цвеће, пољска горушица, ивица, бели босиљак и друге врсте. У саставу ове вегетације могу се наћи и многе друге биљке што показује богатство флористичког састава долинских ливада и пашњака. Велике површине ливада у Мачви су последњих деценија претворене у оранице.

Коровска вегетација се јавља у великом броју врста, на пољопривредним површинама, дуж међа и путева. Представници су: коприва, маслачак, млечика, кукољ, дивљи овас, паламида, троскот, љутић, попонац, а сусрећу се и мртва коприва, лављи репак, врбена, чичак, црни слез и друге врсте.

Украсне биљке се гаје у баштама и окућницама. Честе су шебој, рузмарин, перуника, љубичица, дивљи зумбул, бели крин, кукурек, висибаба, ђурђевак, трандовиље, кадуља, питоми босиљак, ружа, селен, јоргован и друге врсте.

4.2.8.2. Фауна

Фауна Мачве припада панонском фаунистичком региону у коме живе средњеевропске и степске животиње. Најважнији представници животињског света су: лисица, зец, јазавац, вук, видра, ласица, срна, јелен, кртица, јеж, дивља свиња, хрчак, европска текуница, пацови, мишеви, обичан твор, волухарица и други.

Карактеристичне врсте птица су: врабац, велика сеница, сива сеница, црна врана, сива врана, гавран, бела рода, детлић, јастреб мишар, сврака, чавка, сива жуна, пругасти детлић, чворак, црноглава грмуша, црни кос, жути кос, дивљи голуб, гугутка, пољска шева, кукавица, препелица, пољска јаребица, фазан, сова, креја, кобац и друге.

Карактеристичне врсте водоземаца и гмизаваца су: барска корњача, шумска жаба, жаба крекетуша, даждевњак, мрмољак, слепић, шумски гуштер, зидни гуштер, змија белоушка и друге.

Рибљу фауну представљају: шаран, штука, караш, смуђ, кечига, сом и друге.

Свет инсеката је веома разноврстан, иако је проређен због примене агрохемијских средстава.

Стално сужавање и мењање природних станишта услед крчења шума, мелиорација и исушивања мочвара, хемизација пољопривреде и друге људске активности, знатно су проредили неке врсте животиња.

4.3. СТАНОВНИШТВО

4.3.1. Просторни размештај становништва

Просторним планом општине Богатић обухваћена је целокупна територија Општине Богатић коју чине сва насељена места, односно, подручја свих катастарских општина, која улазе у састав ове територијалне јединице. Укупна површина подручја општине Богатић износи 384,31 km². У оквиру ње се налази 14 катастарских општина. Просечна величина насеља је 27,42 km², а просечна густина насељености је 85,91 ст/km². Број становника (по попису 2002.г.) је био 32.990 а домаћинстава 9.794, са просечним бројем чланова од 3,4. У насељу Богатић, као центру Општине живело је 7.350 (по попису 2002. г.) или 22,28%. У односу на Републику, густина насељености је изнад просека (85,8 ст/km²) али је тенденција пада ипак присутна.

Табела 7: Површина катастарских општина, број насеља број становника и густина насељености на подручју Просторног плана

Р.бр.	Катастарска општина	Површина у км²	Бр. насеља	Бр. становника 2002.	Густина насељености ст./км²
1.	Бадовинци	61,67	1	5.406	87,7
2.	Баново Поље	22,92	1	1.619	70,6
3.	Белотић	20,40	1	1.744	85,5
4.	Богатић	47,82	1	7.350	153,7
5.	Глоговац	8,97	1	967	107,8
6.	Глушци	32,22	1	2.346	72,8
7.	Дубље	39,61	1	3.317	83,7
8.	Клење	34,01	1	3.253	95,6
9.	Метковић	19,45	1	1.244	64,0
10	Очаге	5,66	1	409	72,3
11.	Салаш Црнобарски	23,04	1	1.344	58,3
12.	Совљак	9,39	1	618	65,8
13.	Узвеће	21,98	1	1.103	50,2
14.	Црна Бара	37,17	1	2.270	61,1
Укупно		**384,31**	**14**	**32.990**	**85,8**

Извор: РГЗ, Служба за катастар непокретности Богатић; Попис становништва, домаћинстава и станова у 2002.години,

Највећа густина насељености је на подручју КО Богатић (153,7 ст./km²). У оквиру Општине зоне концентрације становништва су дуж регионалног пута Шабац – Богатић – Бадовинци/Павловића мост, и то посебно у Богатићу, Клењу и Бадовинцима, где живи 48,5 укупног становништва Општине Богатић.

У етничком погледу, национални састав становништва има следећу структуру: срби 32.014 97,04%), црногорци 31 (0,09%), југословени 43 (0,13%), муслимани 15 (0,04%) и осталих националности са незнатним учешћем.

4.3.2. Анализа кретања броја становника

На подручју Општине Богатић, према попису из 2002. године, живи 32.990 становника, тј. 0,4% републичке популације, док је 1948. године учешће општине износило 0,6%. Од 1948. до 1953. године становништво Општине се повећало, а потом се смањује, до 1991. године; у периоду 1981 – 1991. године у просеку годишњи пад је за 81 лица. Од 1991. до 2002. године број становништва Општине се незнатно смањио, са 33.398 на 32.990. Поред наведеног броја, још око 1.829 становника Општине живи у другим подручима/местима дуже од 10 година, док је тај број 1991. године износио око 1.040, а што је приказано у табелама које следе:

Табела 8: Број становника Општине Богатић по пописима:

Подручје	Број становника						
	1948.	1953.	1961.	1971.	1981.	1991.	2002.
	1	2	3	4	5	6	7
Општина Богатић	35.560	37.492	37.141	35.882	35.256	34.438	34.819
насеље Богатић	5.662	6.287	6.413	6.834	7.225	7.346	7.750
остала насеља	29.898	31.205	30.728	29.048	28.031	27.092	27.069

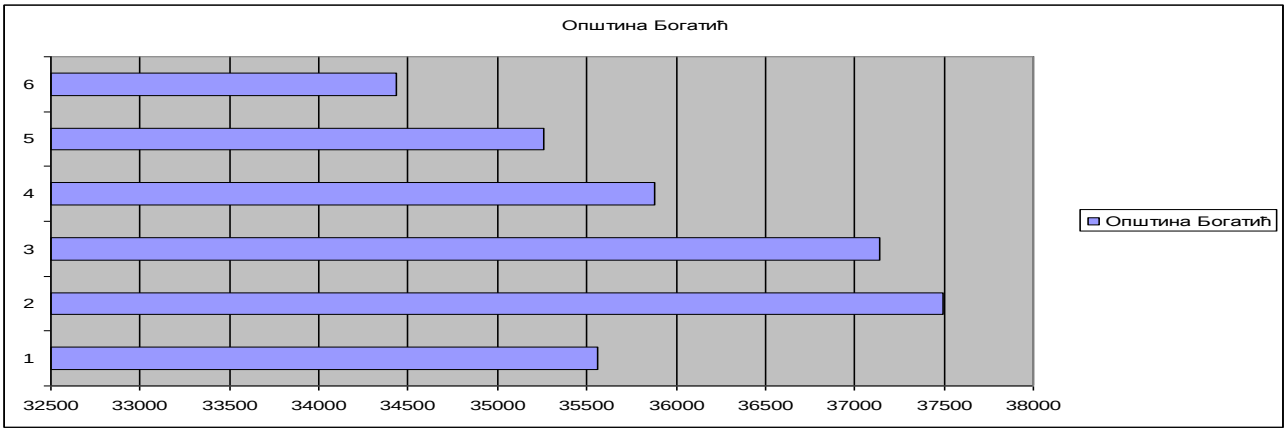

Графикон: Број становника Општине Богатић по пописима

Табела 9: Стопе просечног пораста броја становника:

Општина Богатић	СТОПЕ ПРОСЕЧНОГ ПОРАСТА (на 1000 становника)					
	1948.-1953.	1953.-1961.	1961.-1971.	1971.-1981.	1981.-1991.	1991.-2002.
Општина Богатић	+16,0	-1,1	-3,4	-0,2	-2,3	+1,0
насеље Богатић	+21,2	+2,5	+6,4	+5,6	+1,7	+4,9
остала насеља	+8,6	-19,3	-5,6	-3,5	-3,4	-0,1

У целом послератном периоду насеље Богатић бележи стални пораст броја становника (са 5.662 на 7.750 у 2002. години, дакле пораст за око 1,3 пута, са великом стопом просечног годишњег пораста становништва у периоду 1948.-53. (21,2%), да би након тога пораст нагло опао и имао значајне осцилације, наравно у позитивном смислу. У периоду 1991.-2002. године стопа раста је опала на 4,9%. Општина Богатић бележи позитиван раст у периоду 1948.-53. (16%) и у задњем посматраном периоду, 1991.-2002. (1,0%) да би у осталим међупописним периодима бележила негативан раст, не тако велики али са значајним осцилацијама.

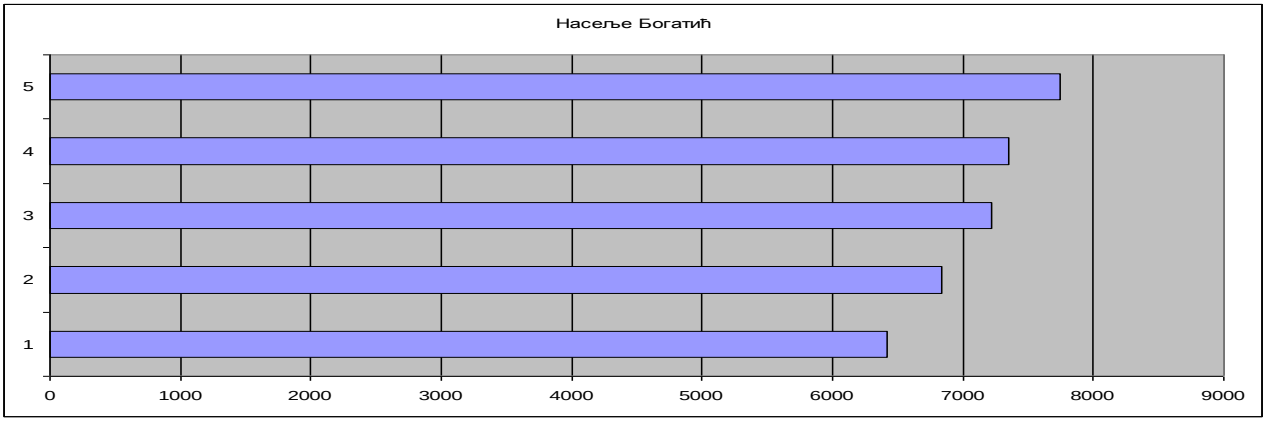

Графикон: Број становника насеља Богатић по пописима

На основу природног прираштаја становништво Општине се у периоду 1991. -2002. године смањило за око 1.758 лица па и насеље Богатић има негативан природни прираштај за 177 лица, док је остатак од -1.581 односи на негативан природни прираштај осталих сеоских насеља Општине Богатић.

Природни прираштај – Са изузетком у 1982. и 1985. године, природни прираштај је у Општини Богатић, од 1981. – 2008. год., непрестано опадао, како у апсолутном тако и у релативном износу. Ниске репродуктивне норме већине становништва у Општини достигле су критичне вредности и изазвале отворену биолошку депопулацију и убрзано демографско старење. У међупописном периоду 1991. – 2002. године, број становника (обрачунат по новој технологији, из 2002. год.) се смањио за 408, односно просечна годишња стопа износи -1,0‰. У Општини Богатић је позитиван миграциони салдо од 1.350 готово неутралисао негативне вредности природног прираштаја, односно

биолошку депопулацију, (- 1.758 од 1991. -2002.), па чак утицао на само незнатан пад укупног броја становника. Отуда је на бројно стање становништва Општине Богатић у време пописа 2002. године известан утицај имао и прилив избеглица из Босне и Херцеговине. У Општини аутохтоно становништво чини 67,8%, а становништво које потиче из исте Општине 10,2%.

Депопулација – Становништво у Општини Богатић представља једну од старијих популација у Србији, са старошћу од 40,9 (Србија 40,7) година у време пописа 2002. године. Удео младих је низак и опада, док је удео старијих висок и стално расте. Према попису из 2002. године 5.193 становника припада групи становништва млађих од 15 година, док је старих (65 и више година) било 6.296 лица, или 19% од укупног становништва. По први пут у Општини Богатић забележен је већи број старијих него младих. Старење и одлив становништва посебно угрожавају сеоско становништво општине, у којој се са смањењем радно способног становништва губи способност за одрживо управљање природним добрима. Коефицијент економске зависности у општини расте, јер се број активних лица спорије повећава од заједничког броја издржаваних лица и лица с личним приходом, што узрокује озбиљне социо – економске проблеме у одрживом просторном развоју Општине Богатић.

4.3.3. Анализа кретања броја домаћинстава

На подручју Општине, према попису из 2002. године има 9.794 домаћинстава. Просечна величина домаћинства се током времена смањивала, и данас износи 3,36. Око 44% домаћинстава су са 4 и више лица по домаћинству, а заступљеност домаћинстава са 6 и више чланова је око 14%.

Основне карактеристике промене укупног броја домаћинстава Општине је сталан благи раст до 2002.г. када је приметан благи пад у појединим сеоским насељима. До 1961.г. број домаћинстава се равномерно повећавао (просечно 57-58 домаћинстава). У исто време забележен је и тренд опадања просечног броја становника по домаћинству. У пероду од 1961. до 2002. просечна величина домаћинства се смањила са 4,29 на 3,36 а укупан број домаћинстава се повећао са 8.651 на 9.794.

Табела 10: Кретање броја домаћинстава до 2002.

Насеље	Број домаћинстава						
	1948.	1953.	1961.	1971.	1981.	1991.	2002.*
Бадовинци	1.159	1.217	1.331	1.453	1.520	1.494	1.510
Баново Поље	378	413	443	471	469	473	444
Белотић	325	353	409	446	479	500	504
Богатић	1.309	1.541	1.669	1.884	2.087	2.180	2.289
Глоговац	243	253	279	283	285	289	301
Глушци	532	594	649	670	690	687	713
Дубље	754	826	944	970	939	980	932
Клење	717	763	879	932	989	977	957
Метковић	308	320	351	353	360	356	347
Очаге	51	76	95	103	111	126	124
С. Црнобарски	385	410	427	432	428	426	418
Совљак	141	157	170	190	178	188	193
Узвеће	266	288	331	338	335	332	379
Црна Бара	583	619	674	725	737	731	683
Општина	**7.151**	**7.830**	**8.651**	**9.250**	**9.607**	**9.739**	**9.794**

* по методологији пописа 2002.

Табела 11: Кретање просечне величине броја домаћинстава до 2002.

Насеље	Просечна величина				
	1961.	1971.	1981.	1991.	2002.*
Бадовинци	4,72	4,09	3,87	3,77	3,58
Баново Поље	4,46	3,99	3,69	3,52	3,64
Белотић	4,25	4,04	3,76	3,63	3,46
Богатић	3,84	3,63	3,46	3,36	3,21
Глоговац	4,25	3,81	3,50	3,41	3,21
Глушци	4,28	3,82	3,64	3,54	3,29
Дубље	4,37	3,91	3,79	3,60	3,55
Клење	4,44	4,00	3,69	3,55	3,39
Метковић	4,45	4,28	3,94	3,69	3,58
Очаге	4,78	4,12	4,01	3,50	3,29
С. Црнобарски	4,26	3,71	3,59	3,37	3,21
Совљак	4,17	3,17	3,52	3,42	3,20
Узвеће	4,14	3,96	3,77	3,33	2,91
Црна Бара	4,21	3,76	3,54	3,22	3,32
Општина	**4,29**	**3,88**	**3,67**	**3,43**	**3,36**

* по методологији пописа 2002.

4.3.4. Старосна структура становништва

Старосна структура становништва је приказана у следећој табели:

Табела 12: Становништво према већим старосним групама, попис 2002

Насеље	Становништво по старости				Остали контигенти становништва		
	укупно	испод 15 год.	радни контигент (15-64)	старо становн. (65+)	предшкол. деца (0-5)	пунолетно становн. (18+)	просечна старост
БАДОВИНЦИ	5.406	908	3.506	945	413	4.276	39.6
у %	100	16.8	64.8	17.5	7.6	79.1	-
Б. ПОЉЕ	1.619	270	970	351	99	1.294	41.8
у %	100	16.7	59.9	21.7	6.1	79.9	-
БЕЛОТИЋ	1.744	245	1.175	340	114	1.417	41.6
у %	100	14.0	66.3	19.5	6.5	81.2	-
БОГАТИЋ	7.350	1.142	4.878	1.229	508	5.910	40.0

у %	100	15.5	66.4	16.7	6.9	80.4	-
ГЛОГОВАЦ	967	126	609	223	55	804	43.4
у %	100	13.0	63.0	23.1	5.7	83.1	-
ГЛУШЦИ	2.346	375	1.526	480	161	1.909	41.6
у %	100	16.0	65.0	20.4	6.8	81.4	-
ДУБЉЕ	3.317	548	2.109	651	221	2.636	40.5
у %	100	16.5	63.6	19.6	6.6	79.5	-
КЛЕЊЕ	3.253	525	2.026	608	212	2.610	41.0
у %	100	16.1	62.3	18.7	6.5	80.2	-
МЕТКОВИЋ	1.244	199	759	276	86	995	42.0
у %	100	16.0	61.0	22.2	6.9	80.0	-
ОЧАГЕ	409	72	287	50	30	317	38.5
у %	100	17.6	70.2	12.2	7.3	77.5	-
С. ЦРНОБ.	1.344	174	853	296	76	1.110	42.5
у %	100	12.9	63.4	22.0	5.6	82.6	-
СОВЉАК	618	80	412	125	28	510	42.3
у %	100	12.9	66.6	20.2	4.5	82.5	-
УЗВЕЋЕ	1.103	182	683	221	67	890	41.5
у %	100	16.5	61.9	20.0	6.1	80.7	-
ЦРНА БАРА	2.270	347	1.420	495	142	1.836	42.4
у %	100	15.3	62.5	21.8	6.2	80.9	-
ОПШТИНА БОГАТИЋ	**21.990**	**5.139**	**21.081**	**6.290**	**2.212**	**26.514**	**40.9**
у %	**100**	**15.7**	**63.9**	**19.1**	**6.7**	**80.4**	**-**

Према томе, основни контигенти и индикатори становништва показују да је старосна структура економски нестабилна будући да само око 26% укупног становништва припада групи старости од 25-44 године, а то су привредно најактивнији. Следећа важна група старости је између 45-60 година и она учествује са чак 25,1 %. Индиректно, сви ови индикатори указују на негативан природни прираштај становништва у свим насељима Општине, посматрано у периоду од 1981. до 2008. године.

Поредећи структуру становништва по старости Републике Србије и општине Богатић, долази се до закључка да је она за најмлађу категорију становништва повољнија у општини а за најстарију

категорију, општина Богатић има неповољнију структуру за 2% поена. Када је реч о старосној структури становништва у доби од 15 до 65 година, општина има повољнију структуру за 2% поена а што је и категорија са нејвећим учешћем у структури (65,42%).

4.3.5. Стопа активности становништва

Демографски индикатори указују на негативан природни прираштај становништва у свим насељима Општине, посматрано у периоду од 1981. до 2008. године. То се директно одражава на контигент радно - способног становништва који представља у условном смислу укупан људски производни потенцијал/капитал. Овај контигент према подацима из 2002. године износи 21.081 лица или 63,9% укупног присутног становништва Општине Богатић. По насељима посматрано, најниже учешће радног контигента има Б. Поље (59,9%) а највише Богатић и Совљак (66,4% односно 66,6%).

Активност становништва – Стопа активности становништва Општине износи 50,4%. Учешће активности становништва које обавља занимање износи 44,4%, док учешће издржаваног становништва износи 37,0%.

Табела 13: Становништво у земљи по секторима и активности, 2002.

Насеље	Укупно становника	Женско становништво	Мушко становништво	Укупно акт. стан. које обавља занимање	Од тога:	
					Пољоп.	Непољоп.
БАДОВИНЦИ	5.406	3.386	2.020	2.721	2.139	528
у %	100	62.6	37.4	100	80.6	19.4
Б. ПОЉЕ	1.619	1.109	500	817	703	114
у %	100	68.5	31.5	100	56.0	14.0

БЕЛОТИЋ	1.744	839	905	849	555	294
у %	100	48.1	51.9	100	65.3	34.7
БОГАТИЋ	7.350	1.560	5.790	2.538	919	1.619
у %	100	21.2	78.8	100	36.2	63.8
ГЛОГОВАЦ	967	402	565	447	276	171
у %	100	41.6	58.4	100	61.7	38.3
ГЛУШЦИ	2.346	1.184	1.162	899	662	237
у %	100	50.5	49.5	100	73.6	26.4
ДУБЉЕ	3.317	1.945	1.372	1.506	1.147	359
у %	100	58.6	41.4	100	76.2	23.8
КЛЕЊЕ	3.253	1.771	1.482	1.431	1.071	360
у %	100	54.4	45.6	100	74.8	25.2
МЕТКОВИЋ	1.244	906	338	682	577	105
у %	100	72.8	27.2	100	84.6	15.4
ОЧАГЕ	409	248	161	197	153	44
у %	100	60.6	39.4	100	77.7	22.3
С. ЦРНОБ.	1.344	881	463	673	554	119
у %	100	65.5	34.5	100	82.3	17.7
СОВЉАК	618	256	362	272	161	111
у %	100	41.4	58.6	100	59.2	40.8
УЗВЕЋЕ	1.103	755	348	566	482	84
у %	100	68.4	31.6	100	85.1	14.9
ЦРНА БАРА	2.270	1.231	1.039	1.039	784	255
у %	100	54.2	45.8	100	75.4	24.6
ОПШТИНА	**32.990**	**16.473**	**16.517**	**14.637**	**10.237**	**4.400**
у %	**100**	**49.9**	**50.1**	**100**	**69.9**	**30.1**

Извор података – РЗС – Попис становништва за 2002. годину

У периоду од 1981. - 2002. године учешће пољопривредног становништва у Општини Богатић се смањило са 67,0% на само 50%, а радне снаге (која обавља занимање) у пољопривреди са 71,6% на 69,9%. Ове промене у Општини Богатић одразиле су се на промене у структури радне снаге која са својим деловањем утиче на развој становништва. Непољопривредно становништво у овом периоду се повећало од 33,0% у 1981. години на око 50% у 2002. години, што се одразило на пораст активног становништва ван пољопривреде од 35% у 1981. на 38,5% у 2002. години.

Табела 14: Кретање укупног, активног, издржаваног и лица с личним приходом у Општини Богатић, у 1981. и 2002. години

Категорија становништва	**1981.**		**2002.**	
	укупно	**%**	**укупно**	**%**
Активно	16.688	48.9	16.637	50.4
Издржавано	16.265	47.7	12.220	37.0
Са личним приходом	1.134	3.3	4.074	12.3
Укупно	34.078	100	32.990	100

Извор: РЗС – Пописни подаци 1981. и 2002. год.

Иако у стагнацији, категорија активног становништва показује осцилирајућа кретања у укупном становништву. Утицај осцилирајућих стопа наталитета у послератном периоду у Општини Богатић одразио се на старосну структуру становништва као и миграциона кретања која су опредељивала обим активног становништва. Категорија издржаваних особа је у апсолутном и релативном паду, са 16.265 на 12.220 лица, односно на 47,7% у 1981. години на 37% у 2002. години. Лица са личним приходом су у апсолутном и релативном порасту од 3,3% у 1981. години на 12,35 у 2002. години. Пораст особа са личним приходом у Општини Богатић потиче делом из структуре запослених као и делом досељавања на овом подручју. У Општини има близу 16.500 пољопривредних становника, од којих је 10.237 (62,1%) активно и углавном су (95,9%) индивидуални произвођачи.

4.3.6. Образовна структура становништва

У структури становништва Општине старијег од 15 година према школској спреми ситуација је следећа: без школске спреме је 9,7%, са непозпуним основним образовањем је 26,83% становништва, са основним образовањем је 29,4%, средња стручна спрема је заступљена са 28,8%, а са вишим и

високим образовањем је 4,7% становништва Општине. Већ од средње стручне спреме присутан је заостатак Општине у односу на укупно становништво Републике, а резулти код више и високе стручне спреме су изузетно неповољни (виша 23,20% Општина, 38,01% Република и висока 1,62% Општина и 5,50% Република).

За разлику од стања 1981. године условно се може рећи да је неписменост становништва мала, да је сведена на маргиналан број. Међутим, број становника без школске спреме или незавршене основне школе је заиста велики (36,5%) и за 24% је већи од броја лица који имају основно образовање.

Овакав састав незапослених показује на специфичне проблеме запошљавања и велике разлике понуде и тражње радне снаге уз напомену да је могућност запошљавања увек била ограничена због спорог процеса отварања нових радних места за које се обично тражио посебан образовни и квалификациони профил.

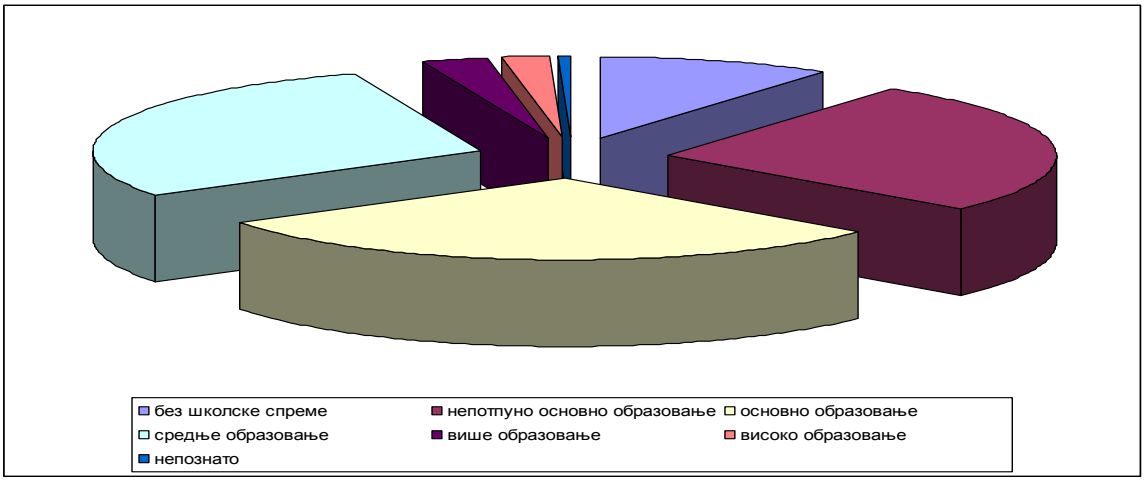

Слика: Дијаграм образовне структуре становништва

Извршена глобална анализа структуре образованости становништва показује да је она неповољна и да се у тој неповољности јавља и допунски проблем већег присуства лица са средњим образовањем, које је тешко запослити што је последица вођене политике образовања која у далеко већој мери погађа мање развијена односно изразито пољопривредна подручја, која се уз то налазе на прелазу из примарне у секундарну фазу урбанизације, као што је случај са овим подручјем.

4.3.7. Миграциона кретања становништва

Просторни несклад између места потражње и понуде рада узрокује дневу миграцију радне снаге. Према попису из 2002. године више од ⅓ (или 37,7%) активног становништва које обавља занимање радило је ван места сталног боравка.

Табела 15: Дневне миграције акт. становништва (без пољоп.) које обавља занимање, 2002.

Укупно радни дневни мигранти		Активно становништво које обавља занимање у:			
	Укупно	другом насељу исте општине	у другој општини РС	у страној држави	непознато
ОПШТИНА БОГАТИЋ	1.594	863	16	23	92

Пописом није дефинисано која су то места ван Општине али се са сигурношћу може рећи да их је највећи број одлазио према Шапцу, а нешто мањи број је одлазио и ван Србије, у Бијељину, односно у Републику Српску / Босна и Херцеговина. Поред радних миграција, било је и дневних миграција

ради школовања ученика и студената (1.220), од којих су 636 учили у другом месту исте Општине а 549 ученика и студената у другој Општини Републике Србије.

4.4. СТАНОВАЊЕ

На подручју Општине Богатић има 11.519 станова, што чини 0,4% од укупног броја у Србији. Од укупног броја станова 10.796 (93,7%) је за стално становање, од којих је 9.510 настањено а чак 1.286 ненастањено. Поред наведеног фонда, 515 станова се користи за одмор и рекреацију, 157 у време сезонских радова у пољопривреди, а искључиво за обављање делатности 51.

Табела 16: Карактеристике становања – 2002.

Насеље/ подручје	прос. пов. стана у м²	прос. број лица у стан.	прос. пов. м² по 1 лицу	однос броја дом/стан	% опрељ. станова инсталацијама		% опрељ. станова просторијама	
					водов.	ел.ен.	купат.	нужник
Србија	64.8	3.1	25.3	0.9	89.4	99.0	78.8	74.8
Београд	60.9	3.0	23.7	1.0	97.0	99.7	93.8	92.2
Мачв. округ	61.6	3.3	23.6	0.8	76.0	98.6	65.9	61.9
Општина Богатић	**63.5**	**3.0**	**20.8**	**0.9**	**66.6**	**98.1**	**63.6**	**62.2**
Бадовинци	59.6	3.3	18.2	0.9	60.4	97.7	58.4	57.6
Б. Поље	69.3	3.2	21.8	0.8	60.4	97.2	57.8	48.2
Белотић	75.2	3.2	23.4	0.93	68.8	98.5	67.3	62.2
Богатић	66.2	2.9	22.7	0.91	85.0	99.0	78.6	77.8
Глоговац	61.4	2.8	21.5	0.89	67.4	98.2	63.3	63.3
Глушци	65.4	2.9	22.5	0.88	56.8	97.4	54.8	54.2
Дубље	58.0	3.2	18.2	0.9	64.2	98.5	63.0	62.4
Клење	59.4	3.0	19.5	0.9	61.7	98.4	59.1	58.5
Метковић	69.7	3.4	20.7	0.9	64.8	97.8	63.7	63.7
Очаге	56.4	2.8	19.8	0.86	57.6	97.9	55.5	54.8
С. Црнобарски	51.5	2.9	17.5	0.92	58.5	97.1	55.1	55.1
Совљак	66.4	3.0	22.4	0.93	58.2	96.1	54.8	52.4
Узвеће	69.0	2.9	23.8	1.0	55.5	99.5	55.0	55.3
Црна Бара	65.6	2.9	22.6	0.87	58.6	96.4	56.0	54.7

Извор података: РЗС – Општине у Србији 2004. године

Просечна површина стана на подручју Општине износи 63,5 м², што је нешто испод републичког просека (64,8 m²). У самом центру Општине – Богатићу просечна величина стана је 66,2 m². Просечан број лица у настањеним становима је 3,0 лица а у Богатићу 2,9 лица. У Општини је стамбена квадратура по једном лицу 20,8 m² (у Богатићу 22,7 м²) што је ниже него у Србији (25,3 m²).

Према попису из 2002. године у Општини Богатић било је 9.794 домаћинстава тј. било је око 1000 станова више него домаћинстава. Само у Узвећу је изједначен број домаћинстава и станова а у свим осталим насељима је забележен «вишак». У погледу основе коришћења за Општину је у односу на Републички просек карактеристично је знатно већи удео станова у власништву/својини физичких лица (98,9%).

Неискоришћеност стамбеног фонда као последица (незнатног) смањења становништва је негативан процес, који је готово изражен у свим насељима. Међутим, и ово може да представља одговарајући потенцијал за развој бизниса, односно за развој различитих делатности – од мале привреде, услуга, до реализације бројних привредних програма и малих и средњих индустријских предузећа уколико дође до заустављања депопулације и пре свега до развоја економских делатности Општине.

Стање у инфраструктурној опремљености је знатно неповољније јер је у општини само ⅔ опремљених станова водоводом односно да је само 2.215 домаћинстава (или 22,6%) прикључено на јавни водовод, док је осталих 77,4% домаћинстава опремљено са хидрофором и др. То значи да је тренутно у општини организовано снабдевање воде (јавни водовод), од укупно 14 насељених места

има једино Богатић. Овај индикатор показује да је Општина далеко испод републике Србије када је у питању проценат домаћинстава са сигурним приступом води за пиће, што обзиром на укупан значај, наредни период мора бити период неупоредиво већег ангажовања на поправљању овакве ситуације.

Не постоји канализациона мрежа у општини а у току су припреме за њену изградњу у Богатићу и у још неколико насеља. За сада је 100% станова прикључено на септичке јаме и на друга индивидуална решења.

Присутан је проблем/раскорак између просечне величине домаћинства (3,4 чланова) и просечне величине станова (2,7 соба у настањеним становима). Међутим, позитивно је што су станови од тврдог материјала заступљени у чак 97% постојећих станова.

Мања је заступљеност станова који се користе искључиво за обављање делатности у односу на Републички просек Мачванског округа, што указује на заостајање приватне иницијативе, нарочито у осталим сеоским насељима.

Проблем бесправне изградње врло је изражен (по катастру је то читавих 76% постојећих станова) на целом подручју Општине што има негативне последице на заштиту великих инфраструктурних коридора и сл.

4.5. ПРОСТОРНИ РАЗВОЈ, МРЕЖА НАСЕЉА И ОРГАНИЗАЦИЈА ЈАВНИХ СЛУЖБИ

4.5.1. Просторни развој и мрежа насеља

4.5.1.1. Историјски развој мреже насеља Општине Богатић

До почетека XIX века Мачва је била под густом шумом и мочварама. Због многих бара, честих поплава и сталних војних интервенција, подручје Мачве почетком XIX века било је слабо настањено. До краја XIX века готово трећина подручја Мачве, а нарочито простор општине Богатић био је угрожен речним токовима Дрине и Саве, Битве и Јереза. Катастрофалне поплаве биле су честа појава.
Груписање и ушоравање села у Србији започето је »Општом заповести« Кнеза Милоша 1820. године. У доба акције ушоравања мачванксих села у периоду од 1826.-1840.г., представници власти одређивали су унапред главне правце уличне мреже, тако да данашња мрежа насеља у Мачви води своје порекло из тог периода. Поред имена књаза Милоша Обреновића, ушоравање насеља, везује се и за његовог брата Јеврема који је као заповедник Шабачке, Ваљевске и Београдске нахије боравио у Шапцу од 1816. до 1831. године. На развој насеља одређен утицај су имала и два позната аустријска инжењера, Франц Гордон и Франц Јанке, који су уз послове на уређењу корита Дрине, дали значајан допринос у процесу регулисања и ушоравања Мачванских села.
Пре процеса „ушоравања“ насеља општине Богатић била су „разбијеног“ типа, са кућама међусобно удаљеним, око којих су се налазиле велике окућнице. Основни тип мачванске куће XVIII века била је брвнара. Оваква кућа се приликом регулисања насеља могла пренети са старе локације на нову, па се тиме може објаснити успешност и брзина значајне просторне интервеније - ушоравања. Анализа пописа из 1929.г. указује да је наредба Кнеза Милоша о „ушоравању“ већ тада готово спроведена, а према писаним документима до 1836.г. сва насеља општине су већ имала данашњи облик.
По завршетку процеса ушоравања створени су основни предуслови за даљи динамичан развој насеља: до 1839. године насеља Глоговац, Црна Бара, Богатић и Совљак већ имају формиране школске садржаје а општи утицај напреднијих средина види се на организацији мачванске куће и кућишта.
Морфолошки, ушорена мачванска села имају слободно организовано кућиште, које се састоји из кућног дворишта, стајског дворишта и окућнице. Кућишта су се развила по дубини, тако да је кућно

двориште са стамбеним објектима ближе путу, а иза њега се налази стајско двориште па окућница. Кућно двориште и стајско двориште спадају у грађевинско земљитше а окућница има производну намену. Структуру објеката на кућишту чине обично кућа, летња кухиња, шупа, штала, фуруна, чардак, бунар, свињац и кокошињац, сушница. У новије време појављују се нове врсте објеката за смештај пољоприведних производа и машина (гараже, хладњаче, сушаре, силоси за силажу, кошеви за кукуруз).

У мачванским селима куће су распоређене с обе стране друма или сеоског пута. По распореду кућа ово су разређено збијена друмска села. Она се састоје од две главне улице које се секу под правим углом, где се налази главно раскршће на коме се обично формирао центар села, са црквом, школом, домом културе, задругом, поштом, продавницама, амбулантом и слично. То су ушорена насеља крстастог облика, која могу бити једноструко крстаста (Узвеће), двоструко крстаста (Богатић, Дубље, Глушци Црна Бара) и троструко крстаста (Бадовинци, Клење). Коридор улице имао је ширину до 25 м.

Даљи развој села кретао се у два правца: спољно (досељеници) и унутрашње (деобе домаћинства) нарастање. Упоређивањем резултата пописа становништва из 1910. и 1981. године може се донети закључак да су промене укупног броја становника по насељима, а и за целу територију мале док су велике промене у структури и броју чланова домаћинства. Просечна породица из 1910. имала је 7,5 чланова, док је мачванска породица из 1981. године имала просечно 3,67 чланова. Како једна породица обично значи и једна кућа, само по основу деобе унутар домаћинстава број стамбених објеката је удвостручен. Овакве трансформације у породици биле су праћене цепањем двориштa и смањивањем ширине његовог фронта па су мачванска села претрпела значајне метаморфозе у организационом и просторном смислу.

Од насеља разбијеног типа Мачванска села се временом трансформишу у насеља полузбијеног и данас збијеног типа, »ушорене« Мачванске врсте. Иако је размак између кућа битно смањен дубина окућнице још увек је врло велика и то пружа добре услове за правилну надградњу индивуалне сеоске економије за интензивну пољопривредну производњу чак и у условима слабе комуналне инфраструктуре.

4.5.1.2. Густина мреже насеља и величинска структура

На укупној површини од 384 км^2 општине Богатић, живи 32.990 становника у 14 насеља. По насељу општине долази просечно око 27,5 км^2 и нешто мање од око 86 становника, што је блиско просеку Републике и округа. просечна густина насељености је нешто мања у односу на суседне општине јер непостоји већа градска агломерација, али је на нивоу просечне густине насељености Републике. Величинска структура насеља, као и просечна величина атара насеља, доста су блиски са просечним одликама сеоских насеља Србије и у том смислу се не издвајају по специфичностима.

4.5.1.3. Хијерархијска мрежа насеља

Према Просторном плану Републике Србије, општине Богатић и Владимирци припадају функционално-урбаном подручју Шапца, тј. једном од центара националног значаја. Сва насеља припадају типу збијених крстасто ушорених села (мачвански тип села).

Основне карактеристике мреже насеља у оквиру општине Богатић, сагледавају се кроз више различитих нивоа - просторној дистрибуцији становништва (густини насељености), дисперзији различитих садржаја и активности на нивоу општине, природно-морфолошким карактеристикама простора, саобраћајној и међународној повезаности, из чега произилази и формирање различитих гравитационих зона појединих насељских центара, као и интензитет њихове међузависности.

Функционални садржаји су последица места у мрежи насеља, организованости, величине насеља и стварних потреба и могућности припадајућег становништва. Највећи број функционалних садржаја општине смештен је у општинском центру – насељу Богатић. Готова сва насеља општине имају насељске финкционалне садржаје, које задовољавају највећи део потреба припадајућег становништва.

Број становника насеља општине Богатић креће се од 409 у Очагама до 7.350 у Богатићу. Општа карактеристика насеља Богатић је демографска статичност, односно, мале промене у броју становника.

Табела 17: Класификација насеља према броју становника, 2002 год.

Категорија	Бр. насеља	Насеља
До 500	1	Очаге
501-1.000	2	Совљак, Глоговац
1.001-2.000	5	Баново Поље, Белотић, Метковић, Салаш Црнобарски, Узвеће
2.001-5.000	4	Глушци, Дубље, Клење, Црна Бара
5.001-10.000	2	Бадовинци, Богатић
Укупно	**14**	

Просечан број становника за насеља општине Богатић износи око 2.356, а учешће насеља испод 1.000 становника је мало (Очаге, Глоговац и Совљак). Насеља са више од 2000 становника спадају у групу већих сеоских насеља и у хијерархијској мрежи имају виши ниво.

Величина атара насеља је, обзиром да се ради о важном ресурсу са аспекта пољопривреде битан елеменат за одређивање места у мрежи насеља. Готово сва насеља општине имају у односу на просек Републике Србије значајно већу површину. Површину атара испод републичког просека имају насеља Очаге, Совљак и Глоговац, док је сва остала битно премашују. Насеље Бадовинци је једно од највећих сеоских насеља у Србији.

Географски положај насеља има одређен утицај на његово место у хијерархијској мрежи. То се пре свега односи на положај насеља у односу на речне токове, важне саобраћајнице итд.

Физички фондови су последица ангажовања људи на укупној изградњи објеката. Физички фондови и њихов квалитет директно се одражавају или су директна последица стандарда становништва, и могу служити за задовољење потребе припадајућег и гравитационог становништва.

Природни потенцијали, без обзира на условно мали простор, различити су од насеља до насеља и имају битан утицај на њихов развој. Ово се пре свега односи на квалитет земљишта и геолошке потенцијале (геотермалне воде), које неким насељима дају специфично место у општини.

У општини, према постојећој хијерархији и организацији у мрежи насеља и центара, издвајају се:

- ОПШТИНСКИ ЦЕНТАР – Богатић;
- ЦЕНТРИ ЗАЈЕДНИЦЕ СЕЛА – Бадовинци, Глушци, Црна Бара, Клење и Дубље;
- СЕОСКИ ЦЕНТРИ - Баново Поље, Белотић, Метковић, Салаш Црнобарски, Узвеће, Совљак и Глоговац**;**
- ПРИМАРНА СЕОСКА НАСЕЉА – Очаге**.**

4.5.2. Мрежа јавних служби

У саставу општине Богатић постоји 14 насељених места, са карактеристиком пропорције распореда и развијености мреже јавних и комуналних служби, у односу на величину насеља. Слику насеља у општини Богатић дефинишу две групације и то: насеља са нешто израженијим урбаним карактеристикама, односно већом концентрацијом становништва (Богатић, Бадовинци. Дубље, Клење, Глушци и Црна Бара), са укупним већим степеном развијености и развијенијом мрежом насељске опреме на нивоу централних и производних функција, која задовољава потребе јавног сектора матичног становништва, али и осталих гравитирајућих делова територије.

Остала мања насеља (односно насеља од 450 и 1900 становника, према попису из 2002.године), спадају у другу групу са нешто нижим нивоом опремљености, али такође са релативно добром диспозицијом постојећих садржаја.

Насеље Богатић је општински центар, са изграђеним капацитетима јавног сектора, односно концетрацијом јавних, комуналних служби и служби државне управе.

4.5.2.1. Заштита деце

Област дечје заштите обухвата негу, васпитање и организовани боравак деце узраста од 1-6 година и припрему за школу деце предшколског узраста. Према резултатима пописа из 2002.год.на нивоу општине, укупан број деце предшко-лског узраста је 2212, што чини око 6,7% популације.

У општинском центру и већим насељима, овај проценат је нешто већи и креће се од 6,7-7,6% популације. Од укупног броја деце, у насељу Богатић и неколико већих сеоских насеља у општини, смештено је укупно око 65,3% популације (у самом Богатић чак 23%), што указује на различите територијалне потребе у задовољавању овог сегмента дечије заштите. Активности дечје заштите и предшколског васпитања, обавља Предшколска установа "Слава Ковић"-Богатић, као једина специјалистичка установа ове врсте на читавој територији општине.

Припремни предшколски програм реализује се у 13 школа (матичним и подручним јединицама) на територији читаве општине и у предшколској установи у насељу Богатић. У осталим насељима, као ни на сеоском подручју нема специјализованих објеката дечје заштите (није организован целодневни боравак деце млађих узраста).
По подацима за 2009/2010. у објекту предшколске установе у Богатићу, борави 124 деце узраста 1-6 година, а програмом предшколске наставе обухваћено је још 74 деце(укупно око 39% популације насеља Богатић). Површина комплекса дечије установе у Богатићу је око 2830m^2, а корисна површина око 472m^2 БГП, што значи да капацитет објеката не задовољава урбанистичке нормативе (према добијеним подацима величина изграђеног простора је 3,8m^2/детету, а потребно је 6,5-7,5m^2/детету, док је величина је комплекса око 23 m^2/детету, а стандард је од 25-30m^2 отвореног простора/детету, од чега минимално 3,0m^2 травнате површине/детету). Највећи проблем у организовању наставе је недостатак простора (пре свега простора у објекту). Тренутни број деце је за око 35-40% већи од оптималног, а број деце на чекању за целодневни боравак је преко 100.

Табела 18: Заступљеност и распоред предшколских установа на подручју Општине Богатић

место организованог смештаја и предшколске наставе	смештај и боравак деце*						предшколска настава (2010)*		
	старосне групе								
	број деце	2-3г. Бр.гр.	3-5г. Бр.гр.	5-6г. Бр.гр.	дужина боравка сати/дн.	повр.компл корисна повр. обј. корисна повр/дет.	број деце	број група	дужина боравка сати/дн.
Предшколска установа (насеље Богатић)	124	54 2 гр.	30 2 гр.	40 1 гр.	8	2832 m^2 (22,8m^2/дет.) 472 m^2 (3,8m^2/дет)	74	4	4 (8)
при основним школама: -централна (1): Богатић	нема организованог смештаја								
							54	4	4
-матичне (5): Бадовинци, Глушци, Дубље, Клење, Црна Бара	нема организованог смештаја						71	4	4
-подручне шк.(8): Баново Поље, Белотић, Глоговац, Метковић, Очаге, Салаш Црнобарски Совљак,	нема организованог смештаја						157	7	4 (2-3 пута седмично)

Узвеће						
при месним заједницама и ост.	нема организованог смештаја			нема организоване наставе		
подручје Општине укупно:	**124**	**4 групе**	**2832 m² 472 m² 3,8m²/д. 22,8m²/д.**	**356**	**19**	**4**

*подаци за школску годину 2009/2010

Осим у предшколској установи, припремна настава за школу је организована и при основним школама. Предшколску наставу у трајању од 4 сата/2-3 пута недељно, ван предшколске установе, похађа још укупмо 282 деце (15 група). Предшколске групе функционишу у просторијама централне, матичних и подручних школа, у скоро свим насељима у општини (изузев у Совљаку). Школе су релативно добро просторно распоређене, али основни проблем је све мањи број деце (у неким подручним школама 7-8 деце у припремним групама). Укупан број корисника дечије заштите, укључујући и програм припремне наставе на територији општине је 480 деце (124-млађи узраст, укупно 4 групе и 356 предшколски узраст укупно 19 група), што према подацима Пописа становништва из 2002. представља само око 21,7% популације ове старосне групе. Иако је у току тренд смањења броја становника, процена је да је проценат деце обухваћен овим видом социјалне заштите исти, или чак и нешто мањи, док је у исто време повећан број захтева за смештај деце у насељу Богатић.

4.5.2.2. Образовање

На територији општине Богатић, образовно-васпитни рад обавља се на нивоу основног и средњег образовања. Мрежу објеката основног образовања чине: централна матична школа (“Мика Митровић“, у насељу Богатић) и 5 матичних школа ("Вук Караџић" у Бадовинцима, "Цветин Бркић" у Глушцима, "Никола Тесла" у Дубљу, "Лаза К. Лазаревић" у Клењу и "Јанко Веселиновић" у Црној Бари). Централна матична школа у свом саставу има 2 подјединице (подручне школе у Белотићу и Бановом Пољу), а матичне школа у Глушцима, Клењу и Црној Бари, такође по 2 подјединице (школа у Глушцима – подручне школе у Метковићу и Узвећу, школа у Клењу – подручне школе у Очагама и Салашу Црнобарском и школа у Црној Бари, подручне јединице у Глоговцу у Совљаку). Једна матична школа опслужује просечно око 3990 становника.

Ко последица смањења броја становника, као и промена у старосној структури општине Богатић, број ученика основних школа је у сталном опадању (од 2961 ученика у школској 2003/2004.години, на 2526 ученика у школској 2009/2010. години). За само 6-7 година дошло је до пада популације школске деце за близу 14,7%.

Табела 19: Заступљеност и распоред објеката образовања на подручју Општине Богатић - Основне школе

насеље	**основне школе***						**предшколска настава (2010)**			
	ранг школе (2010)	**број учен.**	**број одељења**		**кориса површ. кориса површ. по учен.**	**повр. компл (ари)**	**Бр. деце**	**Бр. група**	**дужина боравка (сати дневно)**	**корисна површ. корисна површ. по дет.**
			клас.	**меш.**						
Бадовинци	матична	480	19	/	1480м² 3,1м²/уч.	86,0	14+49	1+3	4-8	16-40м² 2,0м²/дет.
Баново Поље	подручна	46	4	/	350м² 7,6м²/уч.	15,1 4	15	1	4	36м² 2,4м²/дет.

Белотић	подручна	63	4	/	390м^2 6,2м^2/уч.	71,0	28	1	4	56м^2 2,0м^2/дет.
Богатић	централна	812	33	/	3919м^2 4,8м^2/уч.	116, 2	54	4+1	4+8	21-27м^2 2,0м^2/дет.
Глоговац	подручна	28	/	2	400 14,3м^2/уч	408, 0	13	1	4	56м^2 4,3м^2/дет.
Глушци	матична	253	14	/	620 2,5м^2/уч.	68,8	18	1	4	24м^2 1,3м^2/дет.
Дубље	матична	237	13	/	650м^2 2,7м^2/уч	63,0	31	2	4	24м^2 1,6м^2/дет.
Клење	матична	298	16	/	640м^2 2,1м^2/уч	77,2	34	2	4	55м^2 3,2м^2/дет.
Метковић	подручна	40	2	1	96м^2 2,4м^2/уч	39,2	8	1	4	28м^2 3,5м^2/дет.
Очаге	подручна	18	/	2	80м^2 4,4м^2/уч	11,7	7	1	4	16м^2 2,3м^2/дет.
Салаш Црнобарски	подручна	36	2	1	110м^2 3,1м^2/уч	90,0	16	1	4	16м^2 1,0м^2/дет.
Совљак	подручна	17	/	2	200м^2 11,8м^2/уч	33,0	/	/	/	/
Узвеће	подручна	26	/	2	106м^2 4,1м^2/уч	31,7	16	1	4	56м^2 4,0м^2/дет.
Црна Бара	матична	183	11	/	1050м^2 5,7м^2/уч	50,0	22	2	4	40м^2 2,0м^2/дет.
централна и матичне школе (укупно)	**6**	**225 2**	**106**	**/**	**7759м^2 3,4м^2/уч**	**461,2 20,5м^2 /уч.**	**125**	**8-11**	**4**	**180м^2 1,5м^2/уч.**
подручне школе (укупно)	**8**	**274**	**12**	**10**	**1732м^2 6,3м^2/уч .**	**700,0 255,4м^2 /уч.**	**157**	**7**	**4**	**264м^2 1,7м^2/уч.**
Подручје Општине:	**1 4**	**252 6**	**118**	**10**	**10191 4,0м^2/уч**	**1161,2 46,0м^2 /уч.**	**282**	**15-18**	**4**	**444м^2 1,6м^2/уч**

*подаци за школску годину 2009/2010

Према резултатима пописа из 2002. популација старосне групе од 7-15 година, на нивоу општине износи 2981 деце (око 9,0%). Према прикупљеним подацима, процена је да је учешће ове старосне групе пало на испод 8,5% од укупног броја становника општине. Проценат деце обухваћене основним образовањем је око 88%.

Постојећу мрежу објеката основног образовања карактерише укупно 6 матичних школа укључујући и централну матичну школу у Богатићу), са великим бројем ученика (2252 ученика, 106 класичних одељења, што чини око 75,5% популације 7-15 година) и релативно мали број подручних школа (укупно 8) са изразито малим бројем ученика (укупно 274 ученика, 12 класичних и 10 мешовитих одељења). Према подацима за текућу школску годину, број ученика у централној школи је 812, просечан број ученика у матичним школама је 375, а у подручним је 34 ученика; просечан број ученика по одељењу је 24,6- у централној, 20- у матичним и 12,5- у подручним.

Слика о опремљености подручја општине се битно разликује ако се анализирају капацитети само централне и матичних школа, на једној страни, или свеукупна мрежа објеката, укључујући и подручне јединице. У првом случају мрежа је доста добро развијена и школи гравитира по 1-2 насеља (што је око републичког просека, који за централну Србију износи 1,4 насеља/школи), али је број ученика по школи рационалан само за централну школу у насељу Богатић. У подручним школама просечан број ученика је 34. Укупна изграђена површина објеката у функцији наставе у централним и матичним школама, износи око 7760m^2, што је просечно изграђеног простора око 3,4м^2/ученику, односно површине комплекса око 20,5m^2/ученику (за централну школу параметри износе: 4,8м^2 изграђеног простора/ученику и 14,3m2 површине комплекса/ученику, за матичне школе: изграђени простор, просечно око 3,2m2/ученику, површина комплекса је око 24м2/ученику).

Уколико се разматра комплетна мрежа, заједно са подручним школама, слика постојећег стања је нешто другачија: мрежа је изазито дисперзована и далеко развијенија (једној школи гравитира по

једно насељено место), али је истовремено просечан број ученика по школској јединици веома мали (180уч./шк.) и далеко испод границе рационалне и економичне организације. Просечна површина изграђеног простора је 4,0m2/уч. а величина комплекса 46м2/уч. Ако се ови подаци упореде са уобичајно коришћеним параметрима за димензионисање школских комплекса (8-10м2/уч.изграђеног простора и 25-30m2/уч. слободних површина, може се закључити да постојећи капацитети у централној и матичним школама не задовољавају стандард. У централној школи треба обезбедити укупно око 2600m2 изграђеног простора и око 8700m2 школског комплекса. Знатно лошија ситуација је у матичним школама, где треба обезбедити укупно око 7700m2 изграђеног простора (капацитет постојећих школских комплекса углавном задовољава норматив), а у подручним школама због изузретно малог броја ученика, провера урбанистичких параметара је безпредметна.

Демографска слика на територији општине указује на тренд опадања природног прираштаја, што потврђују и подаци о смањењу броја ученика матичних и подручних школа. Како се не очекује драстичан пад броја становника, планско опредељење је да се задржи постојећа дисперзивна мрежа објеката основног образовања, што је и предуслов опстанка постојеће мреже предшколских одељења, али и планира проширење капацитета за смештај деце млађих старосних група у општинском центру. Укупна оцена стања била би обавеза пажљивог преиспитивања потреба за новим капацитетима у појединим насељима општине, пре свега у већим насељима или оним где се по пројекцији становништва, очекује раст. У осталим деловима општине, где се очекује даљи пад броја становника, ефикасније функционисање сервиса треба омогућити бољим опремањем и рационалнијим коришћењем расположивог простора, као и формирањем мобилних служби за превоз деце. Уједно, наглашена је и улога школе која преузима улогу сеоког културног центра и места окупљања, тим пре тамо где нема објеката ни културних садржаја, тако би гашење ових објеката убрзало и гашење села.

На читавом подручју Плана постоји само једна средња школа – Мачванска средња школа. Школа је регистрована за обављање образовно-васпитне делатности у подручјима рада стручног образовања и то: Пољопривреда, производња и прерада хране; Машинство и обрада метала; Економија, право и администрација; Саобраћај; Трговина, угоститељство и туризам. По класичном програму наставе, школа има следеће образовне профиле: Ветеринарски техничар, Прехрамбени техничар, Ветеринарски техничар оглед, Машински техничар за компјутерско конструисање, Финансијски техничар, Економски техничар, Техничар друмског саобраћаја (са 4-огодишњим трајањем школовања) и Трговац, Аутомеханичар, Инсталатер, Кувар (са 3-огодишњим трајањем школовања). Укупан број ученика је у благом порасту (према подацима за школску 2009-2010, укупно је уписано 626 ученика (23 одељења, са просечно 27 ученика у одељењу).

Табела 20: Заступљеност и распоред објеката образовања на подручју Просторног плана Општине Богатић - Средње школе

Насеље	поље рада	смер	број учен.	број одељ.	дужиа школ.	укупно ученика и укупно одељења	ук.кор. површ. кор.повр. по уч.	површ. компл. (ари) површ. компл. по уч.
Богатић (Мачванска средња школа)	**пољопривр. производња и приозводња хране**	ветеринарски техничар	101	4	4 год.	626 23	2260m^2 3,6m^2/уч.	52,0 8,3m^2/уч.
		прехрамбени техничар	26	1	4 год.			
		пољопривредни техничар	57	2	4 год.			
	Економско-трговачка струка	економски техничар	190	6	4 год.			
		трговац	66	3	3 год.			
	Машинство и обрада матала	машински техничар за компј.констр.	156	6	4 год.			
		аутомеханичар	15	1/2	3 год.			
		аутолимар	15	1/2	3 год.			

		произвођач прехрамбених производа	/	/	3 год.			

*подаци за школску годину 2009/2010

Према попису из 2002. популација од 15-19 година, на нивоу општине износи 2.138 деце, или 6,5% од укупне популације (у местима где се по пројекцији развоја очекујуе пораст становништва, као и у самом насељу Богатић, овај проценат је нешто мало већи и износи око 6,9% од укупног броја становништва).

Према пројекцији развоја, а имајући у виду даљи пад броја становништва, процењује се да ће проценат старосне групе 15-19 год. на нивоу читаве општине такође бити у паду, али са нешто повећаним процентом деце која уписују средњу школу, тако да за прорачун капацитета средњошколских установа треба рачунати са процентом од 6-7% популације. Према прикупљеним подацима оцењено је, да је тренутни проценат деце обухваћене средњим образовањем око 30% од укупног броја деце одговарајућег узраста.

4.5.2.3. Здравствена заштита

У општини Богатић примарну здравствену заштиту обавља Дом здравља Богатић, са својим пунктовима (укупно 12), који су размештеним у скоро свим насељина на територији општине. У односу на републички ниво општина Богатић спада у категорију развијених општина и то по скоро свим кључним параметрима: по развијености мреже (број насеља и број становника по здравственом пункту), према оптерећености, односно искоришћености јединица здравственог сервиса (број становника на једног лекара и равномерност приступа), према опремљености и доступности објеката, према ситуацији у окружењу (преклапање гравитационих подручја општине Богатић са неким суседним општинама) и сл.

Табела 21: Заступљеност примарне здравствене заштите

Подручје	укупан бр. здравств. пунктова	број насеља на територији /у општини	број насеља по здравств. пункту	укупан број становн.	број становн. по здравств. пункту	број становн. на једног лекара
Република Србија	3375	6152	1,82	9778992	2897	398
централна Србија	2006	4328	2,11	5808906	2896	396
општина Богатић (сви капацитети)	12	14	1,16	32990 (32166)**	2538 (2474)**	825 (804)**
насеље Богатић (центр. установа)	1	14	14	7350 (7550)**	7350 (7550)**	236 (230)**

*извор података: Општине у Србији,РЗС
** по пројекцији развоја становништва до 2021.год

Према прикупљеним подацима примарна здравствена заштита је организована у централној установи у насељу Богатић, у 5 здравствених станица (у Бадовинцима, Глушцима, Дубљу, Клењу и Црној Бари) и 7 секторских амбуланти (у преосталом делу општине).

Табела 22: Заступљеност и распоред здравственог сервиса на подручју Општине Богатић

насеља	здравствени сервис						
	хумана медицина					ветеринарска медицина	
	ниво примарне заштите	организоване службе са динамиком рада		величина комплекса капац. обј.	гравитац. подручје становн.	ниво заштите	гравит подр.
Бадовинци	Здравствена станица	општа медицина стоматологија	сви радни	1400м^2 (180м^2)	Бадовонци Очаге	2 Вет.стан.	Бадовинци Очаге

		патронажна сл.	дани			1 Вет.амб. (260м^2)	
Баново Поље	Секторска амбуланта	општа медицина	сви радни дани	/ (54-64м^2)	Баново Поље	Вет.амбул. (88м^2)	Баново Поље
Белотић	Секторска амбуланта	општа медицина	сви радни дани	670м^2 (54-64м^2)	Белотић	2 Вет.амб. (110м^2)	Белотић
Богатић	Дом здравља	-општа медицина са службом хитне помоћи -медицина рада -лабораторијска служба -АТД, РО -хигиј.-епидемиол. сл. -гинеолошки диспанзер -педијатрија -школски диспанзер -теренска, патрон.сл. -стоматологија -интерно одељење -неуропсијатрија -пнеумофтизиолошка сл. -консултативна амбул.		-98,23ари -наменско коришћење -око 2316м^2 (корисне површине, обј.П+1) -капацитет не задовољава потребе -недовољна опремљ. -недостајуће службе и лекари	читава територија општине	4 Вет.стан. 2 Ветерин. амбуланте (ук.700м^2) -капацитет довољава	читава терит. општине
	2 стоматолошке ординације (приватни сект.)	укупна површина простора: око 100м^2					
Глоговац	Секторска амбуланта	општа медицина	сви радни дани	/ (54-64м^2)	Глоговац Совљак	Вет.амбул. (45м^2)	Глоговац
Глушци	Здравствена станица	општа медицина стоматологија патронажна сл.	сви радни дани	/ (180м^2)	Глушци Узвеће Метковић	Вет.амбул. (125м^2)	Глушци
Дубље	Здравствена станица	општа медицина стоматологија патронажна сл.	сви радни дани	581м^2 (90м^2)	Дубље Белотић	Вет.стан. Вет.амбул. (110м^2)	Дубље
Клење	Здравствена станица	општа медицина стоматологија патронажна сл.	сви радни дани	678м^2 (240м^2)	Клење Салаш Црнобарски	Вет.амбул. (125м^2)	Клење
Метковић	Секторска амбуланта	општа медицина	сви радни дани	/ (54-64м^2)	Метковић	2 Вет.амб. (130м^2)	Метковић
Очаге	Секторска амбуланта	општа медицина	сви радни	/ (54-64м^2)	Очаге	/	/
Салаш Црнобарски	Секторска амбуланта	општа медицина	сви радни дани	/ (54-64м^2)	Салаш Црнобарски	Вет.стан. Вет.амбул. (ук.90м^2)	Салаш Црноб.
Совљак	/	/	/	/	/	/	/
Узвеће	Секторска амбуланта	општа медицина	сви радни дани	/ (54-64м^2)	Узвеће	Ветерин. амбуланта (52м^2)	Узвеће
Црна Бара	Здравствена станица	општа медицина стоматологија патронажна сл.	сви радни дани	750м^2 (180м^2)	Црна Бара Глоговац Бан. Поље Совљак	Вет.амбул. (150м^2)	Црна Бара Совљак Глоговац
Подручје општине:	**укупно: 15 пунктова примарна здравствена заштита (укупно здр.осигураника: 28000) (гравитирајући центри за секундарну и терцијалну здравствену заштиту: Шабац, Лозница, Сремска Митровица и Београд)**					**укупно: 24 пункта (гравитир.центри специј.ветерине: Шабац, Лозница)**	

-извор података: релевантне службе здравственог сервиса (подаци су за 2010.год)

Централна установа са својим специјалистичким службама опслужује читаву општину, а остале јединице мреже са сталном службом опште медицине и стоматологије, имају изразито повољан територијални распоред (сва насеља имају обезбеђен приступ, са високим степеном доступности). Најповољније здравствене услуге имају становници насеља Богатић (7350 становника, према пројекцији развоја 7550, или око 23%). Укупан број здравствених осигураника, на нивоу читаве општине је око 28000. Дом здравља Богатић је смештен у центру насеља и располаже капацитетом од око 2300м^2. Једина је установа примарне здравствене заштите на читавој територији општине. Организација примарне здравствене заштите је у оквиру следећих служби: општа медицина (теренска и лабораторијска служба), медицина рада (АТД и РО), хигијенско-епидемиолошка

служба, гинекологија (са диспанзером и породилиштем), педијатрија са патронажном службом, интерно одељење, неуропсихијатрија, пнеумофтизијатрија, стоматологија, служба хитне помоћи и консултативна амбуланта. Иако је рад служби максимално прилагођен потребама становништва, просторни капацитети објекта су на граници максимума.
За разлику од Дома здравља, Здравствене станице и Секторске амбуланте, које покривају преостали део територије општине имају организовану службу примарне заштите (у Здравственим станицама и патронажну службу и стоматологију) и раде сваким радним даном. Укупан просторни капацитет станица и амбуланти је око 1300m^2. Капацитети специјалистичке здравствене службе не постоје, тако да је становништво за ову врсту услуга упућено на окружни и остале центре у окружењу. Осим интернистичких и стоматолошких услуга, приватна медицинска пракса не постоји. На подручју општине Богатић, превентивну заштиту обавља и Завод за заштиту здравља са седиштем у Шапцу, који својим секторима рада (санитарно-хигијенски надзор са заштитом животне средине, епидемиологија и социјалма медицина), покрива читав Мачвански округ.

Апотекарске установе
Снабдевање лековима обавља Апотекарска установе Шабац, преко своје јединице Апотека – Богатић, смештене у центру насеља Богатић. На преосталом делу општине ради и један апотекарски огранак, у насељу Бадовинци. Приватизација овог сегмента јавног сервиса је у значајној мери обављена, тако да апотеке у приватном сектору све више задовољавају потребе становништва. За разлику од објеката примарне здравствене заштите, мрежа објеката апотекарских јединица практично и не постоји, тако да се јавља велика диспропорција у доступности између општинског центра и осталог дела општине (на једног фармацуета у насељу Богатић долази 612 становника, а на територији целе општине, чак 2356).
Ако се за проверу капацитета користи норматив од 0,10м^2/становнику насеља или 0,06м^2/становнику гравитационог подручја, може се закључити да постојећи просторни капацитети (укључујући и капацитете у приватном сектору), ни приближно не задовољавају потребе и да недостаје већи део потребног простора.

Ветеринарска медицина
Службу ветеринарске медицине у организује АД Ветеринарска станица Богатић и својим огранцима (5 ветеринарских амбуланти и 5 ветеринарских пунктова), покрива читаву територију општине (око 7000 домаћинстава). Овај део јавног сектора је у потпуности приватизован. Осим ових јединица у приватном сектору, на територији општине постоји још 6 приватних ветеринарских станица (3 у Богатићу и по једна у Бадовонцима, Салашу и Дубљу) и 7 приватних вет-амбуланти (2 у Богатићу и по једна у Бадовинцима, Белотићу, Глушцима и Метковићу), које такође пружају услуге амбулантног лечења и теренског рада. Просторни распоред објеката ветеринарске медицине је изузетно повољан, задовољава потребе и обезбеђује приближно једнак ниво доступности и услуга свим корисницима. Укупан број лекара-ветеринара је 30, а укупни просторни капацитет мреже је око 2000m^2.
Провером просторних капацитета објеката у функцији ветеринарске медицине преко норматива, може се закључити да постојећи капацитети задовољавају потребе стано-вништва у овом сегменту јавног сервиса.

4.5.2.4. Култура и верски објекти

Главни носилац и координатор културних догађања у насељу Богатић, као и на читавој општини је Културнообразовни центар Богатић, који својим активностима обједињује рад Народне библиотеке "Јанко Веселиновић", Дома омладине, Аматерског позоришта "Јанко Веселиновић", Фолклорног ансабла "Ђидо" Богатић и Етно-парка у насељу Совљак. Поред својих основних делатности, центар је суоснивач и промотер редовних културних догађања као што су манифестација "Хајдучке вечери", Ликовна колонија у Совљаку, Смотра аматерских позоришта "Миливоје Мартиновић", гостовања амсабала и позоришних група, годишњи концерт, Смотра дечјег фолклорног стваралаштва и све отале манифестације везане за Етно-парк у Совљаку. Значајан допринос квалитету културних догађања дају и аматерско позориште, позориште Рома и

фолклорни амсамбл Богатића, који заузимају запажено место у аматерском ствалаштву не само на општинском него и на регионалном нивоу.

Објекти Културно - образовног центра и Дома омладине у Богатићу се налазе у непосредној близини у центру насеља и у свом саставу имају библиотеку са читаоницом, галеријски и простор уметничке радионице, вишенаменске сале и остали пратећи простор, укупног капацитета око 1.000м^2.

Мрежа објеката културе на осталом делу територије општине је релативно добро развијена, тако да се мањи објекти у функцији културе (сеоски домови културе), налазе у скоро свом насељима у општини, са укупном површином од око 5150m^2. Проблем представља употребљивост, искоришћеност и опремљеност ових објеката, која је недовољна и неуједначена. Објекти су стари претежно 30-40 година, слабо су одржавани, врло често ненаменски коришћени (месна заједница, шалтер поште, пратећи угоститељски и комерцијални садржаји и сл.) и највећим делом само повремено у функцији објеката културе. Задњих година постоји тенденција њихове реконструкције и ревитализације. С тим у вези локална заједница у сарадњи са Културним центром, а често и са суседним општинама (Шабац), улаже напор за промену оваквог стања, тако да је подстицан рад локалних Културно уметничких друштава, као и организовање низа манифестација, чије редовно одвијање у наредном периоду, може значајно да поправи стање и функционисање мреже објеката културе.

Табела 23: Заступљеност и распоред објеката културе и верских објеката на подручју Општине Богатић

Кат. општина	насеља	садржаји/објекти културе			верски објекти	
		ранг	парцела и капац. објеката	гравитац. подручје	црквени и остали комплекси	цркве
Бадовинци	Бадовинци	Дом културе	/ 540м^2	Бадовинци	/	**Св.Тројице (1833-1898)
Баново Поље	Баново Поље	Дом културе	/ 450м^2	Баново Поље	/	**Св.Илије (1831-1931)
Белотић	Белотић	Дом културе	/ 410м^2	Белотић	/	Св.Мрате Стефана Дечанског (у изградњи)
Богатић	Богатић	Културно-обр. центар (библиотека, сценски прост. галерија) Дом омладине (ам.позориште)	око 2600м^2 ук.повш. објеката око 1000м^2	цела територија општине	/	*Рођ.Пресвете Богородице (1920)
Глоговац	Глоговац	‡Дом културе	975м^2 380м^2	/	/	Св.Апостола Петра и Павла (1817-1927)
Глушци	Глушци	Дом културе Мемор.центар "Бубања" (око 94,0ha)	/ 400м^2	Глушци	/	**Св.Петра и Павла (1836-1936)
Дубље	Дубље	Дом културе	1300м^2 330м^2	Дубље	/	*Св.Вазнесења (1936), са спомен-костурницом
Клење	Клење	Дом културе	/ 440м^2	Клење	/	**Св. Успења Богородице (1935)
Метковић	Метковић	Дом културе	/ 326м^2	Метковић	/	Св.Великом.Марие (Огњене Марије)
Очаге	Очаге	‡Дом културе	/ 250м^2	/	/	Ман.Св.Илије (Илиње) - (1985)
Салаш Црнобарски	Салаш Црнобарски	Дом културе	/ 436м^2	Салаш Црнобарски	/	Вазн.господњег (2007)
Совљак	Совљак	Дом културе *Етно парк (око 1,1 ha)	/ 424м^2	Совљак	/	/
Узвеће	Узвеће	Дом културе	/ 200м^2	Узвеће	/	**Св.Вазнесења (1939-1978)
Црна Бара	Црна Бара	Дом културе	1949м^3 526м^2	Црна Бара	/	**Св.Вазнесења (1926/27)

‡ објекти нису у функцији

* утврђена културна добра (споменици културе); ** вредни објекти градитељског наслеђа

Тренутно постоје следеће манифестације: "Хајдучке вечери", Ликовна колонија и остале смотре фолклорног стваралаштва (Совљак), Смотра аматерских позоришта "Миливоје Мартиновић" (Богатић) и ост.

Етно-парк Совљак је један од чинилаца културног развоја у општини и као ретко добро очувана етно целина, представља вредан споменик етно-културног и градитељсог наслеђа читавог Мачванског округа. Комплекс се налази на око 4km, западно од Богатића и уврштен је у списак културних добара. Комплекс је осмишљен да преставља једно карактеристично мачванско домаћинство, са кућом и окућницом из 19.века. У старој кући се налази стална изложба слика Мачванске сликарске школе, у парку ради сликарска колонија, а истом простору се одржава и манифестација "Хајдучке вечери".

Укупна површина објекта културе у општини Богатић, која се стално или повремено наменски користи, износи око 6150m^2 (што чини 0,186m^2/становнику). Ако се узму у обзир важећи параметри за димензионисање (0,14m^2/ст. за културне центре и 0,10 m^2/ст. за остале делове територије), може се закључити да постојећи капацитети углавном задовољавају стандард, уз услов наменског коришћења и бољу опремљености простора.

Верски комплекси и објекти припадају групи објеката у јавној употреби, у којима део становништва испуњава своје религиозно-духовне потребе, у зависности од конфесионалне припадности. У исто време, верски објекти су и места пружања културно-образобних програма и услуга социјалног старања за становнике у својим срединама (хуманитарне и донаторске добровољне активности и сл.). Православна црква, која је у проценту верника најзаступљенија (98,06%), исказала је своје потребе за површином објеката од 0,1m^2/ст. гравитационог подручја парохијске општине и величином парцеле –порте, од 0,3-0,5 m^2/ст.) Мрежа ових објеката је на читавој територији општине изузетно добро развијена и у даљој експанзији, а један од узрока и даљи услов развоја је изузетно културно, историјско и верско-духовно наслеђе овог краја.

У обухвату Просторног плана постоји чак 13 цркава, од којих свакако треба издвојити цркву Рођења Пресвете Богородице у Богатићу и Цркву Св. Вазнесења са спомен костурницом и комплексом споменика ранијих ратова у Дубљу, који су утврђени за споменике културе. Као вредни објекти градитељског наслеђа утвђени су: црква Св.Тројице (Бадовинци), манастирска црква Св.Илије-Илиње (Очаге), црква Вазнесења Господњег (Црна Бара), црква Успења Богородице (Клење), црква Св.Петра и Павла (Глушци), црква Вазнесења (Узвеће). У току је изградња цркве у Белотићу.

4.5.2.5. Социјална заштита

Сви постојећи носиоци социјалне заштите на територији општине, лоцирани су у насељу Богатић. Социјалну заштиту обављају следеће службе: Центар за социјални рад, ОО Црвеног крста, Национална служба за запошљавање, Републички завод за здравствено осигурање и Републички фонд за пензионо и инвалидско осигурање.

<u>Центар за социјални рад</u>
Као специјализована установа у систему социјалне заштите, врши заштиту права и интереса грађана и њихових породица чиме се непосредно остварују различити видови њихове социјалне и правне заштите (послови на заштити лица погођених стањем социјалне потребе: помоћ у решавању стамбених проблема, обезбеђивање минималних услова становања, заштита остарелог становништва, нега и помоћ у кући старим лицима, рад на сузбијању злостављања, саветовалишта, превентивни рад и сл.) Број корисника права на материјално обезбеђење и других материјалних права се повећава, што се нарочито односи на децу и омладину са угроженом породичном ситуацијом и остарела лица без породичног старања и средстава за живот.

Табела 24: Учешће корисника социјалне заштите у општини Богатић (2003.-2007.)

период	укупан број становника (према попису из 2002.)		број корисника социјалне заштите		остварено учешће (%)	
	Република Србија	Општина Богатић	Република Србија	Општина Богатић	Република Србија	Општина Богатић
2003.	7.498.001	32.990	309.123	1.290	4,12	3,90
2004.	7.498.001	32.990	320.284	1.372	4,27	4,15
2005.	7.498.001	32.990	329.530	1.313	4,39	3,97
2006.	7.498.001	32.990	328.350	1.311	4,37	3,97
2007.	7.498.001	32.990	364.740	1.735	4,86	5,25

Извор података: Републички завод за статистику, Публикације - Годишњак Општине у Србији, 2004-2008. год. Општинска управа и Центар за социјални рад општине Богатић

Проценат учешћа корисника социјалне заштите у укупном броју становника на подручју општине Богатић све до 2007. године био је нижи од учешћа на нивоу републике. После тога, уочава се тренд повећања броја корисника социјалне заштите на читавом подручју општине, тако да је проценат учешћа у овом сектору сада већи него што је то на нивоу републике.

Општински одбор Црвеног крста

Својом делатношћу допуњава рад Центра за социјални рад, са активностима: организовање добровољног давања крви са анимацијом и едукацијом даваоца, социјални рад за домицијално становништво (донирање прикупљање и дистрибуција хуманитарне помоћи лицима и организацијама којима је помоћ потребна), васпитно-образовни рад на различитим социјалним програмима (патронажа и сл.).

РЗ за здравствено осигурање и РФ за пензионо и инвалидско осигурање

Основна делатност РЗ за здравствено осигурање и РФ за за пензионо и инвалидско осигурање је пружање услуга у остваривању права на здравствену заштиту и права коришћења инвалидских и пензионих фондова.

Национална служба за запошљавање

Пружа услуге посредништва у запошљавању незапослених лица. Посебни видови социјалне заштите за стара лица (геронтолошки центри), за младе (домови за децу без родитељског старања, студентски и ученички домови), као ни социјална заштита за особе са отежаним функцијама, на територији општине не постоје.

Општа карактеристика рада свих ових установа је стручност, добра организација рада и релативно добар просторни распоред (на нивоу општинског центра), али и недостатак радног простора за услове повећаних потреба. Укупна површина простора у функцији социјалне заштите је само око 300м^2, што је изразито недовољно. Недостатак простора показује и провера постојећих и рекапитулација потребних капацитета (за пунктове – 3m^2/кориснику). Имајући у виду да је гравитирајуће подручје читава територија општине, према резултатима пописа из 2002. број становника преко 60 година старости је 8636, што представља око 26% становника (просечно, на нивоу читаве општине). У појединим деловима општине, нарочито у северозападном и североисточном делу (у КО Баново Поље, КО Глоговац, КО Глушци, КО Метковић, КО Салаш Црнобарски, КО Узвеће и КО Црна Бара), проценат становништва преко 60 година је већи и износи између 28,3-30,3%. Према пројекцији развоја становништва до 2025. овај проценат ће даље расти и то на читавој територији општине.

Према подацима добијених од надлежних служби, општа слика указује на лоше стање социјалне развијености (социјални стандард у општуни је испод републичког просека). У условима социјалне заосталости, уочено је повећање броја лица са социјалним потребама (лица угрожена породичном ситуацијом, лица са поремећајем у понашању, старих особа, деце са функционалним сметњама и сл.), а ако се томе дода све присутнији тренд даљег "старења становништва", може се очекивати нужност пораста социјалних давања.

4.5.2.6. Јавно информисање и издаваштво

Јавно информисање је на читавој територији општине Богатић на задовољавајућем ниво и функционише као део приватног предузетништва. Локална станица је приватна – "Радио-Нешвил" и смештена је у општинском центру. Станица има сопствене антенске стубове и студијску опрему релативно малог домета, тако да углавном покрива општину Богатић и део Мачванског округа. На подручју општине нема приватних ТВ-станица, као ни новинских и издавачких кућа.

Локално гласило су "Мачванске новине", а на нивоу Мачванског округа, излазе листови "Глас Подриња" и "Спорт у Подрињу".

4.5.2.7. Спорт и рекреација

У области физичке културе на читавој територији општине, уочљив је недостатак наменских објеката активног спорта и рекреације -спортских сала и затворених или отво-рених терена за мале спортове (кошарка, рукомет, мали фудбал, тенис). У исто време, захваљујући врло развијеном спортском аматеризму, постоји велики просторни капацитет отворених терена - фудбалска игралишта, која постоје у скоро сваком насељеном месту у општини, укључујући и Богатић.

У насељу Богатић постоје два спортска терена: игралиште ФК "Мачва", у западном делу насеља у близини школског комплекса и користи се као "градски стадион" и мање игралиште другог локалног фудбалског клуба (у западном делу насеља, у близини сточне пијаце). Градски стадион има главни и помоћни терен, трибине, капацитета око 400 места и пратећи простор. Укупни капацитет оба комплекса је око 4ha.

У саставу школског комплекса (тачније комплекса основне школе) је само једна сала за физичко, недовољног капацитета и опремљености, тако да њу користе и ученици оближње Средње школе (постојеће, школске терене за мале спортове користе сви ученици). Како се сви школски спортски објекти и игралишта налазе у непосредној близини, намеће се сагледавање јединственог партерног решења за цео комплекс, чиме би се релизовало њихово обједињено функционисање, а и створили услови за најрационалније коришћење.

Кад су у питању објекти на сеоском подручју капацитети су сведени на терене за мале спортове у оквиру школских дворишта матичних и подручних школа и фудбалске терене (игралишта), који се налазе у свим насељима у општини. Поред 4 аматерска фудбалска клуба из Богатића, на територији општине активно је још 13 аматерских фудбалских клубова са сеоског подручја, који се такмиче у општинским или међуопштинским лигама (на територији општине постоји близу 1000 регистрованих фудбалера). Сви ови клубови имају своје ограђене терене. а на већини постоје бетонске трибине и управне зграде са пратећим садржајима. Иако ови сеоски терени углавном имају само елементарну опрему, представљају значајни просторни потенцијал и дају велике могућности за даљи развој. Укупна површина намењена аматерском и рекреативном спорту износи око 18,3ha. На сеоском подручју постоји само једна спортска сала (у Бановом Пољу, капацитета 520м^2). Приоритет у изградњи свакако треба да добије спортска хала при Мачванској средњој школи (Богатић), изградња фискултурних сала при матичним школама и даља изградња спортских терена за рекреативне спортове, на читавој територији општине.

Иако је коњички спорт развијен и популаран у читавој Мачви, простор градског хиподрома у Богатићу је само повремено у функцији (користи се само део тркачке стазе и трибински простор). Површина хиподрома је око 17ha.

4.5.2.8. Јавне и комуналне службе, државна управа и администрација

Обзиром да је насеље Богатић једини општински центар, службе државне управе, администрације, јавне и јавне комуналне службе и предузећа су смештени на ужој или широј територији насеља. Све ове службе играју значајну улогу у задовољавању основних потреба становништва из домена јавног сектора, као што су: уређење и опремање градског грађевинског земљишта, одржавање комуналних објеката, градских улица и локалних путева као и осталих услуга из домена јавних и комуналних услуга, затим снабдевање и дистрибуција санитарне воде и енергената, обезбеђивање поштанско-телеграфског и телефонског саобраћаја и веза, одржавање катастра непокретности, изворни и поверени послови из надлежности републике и општине, судске и правосудне услуге и сл.

Од јавних и јавних комуналних предузећа и служби, на подручју обухвата Плана раде: Дирекција за грађевинско земљиште, путеве и изградњу општине Богатић, ЈКП "Богатић", ЈП "ПТТ саобраћаја Србија" (ЈПМ Богатић), "Телеком Србија" ИЈ Богатић. ЕПС "Електродистрибуција" Шабац (пословница Богатић), РГУ Служба за катастар непокретности Богатић.

Од служби државне управе и администрације, раде Општинска управа са свим својим службама (Одељење за општу управу и заједничке послове, Одељење за привреду и финансије, Одељење за друштвене делатности, Одељење за урбанизам, грађевинарство, комунално-стамбене послове и заштиту животне средине), РУ јавних прихода и Основни суд Шабац, Судска јединица Богатић.

Дисперзија објеката/јединица локалне управе и администрације је изузетно добра и равномерно покрива читаву територију општине, у свим насељима функционишу Месне заједнице и Месне канцеларије. Иако по просторним капацитетима задовољавају потребе становништва, бонитет и искоришћеност ових објеката, је испод потребног нивоа. Како није исказана потреба за повећањем капацитета објеката, а с обзиром на тренд рационализације броја запослених у јавном сектору, па и у управи и администрацији, може се очекивати институционална, али и просторна реорганизација рада ових служби, уз задржавање постојећих капацитета.

Табела 25: Заступљеност и распоред објеката државне управе, администрације, јавних и комуналних служби на подручју Општине Богатић

Кат. општина	насеља	јавни сектор			
		јединице локалне самоуправе	капац. обј.(у)	администрација, јавне и комуналне службе	капцитети обј.(ук)
Бадовинци	Бадовинци	месна канцеларија (МК) месна заједница (МЗ)	280м^2	ЈП "ПТТ-саобраћаја" Србија (ЈПМ Бадовинци)	56,6м^2 задовољава
Баново Поље	Баново Поље	месна канцеларија (МК) месна заједница (МЗ)	50м^2	ЈП "ПТТ-саобраћаја" Србија (ЈПМ Баново Поље)	50м^2 задовољава
Белотић	Белотић	месна канцеларија (МК) месна заједница (МЗ)	120м^2	/	/

Богатић	Богатић	Општинска управа: -одељ за општу управу и заједничке послове -одељ.за привреду и финансије -одељ.за друштвене делатности -одњљ. за урбанизам, грађевинарство, стамб.-комунуналне послове и заштиту животне средине (ук.око 1455м^2) месна заједница	око 1455м^2	Службе социјалне заштите (Центар за социјални рад, ОО Црвеног крста, Национална служба за запошљавање, РЗ за здр.осигурање, РФ за пензионо и инвал.осигурање) Основни суд Шабац Судска јединица Богатић Дирекција за грађ.земљ.путеве и изградњу општине Богатић ЈКП "Богатић" Богатић ЈП "ПТТ-саобраћаја" Србија (ЈПМ Богатић) Телеком Србија, ИЈ Богатић ЈП ЕПС "Електродистрибуција" Шабац, Пословница Богатић РГЗ Служба за катастар непокретности Богатић МУП СУП Богатић МУП Ватрогасно-спасилачка јединица Богатић "Радио-Нешвил"	око 300м^2 (ук.површ.) простор не задовољава потребе служби око 1000м^2 задовљава 40м^2 -не задовољава око 200м^2 задовољава укупно: око 180м^2 задовољава око 140м^2 не задоволј. око 167м^2 не задоволј. око 300м^2 640м^2 не задовољава
Глоговац	Глоговац	месна канцеларија (МК) месна заједница (МЗ)	80м^2	/	/
Глушци	Глушци	месна канцеларија (МК) месна заједница (МЗ)	56м^2	ЈП "ПТТ-саобраћаја" Србија (ЈПМ Глушци)	85м^2 задовољава
Дубље	Дубље	месна канцеларија (МК) месна заједница (МЗ)	100м^2	ЈП "ПТТ-саобраћаја" Србија (ЈПМ Дубље)	63м^2 задовољава
Клење	Клење	месна канцеларија (МК) месна заједница	240м^2	ЈП "ПТТ-саобраћаја" Србија (ЈПМ Клење)	74,1м^2 задовољава
Метковић	Метковић	месна канцеларија (МК) месна заједница (МЗ)	150м^2	/	/
Очаге	Очаге	месна канцеларија (МК) месна заједница (МЗ)	40м^2	/	/
Салаш Црнобарски	Салаш Црнобарски	месна канцеларија (МК) месна заједница (МЗ)	65м^2	/	/
Совљак	Совљак	месна канцеларија (МК) месна заједница (МЗ)	145м^2	/	/
Узвеће	Узвеће	месна канцеларија (МК) месна заједница (МЗ)	95м^2	/	/
Црна Бара	Црна Бара	месна канцеларија (МК) месна заједница (МЗ)	80м^2	ЈП "ПТТ-саобраћаја" Србија (ЈПМ Црна Бара)	72,3м^2 задовољава

Извор података: Општинска управа Богатић

Судске услуге пружа Основни суд Шабац преко Судска јединица Богатић. Најближе више судске инстанце су у Шапцу и Београду.

На обезбеђивању и подизању нивоа јавне безбедности ради МУП, СУП Богатић, а као једна од његових професионалних јединица, делује Ватрогасно-спасилачка јединица Богатић, која својим активностима покрива читаву територију општине.

Уз неке изузетке, постојећи просторни капацитети јавних и комуналних функција, управе и администрације углавном задовољавају потребе служби, тако да се задржавају на постојећим локацијама, са или без прегруписавања у оквиру постојећег расположивог простора или са могућношћу повећања корисног простора у новоизграђеним или дограђеним објектима на припадајућим парцелама.

4.5.2.9. Објекти и мрежа комуналне инфраструктуре

Већина постојећих комуналних објеката су од локалног интереса, а њихов распоред је у зависности од затечених услова и природе комуналне делатности (пружање комуналних услуга, или производња и испорука комуналних производа).

Крупан развојни проблем, на територији целе општине преставља унутрашња поларизација у нивоу развијености општинског центра и мреже осталих насеља, а самим тим и мреже објеката комуналне инфраструктуре. У седишту општине и у неколико већих насеља (Бадовинци, Глушци, Дубље, Клење и Црна Бара - насеља са преко 2000 становника), живи скоро ¾ укупног становништва општине (72,6%), а територија (катастарске општине) са овим насељима чини око 65,7% укупне територије читаве општине.

С обзиром на број становника и негативне демографске трендове, преостала насеља (са испод 2000 становника), су са знатно мањом потребом конзума, што за последицу има високе трошкове обезбеђивање елементарне комуналне инфраструктуре, као и њено одржавање и реконструкција.

Табела 26: Врсте, заступљеност и распоред ком. објеката на подручју Општине Богатић

Кат. општина	комунални објекти објекти водоснабдевања и електроенергетски и ТТ-објекти					
	зелене пијаце	сточне пијаце	гробља	депоније	водозахвати (снабдев. водом)	ел.ен и тт објекти
Бадовинци	Зелена пијаца -парцела: 1190м^2 -објекти: /	/	сеоска гробља (укупно: око 4,8ha)	Сеоске депоније (укупно: око 3,2ha) *проблем неуређ.	ИВС (бунари)	18 ТС 20/0,4кV ДАТЦ (бр.пр.1712 искор.89%) ЈПМ (15358)
Баново Поље	/	/	сеоско гробље (1,47ha)	Сеоска депонија (укупно: 0,78ha) *проблем неуређ.	ИВС (бунари)	5 ТС 20/0,4кV ДАТЦ (бр.пр.601 искор.69%) ЈПМ (15362)
Белотић	/	/	сеоско гробље (2,38ha)	4 Сеоска депонија *проблем неуређ. (0,59ha)	ИВС (бунари)	9 ТС 20/0,4 кV ДАТЦ (бр.пр.432 искор.99%)
Богатић	насељска Зелена пијаца -парцела: око 2470м^2 -објекат: / *задовољ. потребе *проблеми ненаменско коришћење, прилазаи и паркирање	насељска Сточна пијаца (око 2,0ha обј.100м^2) *задовољ потребе *проблем неуређ.	-центр. насељскогр обље 3.26.23ha -источно гробље 1.37.98ha (укупно: 4.64.21h) *задовољ потребе за период од 5-10год	центр.депонија "Нишно поље" ук.порш. 3.35.26ha *планир.прошир. за још 3.06.44ha *урађен гл.пројек. санације) *покрив. одвожења ком.отпада: око 1400 домћин. (око 14,3% тер.општ.)	ЦВС извориште са бунарима потисним водом и резервоаром *задовољ. потребе	ТС 110/20кV Богатић ТС 35/20кV 32 ТС 20/0,4кV ДАТЦ (бр.пр.3672 искор.64%) ЈПМ (15350)
Глоговац	/	/	сеоска гробља (укупно: око 0,5ha)	(укупно: око 0,95ha) *проблем неуређ.	ИВС (бунари)	3 ТС 20/0,4 кV
Глушци	Зелена и робна пијаца -парцела: око 200м^2 -објекат: /	/	сеоско гробље (1,9ha)	Сеоска депонија (0,97ha) *проблем неуређ.	ИВС (бунари)	8 ТС 20/0,4 кV ДТАЦ (бр.пр.1119 искор.89%) ЈПМ (15356)
Дубље	/	/	сеоска гробља (укупно: око 2,7ha	Сеоска депонија (укупно: око 2,4ha) *проблем неуређ.	ИВС (бунари)	10 ТС 20/0,4 кV ДАТЦ (бр.пр.920 искор.99%) ЈПМ (15359)

Клење	Зелена пијаца -парцела: 420м^2 -објекат:/	/	сеоско гробље (3,5ha)	Сеоска депонија (укупно: око 1,0ha) *проблем неурађ.	ИВС (бунари)	13 ТС 10/0,4 кV ДАТЦ (бр.пр.1080 искор.90%) ЈПМ (15357)
Метковић	/	/	сеоско гробље (1,78ha)	Сеоска депонија (0,62ha) *проблем неурађ.	ИВС (бунари)	4 ТС 20/0,4 кV
Очаге	/	/	сеоско гробље (0,59ha)	(0,97ha) *проблем неурађ. *близина сеоском центру	ИВС (бунари)	3 ТС 20/0,4 кV
Салаш Црнобарски	/	/	сеоско гробље (укупно: око 0,48ha	Сеоска депонија (1,55ha) *проблем неурађ.	ИВС (бунари)	4 ТС 20/0,4 кV ДАТЦ (бр.пр.440 искор.81%)
Совљак	/	/	сеоско гробље (0,68ha)	Сеоска депонија (3,14ha)*проблем неурађ.	ИВС (бунари)	3 ТС 20/0,4 кV
Узвеће	/	/	сеоско гробље (1,44ha)	Сеоска депонија (0,76ha) *проблем неурађ.	ИВС (бунари)	7 ТС 20/0,4 кV
Црна Бара	Зелена пијаца -парцела: 634м^2 -објекат: /	/	сеоска гробља (укупно: око 4,6ha)	Сеоска депонија (укупно: око 3,0ha) *проблем неурађ.	ИВС (бунари)	8 ТС 20/0,4 кV ДАТЦ (бр.пр.722 искор.99%) ЈПМ (15355)

ЦВС -насеља која су у централном водоводном систему (насеље Богатић)
ИВС –индивидуални водоводни систем
ДАТЦ –дигитална аутоматска телефонска централа; ЈПМ-јединица поштанске мреже
- извор података: Стратегија локалног одрживог развоја општине Богатић, Општинска управа и ЈКП "Богатић" Богатић

▪ Зелене пијаце

Зелена пијаца у Богатићу је на јужном прилазном правцу на око 400m од централне зоне насеља. Пијачни простор је отвореног типа, сталног карактера и функционише као робно-зелена пијаца, укупне површине око 2500m^2. Својим положајем и капацитетом постојећа зелена пијаца задовољава потребе насеља, али уз услов наменског коришћења, допуне недостајућим садржајима (изградња тржнице, евентуално наткривање тезги на отвореном и даље уређење) и обезбеђивања адекватног приступа и паркиралишта (тренутно је на снази посебан режим саобраћаја око пијаце, односно приступне улице и паркирања за потребе рада пијаце).

Осим у Богатићу, на читавој територији општине, зелене пијаце постоје још и у насељима Бадовинци, Црна Бара и Клење (ради као робно-зелена пијаца). У осталим деловима општине, за потребе зелене/робне пијаце, користи се простор у регулацији саобраћајница - на раскрсницама у центрима насеља, а овакве "импровизоване" пијаце имају и своју динамику рада. Оваква пракса указује на потребу евентуалног лоцирања просторних капацитета за ову намену.

Како је уређење и изградња простора за пијачне услуге, једна од активности стратешких приоритета, а са општим циљем повећања промета пољопривредних производа, млека и млечних прерађевина, од изузетне је важности размотрити потребу за зеленим (робно/зеленим) пијацама у осталим подручјима ван општинског центра, било за појединачна већа насеља, или у склопу наменских или вишенаменских комуналних зона за гравитационо подручје.

▪ Сточне пијаце

У општини Богатић, практично постоји само једна сточна пијаца у самом Богатићу, величине око 2 ха. Пијаца се користи наменски, а осим пијачним, ради по потреби и осталим данима. По величини расположивог простора, задовољава потребе насеља, али простор је потпуно неуређен. Пошто се сточна пијаца задржава као комунални објекат, у плану је њено даље уређење.

У неколицини осталих насеља постоје места за откуп стоке. Као и код зелених пијаца, треба размотрити потребу за формирањем сточних пијаца на осталом делу територије општине, било као гравитационих центара већих сеоских насеља или комуналних зона од међуопштинског, односно регионалног интереса.

▪ Гробља

Према Одлуци о уређивању и одржавању гробља и сахрањивању СО Богатић ("Општински службени гласник, бр. 16/94), управљање, уређење и одржавање гробља у општини Богатић (насељу), врши ЈКП "Богатић"-Богатић, а у осталим насељеним местима на подручју општине о уређењу и одржавању гробља старају се Месне заједнице на чијим подручјима (катастарских општинама) се гробље налази. Према прикупљеним подацима од надлежних општинских служби и комуналног преду-зећа, у Богатићу постоје два насељска гробља и то: централно гробље, које је смештено у југозападном делу насеља, у ширем насељском центру и мање гробље у источном делу насеља (на излазном правцу ка Глушцима).

Веће гробље има површину од 3.26.23ha (гробљем управља ЈКП "Богатић"), а друго, мање гробље је величине 1.38.00ha (њиме управља МЗ "Богатић"). На централном гробљу постоји изграђена капела и уређен приступни паркинг, али нема комумалне инфраструктуре. На оба гробља проценат попуњености је врло висок и износи од 75-90%. Са укупном површином од 4.64.21ha и са досадашњом динамиком попуњавања, оба гробља би требало да задовоље потребе насеља за сахрањивањем за наредних 5 година. Према Плану генералне регулације за насељено место Богатић, планирано је проширење оба гробља и дефинисани оптимални правци ширења. На територији општине, ван насеља Богатић постоји још 14 сеоских гробаља (у свим насељеним местима), којима управљају Месне заједнице. Ова гробља су лоцирана у ширем рејону насеља и по својим просторним капацитетима, углавном задовољавају потребе становништва. Укупна површина ових гробаља у надлежности Месних заједница је око 27,1ha. а укупна површина гробаља, на читавој територији општине је око 31ha.

▪ Азили и гробља за животиње

На читавој територији општине не постоји ни једнан азил-прихватилиште за псе луталице и остале напуштене животиње, животињско гробље, као ни планираних површина за такве садржаје, иако постоји потреба за његовим формирањем (на нивоу општинског центра и/или гравитационих подручја за целу територију). Такође не постоје изграђене кафилерија за уклањање животињских лешева и отпадака животињског порекла. Ово постројење је неопходно изградити на територији општине.

▪ Депоније

На подручју општине Богатић не постоји ни једна санитарна депонија, а комунални оптад се одвози на Централну депонију или на привремене депоније на подручјима Месних заједница осталих насељених места у општини. Постојећа централна депонија за подручје општине, се налази на потезу "Нишно поље", на око 2km западно од Богатића и има површину од 3.35.26ha. У есплоатацији је преко 10 година и има изграђен приступни пут, мањи објекат за чуваре и већим делом је ограђена. Како се отпад одлаже без селектирања, компактирања и прекривања, неопходно је извршити њену санацију за период до затварања и рекултивације, за шта постоји пројектна документација. До конкретног спровођења Националне стратегије управљања комуналним отпадом, планирано је проширење постојеће централне депоније за још 3,6ha, чиме би укупна површине депоније била око 7ha а укупна пројектована запремина око 280.000m^3. Узимајући у обзир постојећу годишњу количину депоновања оптада, односно продукцију отпада 0,9-1,0 kg/становнику/дневно (или 0,70m^3 /становнику/ годишње) и пројекцију развоја становништва до 2021. планирана површина и капацитет централне депоније у потпуности задовољава и обезбеђује прихват комуналног отпада са читаве територије општине. Спровођењем Националне стратегије управљања комуналним отпадом у Србији, којом се утврђују регионални процеси са циљем смањивања и већег искориштавања отпада, тако да ће се проблем депоновања отпада на територији општине, решавати укључивањем у пројекат регионалне депоније за подручје Мачве и Срема. За случај формирања регионалне депоније ван територије општине Богатић, морају се утврдити нове или задржати постојеће локације депонија, за трансфер станице и рециклажна дворишта. У осталим насељеним местима у општини постоје по једна или две "дивље" сеоске депоније, које се углавном налазе иван или у периферним деловима грађевинског подручја насеља. У зависности од величине насеља, величина депонија је од 0,6-3,3ha укупна површина око 20ha и све имају исти проблем несанитарног складиштења и неуређености. Утврђивањем регионалне депоније, ове локације могу бити задржане као локације за трансфер станице.

▪ Објекти водоснабдевања и одвођења отпадних вода

Јавни систем водоснабдевања у општини Богатић, није на задовољавајућем нивоу. Приозводња и испорука санитарне воде са јавног система водоснабдевања, постоји само у насељу Богатић (задовољава потребе 22,3% становништва општине), док у осталим несељеним местима нема изграђених водоводних система, а потрошечи се водом снабдевају из сопствених бунара. Постојећи водоводни систем у Богатићу је локалног карактера и састоји се од изворишта/водозахвата, система за хлорисање воде, резервоара (водоторња), потисног цевовода и дистрибутивне мреже. Извориште капацитета од око 50 l/sec, има веома повољан положај у односу на природни правац градијента подземних вода и у потпуности задовољава потребе насеља (процењује се да је укупан капацитет бунара око 3x30 l/sec, али тренутно потребе задовољавају само два бунара, а трећи углавном није у раду). Осим хлорисања нема других третмана воде, на бунарима не постоје мерачи протока, као ни систем мониторинга подземних вода у зони изворишта. За извориште је дефинисана зона непосредне заштите, која се поклапа са границом комплекса изворишта. Систем снабдевања насеља Богатић је релативно нов, у веома добром стању и у потпуности задовољава потребе насеља, како у производњи, тако и у дистрибуцији санитарне воде. С обзиром на недовољну искоришћеност система, а нарочито потенцијала изворишта, постоји реална могућност проширења конзумног подручја, односно изградња регионалног водовода општине, за шта је већ обезбеђена и пројектна документација.

Домаћинства у осталим насељеним местима снабдевају се водом са сопствених бунара. Имајући у виду да на читавој општини не постоји системи за сакупљање, одвођење и пречишћавање фекалних и других отпадних вода, као и релативно висок ниво подземних вода у читавом Мачванском басену, највећи проблеми везани за овај вид снабдевања водом је непостојање праћења и извештавања о квалитету воде за пиће и стања издани индивидуалних бунара, а са којих се осим домаћинстава водом снабдевају и локални јавни и привредни објекти.

На читавој територији општине не постоји канализациони систем, тако да се све отпадне воде евакуишу у индивидуалне септичке јаме, малих капацитета. Активности на решавању овог великог проблема су у току, тако да је пројектном документацијом планирано да будући регионални канализациони систем, осим за насеље Богатић, реши и проблем отпадних вода насеља Совљак, Црна Бара, Глоговац, Дубље, Белотић и Клење. Уједно је у току и израда пројектне документације канализационог система у месним заједницама Бадовинци, Очаге, Салаш Црнобарски, Баново Поље, Метковић, Глушци и Узвеће.

▪ Постројења за пречишћавање отпадних вода

Поред неадекватног управљања комуналним чврстим отпадом, други кључни проблем заштите животне средине је управљање отпадним водама. Лоша санитација свих насеља дугорочно посматрано представља велику опасност, јер може да доведе до трајног загађења земљишта, површинских и подземних вода, па чак и изворишта и бунара. На читавој општини за сада нема постројења за пречишћавање отпадних вода, али постоји идејни пројекат и утврђена локација за његову изградњу (локација "Банов Брод", уз реку Саву, у КО Црна Бара). Постројење је планирано да опслужују насеља Богатић, Совљак, Црну Бару, Глоговац, Дубље, Белотић, Баново Поље и Клење, тако да је дефинисан потребни капацитет и површина комплекса за његову изградњу, са могућношћу фазне реализације.

▪ Електро-енергетски, ТТ објекти и поштански саобраћај

Мрежа ових инфраструктурних објеката је на задовољавајућем нивоу, како по просторном распореду тако и по капацитетима. Од већих електроенергетских објеката треба поменути далеководе напонског нивоа 110kV и 35kV и трафо станице 110/20 kV и 35/20 kV. Трафо станице ТС 20/0,4kV, су изграђене у свим местима у општини, укупно 134, са укупном инсталисаном снагом од 37,63MVA (највећи број трафо-станица је у насељу Богатић, укупно 32 и инсталисаном снагом од око 16,45MVA).

По густини ТТ мреже, стање је задовољавајуће и то на читавој територији општине, а по броју прикључака, степен телефонизације је око републичког просека и износи 29/100 ст.-за општину (за Богатић, 32/100 ст. за преостали део, просечно 27,4/100). Степен дигитализације телефонске мреже је скоро 100% - досад је изграђено 9 дигиталних централа, са којима су оптичким кабловима повезана и сва остала насеља у општини. Постојећа ТТ мрежа тренутно задовољава потребе, а има

могућност даље надградње и искоришћења капацитета. Урађено је шест базних станица за мобилну телефонију (3 оператера), а покривеност територије општине мобилном телефонијим је релативно задовољавајућа.
Репетитори мобилне телефоније се налазе на силосу "Млинске индустрије" (на јужној страни насеља Богатић), као и у другим катастастарским општинама на подручју општине Богатић.
Јавни поштански саобраћај је организован преко 7 јединица поштанске мреже (ЈПМ), у Богатићу, Бадовинцима, Бановом Пољу, Глушцима, Дубљу, Клењу и Црној Бари, са укупном површином радног простора од око 500м^2. Све Јединице поштанске мреже функционишу као корпоративне јединице Јавног предузећа, осим јединице у Бановом Пољу, која ради по уговорном принципу, заснованом на уговорном односу између ЈП "ПТТ саобраћаја Србије " и посредника.
У територијалном смислу, постојећи систем јавног поштанског саобраћаја покрива 347km^2 (90,3% територије општине) и у потпуности задовољава потребе корисника (обслужује 32918 становника, или 99,8% укупног броја становника).

4.6. ПРИВРЕДНЕ ДЕЛАТНОСТИ

4.6.1. Основни индикатори достигнутог нивоа развијености

4.6.1.1. Општа слика развијености

На подручју Општине Богатић 2007. године регистровано је 10,94 привредних субјеката на 1.000 становника (Србија 42,34). У периоду 2005. – 2007. г. број регистрованих привредних субјеката на 1000 становника нижи је од нивоа Републике. Посебно је изражен пад у последњих година. Структура народног доходка по облицима својине (у 2005. години) показује да је наглашенији, предоминантан доходак приватне својине (98%) у односу на друштвену, задружну, мешовиту и државну.
Развојни процеси стално се одвијају уз веће или мање осцилације, под интерактивним дејством/утицајем спољних и унутрашњих услова и фактора. Ограничени и оскудни услови привређивања испољавају се кроз физичку/биолошку депопулацију становништва и пад нивоа развијености (народни доходак по становнику, у односу на просек Србије, бележи пад индекса, са 107,8 у 2001. на 65,3 у 2005. год., односно пад ранга (у оквиру 165 Општина у Србији), са 44. у 2001. на 90. место), уз врло споро смањивање пољопривредног становништва са низом неповољних последица на мењање демографске, социјалне и економске структуре присутног становништва. На целокупном подручју општине остварен је низак степен урбанизације будући да само насеље Богатић има урбане карактеристике секундарног значаја у односу на целокупно подручје Мачванског округа којим доминира Шабац, као будући центар од националног значаја, са развијеним друштвеним, економским и другим функцијама.

Табела 27: Степен развијености општине Богатић према одређеним показатељима, 2005. г.

Подручје	Друштв. производ по становнику	Народни доходак по становнику	Просечно на 1000 становника		
			прос. год. прир. 91.-02.	број запослених	број незапослених
Република Србија	144.109	123.473	-1	178	120
Општина Богатић	89.978	82.101	-1.1	149	105

Табела 28: Степен развијености општ. Богатић према одређеним показатељима, 2001. и 2005.

Показатељ	2001.		2005.	
	Ниво (РС=100)	Ранг	Ниво (РС=100)	Ранг
Кориговани народни доход. по становн.	107.8	44	65.3	90
Број запослених на 1000 становника	47.3	140	53.5	131
Промет у трговини на мало по становнику	137.2	13	53.1	75
Број телефон. претпл. на 1000 становн.	79.1	95	69.9	129

Извор: РЗС – Недовољно развијена подручја Републике Србије, 2005. год., Изабрани статистички подаци по Општинама

Према народном доходку по становнику, Општина Богатић прилично је специфична и карактеристична је за пољопривредна подручја: примарне делатности (пољопривреда и шумарство) суделују у народном дохотку са 75,9%, што је више од републичког просека од 58,9%. Секундарне делатности, са минијатурним учешћем од 8%, знатно су, пак, испод републичког просека, од 33,3%. Терцијалне делатности (услуге) доприносе 16,1% народном дохотку и оне, такође, битно заостају за просеком земље који (разлика) износи 25,6%.

Ова структура народног дохотка, која се готово не разликује од оне у 2001. години, није главни фактор великог померања општинске развијености (у нивоу и рангу), за само 4 године, већ је то пад просечне стопе раста привреде у овом периоду, од преко -5% годишње, што је узроковано «имплицитном» и «експлицитном» инвестиционом политиком као и недовољно успешном реституцијом/приватизацијом прерађивачких капацитета у Општини. Низак ниво укупне развијености показује са своје стране начин коришћења, организовања и уређења простора на планском подручју.

4.6.1.2. Запосленост

У Општини је запослено око 2.968 људи што је нешто испод 0,2% (тачније 0,16%) укупног броја запослених у Републици. Истовремено на тржишту рада Општине пријављено је преко 3.000 лица (готово исто као и број запослених), што чини преко 0,4% незапослених у Републици.

Табела 29: Запосленост и незапосленост на подручју Општине Богатић

Година	Укупно		Удео у републичком приосеку	
	запосленост	незапосленост	запосленост	незапосленост
1995.	2.962	1.392	0.1	0.2
2005.	4.793	2.895	0.2	0.3
2007.	3.364	3.064	0.2	0.4
2009.	2.968	3.050	0.2	0.4
Индекс раста:				
2005/1995.	**161.8**	**207.9**	-	-
2009/1995.	**100.0**	**230.0**	-	-

Извор података: РЗС – Саопштење ЗП 20

Степен запослености (мерен бројем запослених на 1000 становника) у 2007. години је 107, а незапослености 97.

Табела 30: Карактеристике запослености – 2007.

Подручје	Удео у % радног континг. у стан.	Удео у % запослених у радном континг.	Број запослених на 1000 стан.	Број незапослених на 1000 стан.	% удео незапосл. који траже запослење	% удео незапосл. без квалификација
Србија	67.3	40.3	271	106	48.6	37.2
Мачв. округ	67.5	28.1	190	125	50.7	33.9
Општина Богатић	65.1	16.3	107	97	65.6	34.4

Извор података: РЗС – Општине у Србији 2008. године

Од 1984. године у Општини се запажа интензивно повећање незапослености. За четврт века број незапослених је са 1.318 повећан на око 3.064 односно на око 1.750. Први пут тражи запослење око 1.131 или 65%, док је без квалификација 612 (35%). Веће је учешће жена на тржишту рада незапослених и оно се повећало са 971 лица тј. за око 55%, у односу на укупан број незапослених лица, у периоду од 1984. до 2007. године.

Табела 31: Структура запослених 2007. (годишњи просек)

Делатност	Мачвански округ		Општина Бобатић	
	Број	%	Број	%
Запослени у предузећима, установама,				

задругама и орг.				
Свега:	40.179	66.8	1.811	53.8
Пољопривреда, шумарство и водопривреда	1.339	2.2	121	3.6
Рибарство	22	0	-	-
Вађење руде и камена	628	1.0	17	0.5
Прерађивачка индустрија	11.317	18.8	252	7.5
Произв. ел. енергије, гаса и воде	1.497	2.5	65	1.9
Грађевинарство	1.524	2.5	19	0.6
Трговина на велико и мало	6.007	10.0	371	11.0
Саобраћај, складишта и везе	3.271	5.4	110	3.3
Финансијско посредовање	434	0.7	18	0.5
Послови са некретнинама, изнајмљивање	1.091	1.8	9	0.2
Државна управа и соц. осигурање	1.881	3.1	148	4.4
Образовање	4.560	7.6	362	10.8
Здравствени и соц. рад	5.017	8.3	303	9.0
Држ. комуналне, друштвене и сл. услуге	1.227	2.0	16	0.5
Приватни предузетници и запослени код њих	19.976	33.2	1.553	46.2
Укупно:	**60.155**	**100.0**	**3.364**	**100.0**

4.6.1.3. Дистрибуција радних места

Избор локације као општи просторни проблем размештаја капитала, његово квалитетно дистрибуирање представља све сложенији систем између економских, ванекономских и смештајних фактора. Фактори размештаја производних и непроизводних капацитета утичу на структурне промене у простору. Они би требали остварити повољан услов општег просторног развоја и могућности за ширу урбанизацију простора. Дистрибуција радних места у Општини Богатић 2009./2010. год. нам указује на степен усклађености између становништва и расположиве радне снаге.

Табела 32: Дистрибуција радних места у Општини, 2009/2010. године

Насеље/ подручје	Укупан бр. радних места	%	Запосл. у пред. задр.	%	Запосл у друштв. дел.	%	Запослени у радњама	%
Бадовинци	281	100	97	34,5	62	22,1	122	43,4
Б. Поље	36	100	3	8,3	13	36,1	20	55,5
Белотић	65	100	23	35,4	12	18,4	30	46,1
Богатић	1.882	100	440	23,4	558	29,6	884	47,0
Глоговац	54	100	3	5,5	11	20,4	40	74,1
Глушци	158	100	66	41,8	44	27,8	48	30,4
Дубље	120	100	32	26,7	49	40,8	39	32,5
Клење	114	100	38	33,3	43	37,7	33	28,9
Метковић	47	100	16	34,0	11	23,4	20	42,6
Очаге	7	100	-	-	6	85,7	1	14,3
С. Црнобарски	49	100	17	34,7	18	36,7	14	28,6
Совљак	16	100	4	25,0	4	25,0	8	50,5
Узвеће	26	100	3	11,5	7	26,9	16	61,5
Црна Бара	74	100	4	5,4	38	51,3	38	51,3
Општина, укупно:	**2.929**	**100**	**746**	**25,5**	**876**	**29,9**	**1.307**	**44,6**

Извор података: Анкете спроведене на терену, 2010. год.

Развој производних и непроизводних делатности/сектора у Општини Богатић је концентрисан на подручју центра Општине – Богатићу, у коме је дистрибуирано готово ⅔ (тачније: 64,2%) укупних радних места у Општини.

Табела 33: Дистрибуција радних места у општини Богатић у изабраним местима Општине с функцијом рада, 2009/2010. год.

Насеље	Укупно (%)
Богатић	64,2
Бадовинци	9,6
Глушци	5,4

Дубље	4,1
Клење	3,9
остало	12,8

Концентрација радних места представља уједно место растуће производње и услуга, тј. у Богатићу, али где још нема више радних места толико колико има радно активног становништва, посебно оног које обавља занимање, па то значи да се тек стварају могућности за значајнија радна мигрирања становништва из осталих насеља Општине. Насеље Бадовинци у коме је концентрисано око 10% радних места, представља приграничо насеље које развија комплементарне садржаје ширег функционалног простора коме би могло припадати у будућем периоду. Остала наведена насеља (Глушци, Дубље, Клење) су са сличним учешћем концентрације, и могла би убудуће да представљају насеља са даљим растом делатности.

Поред наведених, и друга насеља имају услова да постану мањи центри рада. У целини гледано, сеоска насеља (као и сам центар Богатић као претендент за градско насеље) су веома повољних особина када је величина насеља у питању. Наиме, највећи број насеља су величине преко 1.000 становника и 1 насеље испод 500. Доминирају насеља од 1.000-3.000 становника. Ове чињенице указују да ће будућа ревитализација и обнова села бити рационална јер граница рационалног улагања је управо у насеља већа од 1.000 становника с аспекта комуналног опремања и улагања у остале елементе квалитета живота. Поред свих негативних трендова који су пратили развој села последњих деценија прошлог века за села општине може се рећи да се ипак одржало. Равномерно распоређена насеља по целој територији Општине, повољна величина насеља, повољни услови за развој пољопривреде, нарочито сточарства, ратарства, задржан основни ресурс становништва, повољне саобраћајне везе, створен нуклеус, пре свега прерађивачке (прехрамбене) индустрије али и многобројна мешовита домаћинства основни су утицајни фактори за стварање стратегије развоја села па и целе Општине Богатић.

4.6.1.4. Инвестиције

У протеклом периоду од 1984. године, забележена је минорна инвестициона активност на подручју Општине Богатић (са великим осцилацијама), са изузетком, само, у једној години (1984.). У 2007. години просечне инвестиције на једног становника, на нивоу Општине, су свега 2,1% од републичког просека, док улагања у поређењу са Београдом далеко више заостају, и износе око 1,1%.

Табела 34: Остварене инвестиције на једног становника, у динарима (текуће цене)

Подручје	1984.	1994.	1998.	2001.	2002.	2003.	2005.	2006.	2007.
Србија	47.652	169	1.339	7.142	13.707	15.354	44.017	45.981	65.344
Општина Богатић	8.991	2	67	47	76	345	1.803	2.575	1.360

Извор података: РЗС – Општине у Србији из 1985.,1995.,1999.,2002.,2003.,2004.,2006., 2007. и 2008. године

Табела 35: Индекс однос остварених инвестиција на једног становника

Подручје	1984.	1994.	1998.	2001.	2002.	2003.	2005.	2006.	2007.
Србија	100	100	100	100	100	100	100	100	100
Општина Богатић	18.8	1.2	5.0	0.6	0.5	2.2	4.1	5.6	2.1

4.6.1.5. Народни доходак

У формирању народног дохотка учешће појединих области је следеће: пољопривреде 75,9%, трговине 11,7%, индустрије 4,8%, грађевинарства 3,4%, саобраћаја 2,7% и осталих делатности 2,1.
Остварене промене у формирању народног дохотка у периоду од осамдесетих, тј. 1984. значиле су: стагнацију (или незнатни пад) учешћа секундарног сектора за 0,2 и услужног за 3,4 индексних поена,

односно раст учешћа примарног сектора за 3,6 индексних поена (са 72,3% у 1984. на 75,9% у 2005. години).

Табела 36: Структура народног дохотка по делатностима, у %

	Република Србија		Општина Богатић	
	2001.	2005.	2001.	2005.
Пољопривреда, шумарство и водопривреда	27.9	17.0	78.6	75.9
Индустрија и рударство	31.4	34.0	2.8	4.7
Грађевинарство	5.4	7.3	1.3	3.4
Трговина	15.9	24.7	12.9	11.7
Саобраћај	6.9	10.4	1.1	2.7
Остале делатности	10.2	6.6	3.3	1.6
Укупно	**100 445.281,8 мил. дин.**	**100 918.733,0 мил. дин.**	**100 2.000,0 мил. дин.**	**100 2.654,5 мил. дин.**

Извор података: РЗС – Општине у Србији, 2002., 2006. год.

4.6.2. Природни потенцијали

Разматрање природних потенцијала, са којима располаже подручје општине Богатић, подразумева њихову идентификацију и анализу у погледу обилности и основних карактеристика уважавајући и услове коришћења што са своје стране захтева сумарно утврђивање фактора који су утицали на њихово формирање у простору. Укупни природни потенцијали - услови и ресурси – размотрени су кроз анализу продуктивног земљишта и његових основних карактеристика, насталих под утицајем бројних међусобно условљених геофизичких процеса који утичу на њихов квалитет и посебно просторни размештај и структуру. У вези са тим су разматрани и минералнии и геолошки потенцијали, али само са становишта њихове економске искористивости и оправданости.

4.6.2.1. Биланси земљишта по основним категоријама, укључујући и грађевинско

Општина Богатић се простире на површини од 38.431 ха. На подручју Општине Богатић има 30.540 ха пољопривредног земљишта (око 79,46% од укупног), око 3.324,7 ха шумског (око 8,65% од укупног), око 2.631 ха грађевинског (око 6,86%), а око 1.929 ха осталог (око 5,03% од укупног).
Висинска разлика у Општини Богатић је само око 18м, што потврђује да је терен готово идеално заравњен односно равничарски. До 100% укупног подручја има нагиб до 0,5 степени а то су врло повољне околности за било какву активност и грађење, односно за интензивну пољопривреду и разноврсне грађевинске подухвате. Општина Богатић није хендикепирана ни у погледу величине/квантитета расположиве земље, будући да располаже са око 30.540 ха пољопривредне површине. То је 97 ари (Србија 64 ари) по становнику, што је изнад стандарда земаља Европе, а 50% више од стандарда Републике Србије.

Табела 37: Биланси земљишта у ha у 2010. г. у Општини Богатић

Насеље	Укупно	Грађевинско земљиште	Пољопривр. земљиште	Шумско земљиште	Остало земљиште
БАДОВИНЦИ	6.167,2	293	4.405	666,4	802,8
у %	100	4,75	71,14	10,8	13,0
БАНОВО ПОЉЕ	2.292	184	1.817	263,9	27,0
у %	100	8,03	79,27	11,51	1,14
БЕЛОТИЋ	2.040,2	142	1.744	128,8	125,4
у %	100	6,96	85,48	6,3	1,26
БОГАТИЋ	4.782	524	3.930	263,6	64,4
у %	100	10,95	82,18	5,51	1,36
ГЛОГОВАЦ	897	65	802	17,2	13
у %	100	7,24	89,41	1,92	1,43
ГЛУШЦИ	3.222	245	2.548	398,7	30,3
у %	100	7,6	97,01	12,37	1,02
ДУБЉЕ	3.961,2	303	3.412	205	41,2
у %	100	7,65	86,14	5,17	1,04

КЛЕЊЕ	3,401	228	3,032	102,9	38
у %	100	6,7	89,15	3,02	1,13
МЕТКОВИЋ	1,945	124	1,690	106,8	24
у %	100	6,37	86,89	5,49	1,25
ОЧАГЕ	566	30	522	6,3	8,0
у %	100	5,3	92,22	1,11	1,37
С. ЦРНОБАРСКИ	2,304	92	1,595	355,7	281,3
у %	100	4,0	69,22	14,57	12,2
СОВЉАК	939	71	811,3	44,2	13
у %	100	7,56	86,37	4,71	1,4
УЗВЕЋЕ	2,198	139	1,871	151,3	37
у %	100	6,32	85,12	6,88	1,7
ЦРНА БАРА	3,717	197	2,358	633,9	528
у %	100	5,3	63,44	17,05	14,2
РЕПУБЛИКА СРБИЈА	**8.844.225,3**	**766.903,8**	**5.265.952**	**2.452.328**	**359.040**
у %	**100**	**8,65**	**59,54**	**27,73**	**4,6**
ОПШТИНА БОГАТИЋ	**38.431**	**2.637**	**30.540**	**3.324,7**	**1.929**
у%	**100**	**6,86**	**79,46**	**8,65**	**5,03**

4.6.2.2. Пољопривредно земљиште

Пољопривреда представља најдоминантнију привредну делатност у којој се остварује око ¾ укупног народног дохотка Општине а око (пописом 2002.) 49,9% укупног становништва је пољопривредно (у Србији 11%). Структуру коришћења пољопривредног земљишта карактерише значајно учешће ораница и башта (91,6%), што представља врло значајан потенцијал за развој пољопривреде, односно сточарства (свињарство и говедарство) и ратарства (производња кукуруза, пшенице и крмног биља); увођењем система за наводњавање, у последње време (од 1991. до данас) стварају се повољнији услови за развој повтарства већих размера.

Обрадивих пољопривредних површина је 96,6%, а остатак од само 2,4% су пашњаци. Земљиште намењено за оранице и баште највише употребљава за житарице (16,3 до 19,1 хиљада хектара, 2007). Другим речима, површине засејане житарицама обухватају чак 68,3% пољопривредне површине (Србија 59%). У исто време, под крмним биљем налази се 16,7% пољопривредних површина (Србија 14%), око 8,3% повртног биља (Србија 8,5%). Нема сумње да се из ових података да закључити да се земљиште Општине користи знатно интензивније него у Републици Србији. Велика пространства високо квалитетних ораница и башта представљају значајан потенцијал за развој свих видова пољопривредне производње.

Табела 38: Бонитет пољопривредног и другог земљишта у Општини Богатић

Класа	**Врста земљишта**	**Пољопривредно земљиште**	
		укупно ha	**% учешћа**
I класа	чернозем чернозем деградирани гајњача	12.011,5	40,9
II класа	алувијална земљишта гајњача гајњача у лесивирању	7.892,3	26,8
III класа	минерално барска земљишта алувијални наноси	5.919,2	20,1
IV класа	смоница псеудоглеј	2.827,1	9,6
V класа	плављени алувијални наноси песковито и шљунковито земљиште	765,7	2,6
Свега:		**29.448,8**	**100**

Извор: Програм израде просторног плана Општине Богатић, ЈУП «План» Шабац, 2005. год.

Уз изузетно високе бонитетне класе земљишта, богатство геотермалним изворима омогућују проширење и диверзификацију употребе: као извор обновљиве енергије и/или извор за евентуално формирање бањских каапцитета на подручју Општине Богатић. Поседовну структуру карактерише највећа заступљеност газдинства са малим поседима између 1 ha и 3 ha коришћене површине. За

6.901 газдинство/домаћинство која су смештена у 14 насеља, са исто толико катастарских Општина, просечна величина по газдинству је 2,91 ha земљишног поседа.

Табела 39: Пољопривредна газдинства према коришћеном пољоп. земљишту, 2002. г.

	Србија		Општина Ботатић	
	газдинства	%	газдинства	%
Укупно газдинстава	778.891	100.0	6.901	100.0
Без земљишта	6.288	0.8	21	0.3
до 0,5 ha	105.128	13.5	542	7.8
0,51-1,0 ha	102.972	13.2	686	9.9
1,1-3,0 ha	254.832	32.7	2.450	35.3
3,01-5,0 ha	135.161	17.4	1.678	24.3
5,1-8,0 ha	96.843	12.4	1.035	15.0
8,01-10,0 ha	34.595	4.4	288	4.2
преко 10 ha	43.072	5.5	201	2.9

Извор података: РЗС – Попис 2002. године

По подацима за 2007. годину утврђена је следећа искоришћеност ораничних површина. Под ораницама и баштама је, у тој години, било (према статистици из 2007. године) 27.975ha, а засејано је 27.977ha (99,4%).

Табела 40: Засејана површина у 2007. години

Култура	Површина у ha	%
Жито	19.142	68.4
Индустријско биље	1.604	5.7
Повртно биље	2.540	9.1
Крмно биље	4.691	16.8
Укупна засејана површина	**27.977**	**100.0**

Извор података: РЗС – Општине у Србији, 2008. год.

Највише је засејаних површина под житарицама, 19.142 ha (68,4%) а најмање под индустријским биљем (1.604 ha или 5,7%). Под воћњацима је, 2007. године, 1.558 ha или 5,1%. Што се тиче приноса, Општина, у односу на Републику, највише се остварује у следећим културама: пшеница (1%), кукуруз (1,4%), луцерка (2,7%), пасуљ (1%), јабуке (0,7%).
Сточарска производња последњих година је у мањем опадању. Посебно је карактеристичан пораст броја оваца, са око 15.430 колико је било 985. године, на око 24.505 у 2007. г. (индекс 158,8). До пораста је дошло, у овом периоду, и у броју живине, али је до мањег пада дошло код броја говеда и свиња. Међутим, и поред тога, сточарство је у Општини остало развијено јер има више од једног условног грла на хектар ораница (1,49 у 1985. и 1,48 у 2007. години).

Табела 41: Коефицијент условног грла у Општини Богатић

1985.		2007.	
Србија	**Општина Богатић**	**Србија**	**Општина Богатић**
0.97	1.49	0.64	1.48

Од укупне површине Општине (38432 ha), 29 538 ha, односно 76,9% чини обрадиво пољопривредно земљиште (оранице и баште, воћњаци и ливаде), што са пашњацима (1 022 ha), чини 76,9% пољопривредних површина.

Табела 42: Структура земљишта у оштини Богатић (стање 31.12.2004.)

Категорија земљишта	Укупна површина	
	ha	%
Оранице и баште	27.937	72,7
Воћњаци	1.561	4,1
Виногради	-	-
Ливаде	40	0,1
Обрадиве површине	**29.538**	**76,9**
Пашњаци	1.022	2,7

Рибњаци	-	-
Трстици и баре	34	0,0
Пољопривредне површине	**30.594**	**79,6**
Шумско земљиште	3.524	9,2
Неплодно земљиште	4.314	11,2
Укупна површина	**38.432**	**100**

Извор: Мачвански округ у бројкама, Одељење статистике Шабац, Шабац, 2006.

У општини Богатић је извршена комасација земљишта, изузев у инундационом појасу Дрине и Саве. Комасацијом је извршено укрупњавање поседа, уређена и проширена мрежа пољских (атарских) путева, уређена каналска мрежа, изградњом нових, реконструкцијом старих канала и дефинисањем катастарских парцела (у државној својини) за изградњу насипа и инспекцијске стазе/ пута уз насип.

4.6.2.3. Шумско земљиште

У Општини има 3.324,7 ha шумског земљишта, или 8,65% укупне површине Општине. Налазе се претежно у Дринском подручју. Насеља са највећим учешћем шумског земљишта су: Црна Бара (17,05%), Салаш Црнобарски (14,57%) и Глушци (12,37%). По пространству највише шумског земљишта има у Бадовинцима (666,4 ha), Глушцима (398,7 ha) и Црној Бари (633,8 ha). Садашњи годишњи обим пошумљавања (у шумама и ван шума) износи, у 2007. години, око 14 ha. Код појединих насеља крчење шума се наставља за потребе ширења обрадивих површина или за грађевинско земљиште.

Дрво, дакле, не представља значајан природни ресурс овог подручја. Шуме су у државном и приватном власништву. ШГ «Борања» газдује шумама на територији Општине Богатић и то са: 235 ха државних шума и са 2.964 ha приватних шума. Прираст дрвне масе државних шума је 14,8 м³/ ha годишње, а приватних је скоро двоструко мањи, износи 7,7 m³/ ha годишње, што даје укупан годишњи прираст у Општини од око 26.170 m³.

Јавно предузеће «Србијашуме», ШГ «Борања» Лозница, преко Шумске управе Шабац газдује шумама на територији општине Богатић и то са: 354,98 ha државних шума (шуме, шумске културе, шумско земљиште, неплодно и земљиште за остале сврхе), које припадају Газдинској јединици «Дринско- Савске аде» и 2.964 ha приватних шума (преко Службе за приватне шуме).

Табела 43: Структура површина шума, шумског и осталог земљишта које припада Газдинској јединици „Дринско - Савске аде“

Општина Богатић	Шуме и шумско земљиште				Остало земљиште			Свега ГЈ
	Шуме	Шумске културе	Шумско земљиште	Свега	Неплодно	За остале сврхе	Свега	
ha	41,09	185,10	2,40	228,59	75,61	50,78	126,39	354,98
%	11,57	52,14	0,68	64,39	21,30	14,31	35,60	100

Извор података: Посебна основа газдовања шумама за ГЈ „Дринско - савске аде“, 2005-2014. ШГ „БОРАЊА“ ЛОЗНИЦА, Одсек за израду основа и планова газдовања шумама, Лозница, 2005.

Шуме, шумске културе и шумско земљиште заузимају 64,39% укупне површине, од чега шуме чине 11,57%, шумске културе 52,14%, а шумско земљиште 0,68%. Остало земљиште (неплодно и за друге сврхе) чини 35,60% укупне површине која припада овој Газдинској јединици у општини Богатић.

Табела 44: Размештај површина шума, шумског и осталог земљишта које припада Газдинској јединици „Дринско - Савске аде“ по катастарским општинама

Општина Богатић	КО Црна Бара		КО Салаш Црнобарски		КО Дубље		Укупно	
	ha	%	ha	%	ha	%	ha	%
	233,1868	65,69	95,5837	26,93	26,2114	7,38	354,9819	100

Извор података: Посебна основа газдовања шумама за ГЈ „Дринско - савске аде“, 2005-2014. ШГ „БОРАЊА“ ЛОЗНИЦА, Одсек за израду основа и планова газдовања шумама, Лозница, 2005.

Земљиште у државној својини, којим газдује ШГ „Борања“ (као део ЈП „Србијашуме“ Београд), преко Шумске управе Шабац, налази се у три катастарске општине: Црна Бара (65,69%), Салаш Црнобарски (26,93%) и Дубље (7,38%).

Прозводња техничког дрвета је по површини заступљена са 97% (219.34 ha), по запремини са 98% (11806.9 m^3). Здравствено стање шума је задовољавајуће па неће представљати сметњу за будуће планирање и реализацију планова газдовања шумама.

Остали производи шума и шумског земљишта су гљиве, плодови и лековито биље. ГЈ «Дринско - Савске аде» обилује разноврсним лековитим биљем (хајдучка трава, мајчина душица, кантарион, враниловка, линцура и др.), шумским плодовима (купина, шипурак) и печуркама.

Шумама у приватној својини газдује се на основу привремених годишњих планова, који се израђују за једну или више општина, по катастарским општинама. ЈП „Србијашуме“ ШГ „Борања“ преко Службе за приватне шуме обавља стручно - техничке послове у шумама сопственика везане за дознаку стабала за сечу, жигосање посеченог дрвета, гајење - обнову шума и негу шума.

4.6.2.4. Грађевинско земљиште

Грађевинско земљиште је основ развоја насеља и као такво захтева посебно газдовање/управљање а карактерише га формирање цена на бази тржишта грађевинских парцела која вишеструко превазилазе вредности пољопривредног и шумског земљишта. Цена грађевинског земљишта/парцела на овом подручју формира се по низу неекономских фактора будући да се ретко отуђује због снажних традиционалних веза становништва са родним крајем.

Применом критеријума о грађевинском земљишту на подручју Општине долазимо до закључка да учествује у укупном са око 6,86%; од тога је учешће градског грађевинског само 0,01% док је грађевинско земљиште у грађевинском подручју 6,54%, односно грађевинско земљиште ван грађевинског земљишта/подручја 0,31%. Иако су сва насеља у Општини задржала сеоски карактер, са извесним урбаним елементима у центру Општине – Богатићу, лако се "потезало" са претварањем пољопривредног у грађевинско земљиште, тако да ово (грађевинско) земљиште заузима најмање до 50% више коришћеног земљишта но што се сматра нормалним (око 8 – 10%).

Табела 45: Структура укупног неплодног земљишта (у ha)

	Насеље Богатић		Остала сеоска насеља		Укупно, Општина Богатић	
	ha	%	ha	%	ha	%
Градско грађ. земљиште	0,3	0,05	-	-	0,3	0,01
Грађ. земљ. у грађ. подручју	462	86,3	2.051,6	47	2.513	51,6
Грађ. зем. ван грађ. подручја	61,7	11,5	38,6	0,89	132,1	2,53
Остало неплодно земљиште	13	2,42	2.218	51,2	2.231	45,83
Укупно	**537**	**100**	**4.331**	**100**	**4.868**	**100**

Извор података: РГЗ – Катстар непокретности

На подручју Општине уочавају се значајне разлике међу насељима у погледу величине грађевинског земљишта. Посебно су интересантна, поред општинског центра – Богатића, и насеља као што су: Дубље (303 а), Клење (228 ha), Глушци (245 ha) и Бадовинци (293 ha) и др.

Налази који су произашли из анализе структуре грађевинског земљишта, посматрани по насељима и укупно, указују на одсуство савремених правила у газдовању/управљању са грађевинским земљиштем (пример: не постоји значајнији обим градског грађевинског земљишта), одсутна је одговарајућа земљишна политика, комунална опремљеност је генерално у незадовољавајућем стању, осим – само нешто боље – у Општинском центру- Богатићу; у осталим сеоским насељима не врши се одговарајуће планско уређење земљишта.

4.6.2.5. Водни ресурси

Окосницу речног система у Општини представљају река Сава која представља северну границу

Општине и Дрина која је западна граница. Тиме се ово подручје издваја као богато површинским као и подземним водама. Енергетски потенцијал реке Дрине, на подручју Општине Богатић, износи 68,5 MW. Могућност за изградњу вишенаменских микроакаумулација на Дрини била би прилика за интензивирање наводњавања у пољопривреди. Остали водотоци гравитирају према реци Сави и имају неуједначен протицај у току године.

Поред корисног утицаја, воде се јављају и у деструктивној улози. Непотпуном изградњом заштитних објеката, само је делимично ублажено штетно дејство постојећег режима вода на овим водотоцима, тако да је угроженост привредних и других објеката у Општини, у основи остала несмањена.

У досадашњим истраживањима утврђено је да овај део Мачве, располаже подземним водним ресурсима и изванредног квалитета и са великим резервама. Велике резерве подземних вода (у алувијалним седиментима Дрине и Саве) могле би у будућности имати велики значај за водоснабдевање околних подручја и насеља, па и шире. Водопривредном основом Србије подручје Мачве означено је као извориште висококвалитетних вода, за потребе водоснабдевања ширих подручја и изградњу међурегионалних водоводних система.

Општина Богатић располаже и значајним изворима термоминералних вода, који није у потпуности испитан и валоризован. На активираним геотермалним изворима формирани су стакленици скромних размера.

4.6.2.6. Лов и риболов

<u>Лов и ловна подручја</u>

На територији општине Богатић, на површини од 38.287 ha, установљено је Ловиште „Мачва“. Граница ловишта се поклапа са границом територије општине Богатић. Ловиште чине површине шума и шумског земљишта, пашњаци и ливаде, њиве, воћњаци и виногради и остало земљиште (баре, трстици, путеви, воде и др.).
Ловиштем газдује Ловачки савез Србије преко Ловачког удружења. Ловно газдовање ловиштем заснива се на економском капацитету ловишта. Економски капацитет ловишта је дефинисан као број дивљачи на 100 ha ловно продуктивне површине ловишта, при коме је осигурана здрава и нормално развијена дивљач, која обезбеђује постизање економске користи, а при том на станишту не причињава значајне економске штете. Ловно продуктивне површине чине делови ловишта на којима дивљач има услове за стални опстанак и размножавање и на којима се ловним газдовањем гаји, штити и у ловном смислу користи.

Ловству на овом подручју се придаје велики значај што потврђују подаци о капацитету ловишта и бројном стању дивљачи у Општини.

Табела 47: Постојеће стање ловишта у Општини Богатић, 2010.

Површина ловишта у ha, од тога:	**38.287**
Шуме и шумско земљиште	3.566
Ливаде и пашњаци	1.511
Њиве и оранице	28.062
Виногради и воћњаци	1.655
Воде, баре и трстици	0
Остало земљиште	3.493
Ловна површина у ha	**29.294**
Неловна површина	**3.493**

Табела 48: Ловне површине и бројно стање дивљачи у Општини Богатић

	Ловна пов. у ha	Бонитет	Процењен бр. дивљачи	капацитет ловишта	Однос полова
Срнећа дивљач	20.000	II, III, IV	206	830	1:1
Зец	29.000	II, III	2.920	7.400	1:1
Пољ. јаребица	25.000	III	1.920	6.100	1:1
Фазан	20.000	II, III	3.110	8.800	1:4

Извор података: Анкете спроведене у Ловачком удружењу "Мачва" у Богатићу

Ловство поред привредне важности има велики спортско-рекреативни и друштвени значај. Ова активност у Мачванском округу у целини, па и у Општини Богатић, има врло дугу и витешку традицију.

Планови Ловачког удружења су: стварање савременог ловишта, увећање бројности дивљачи у границама економског капацитета ловишта и задовољења потреба чланства и домаћих и страних ловаца туриста (у оквиру планова одстрела), а у циљу обезбеђења финансијских средстава за нова улагања у дивљач и ловиште. За потребе Ловачког удружења потребно је обезбедити и одговарајући објекат- ловачки дом.

Риболов

Природни водотоци, каналска мрежа, баре и мртваје на територији општине Богатић припадају Рибарском подручју „Србија – запад“. Риболовне воде овог рибарског подручја, осим реке Саве, могу се користити за спортски риболов, а само се риболовне воде реке Саве могу користити и за привредни риболов.

Рибљи фонд у риболовним водама је у државној својини, а рибарска подручја или делови рибарских подручја се уступају на коришћење. Рибарским подручјима се управља на основу Програма управљања рибарским подручјем и Привременог програма управљања рибарским подручјем. Управљање риболовним ресурсима, као природним богатством и добром од општег интереса, врши се у складу са принципима одрживог коришћења, који доприноси очувању диверзитета ихтиофауне и еколошког интегритета водених екосистема. Ради очувања и заштите рибљег фонда установљава се ловостај за све или поједине врсте риба на рибарском подручју, као и забрана лова риба које немају прописану величину.

Територија општине Богатић има повољне природне услове за развој рибарства, привредног и спортског риболова и риболовног туризма. Велики потенцијал представља река Дрина, са великим бројем рукаваца и старих речних корита. Ове риболовне воде користи Општинска организација спортских риболоваца «Клен», а управљач рибарског подручја је Привредно друштво «Екорибарство» доо Ваљево.

4.6.3. Индустрија

Индустрија је заступљена са око 5 индустријских грана међу којима се по бројности истичу традиционалне, као што су прехрамбена, метална и сл. Санкције и економска изолованост су драстично утицале на пад производње, запослености, улагања у техничко-технолошку опремљеност и сл.
Индустрија запошљава 2009. године 272 лица, што је испод 0,1% (тачније 0,066%) од републичког просека. Између 1994. и 2009. године број запослених се смањио за око 570. Од 272 запослена лица нешто мање од ⅔ запослених лоцирано је у Богатићу.

Табела 49: Кретања запослености у индустрији и рударству:

Подручје/општина	1984.	1994.	2004.	2007.	2009.	Индекс раста	
						2009./84	2009./94
Србија	838.498	798.431	562.244	460.395	407.535	48.6	51.0
Општина Богатић	436	841	402	3.336	272	62.4	32.3

Извори података: РЗС – Општине у Србији из 1995. - 2009. године

4.6.4. Туризам

На подручју Општине је 2007. године боравило близу 3.000 туриста, са остварених близу 3.800 ноћења. За Општину је карактеристичан недостатак смештајних капацитета; од 1994. године до данас није се мењао број лежаја (59). Поред овог објекта ("Богатић" у Богатићу), у Метковићу се "зачиње" сеоски туризам: тренутно су на располагању само 2 собе, са по 4 лежаја и у Глушцима у оквиру етно комплекса „Мачванска авлија“ налази је једна соба са 2 лежаја.

Табела 50: Кретање броја туриста, ноћења и просечног броја ноћења

Подручје	1994.			2007.			Индекс раста 2007/09		
	број туриста	број ноћења	прос. бр. ноћења	број туриста	број ноћења	прос. бр. ноћења	број туриста	број ноћења	прос. бр. ноћења
Србија	2.107.649	7.141.906	3.4	2.306.558	7.328.692	3.2	109	103	94
Општина Богатић	2.699	5.298	2.0	2.880	3.758	1.3	107	71	65

Према подацима статистике за 2002. (пописни подаци), од 14 насеља подручја Општине регистровано је око 515 станова за одмор и рекреацију. Највише ових објеката је у неколико насеља: Бадовинци (63), Клење (52), Салаш Црнобарски (56) и Црна Бара (162).

Степен искоришћености наведених смештајних капацитета је веома низак (у 2007. години само 21%). Промет туриста изражен бројем туриста/посетилаца и ноћења је смањен у посматраних 13 година услед неповољне економске и полтичке ситуације. Поред тога, једна од сметњи развоју туризма је и неадекватна комунална и саобраћајна инфраструктура. Боља организација и ефикаснија маркетиншка обрада културне ризнице (Етнопарк у Совљаку, «Хајдучке вечери», која се одржава на обали Дрине у Црној Бари и етно-парку Совљак), као и потенцијала «Засавице» (специјалног резервата природе – биљног, животињског а нарочито птичјег света). Сваки од ових локалитета туризма Општине тражи да буде осмишљен у духу екотуризма, тј. да штите природну баштину и њен биодиверзитет.

У закључку се може рећи да подручје Општине Богатић располаже потенцијалима за излетнички, културно-споменички, еколошки, а могуће је да то буде, у догледној будућности – бањски туризам.

4.6.5. Изграђеност осталих привредних капацитета

Остали привредни објекти су ситни или привремени и односе се на већи број продавница и занатских (производних и услужних) радњи (које заједно чине 57,5% свих објеката остале привреде Општине) изграђених, а најчешће адаптираних у оквиру стамбених јединица и субстандардних, малих продајних и складишних могућности. То потврђују подаци по којима од укупних комерцијално-услужних капацитета (489) у Општини на такве објекте се односи више од 70% и само 30% или око 150 објеката од пословног простора су стандардни и наменски. Последњих година отворен је велики број адаптираних и импровизованих продавница у оквиру приватних сектора у скоро свим насељима посебно стамбених објеката уз напомену да су неки од њих грађени наменски зависно од имовинског стања власника. Тиме је у значајној мери повећан број трговинских и угоститељских објеката, уз незнатан пораст квалитета услуга и асортимана производа. Од 1984. до 2000. године број трговинских и угоститељских радњи заједно је повећан са 210 на 250. У многим

насељима трговинска па и угоститељска делатност има карактер допунске делатности са тенденцијом да постане и основна делатност.

На подручју Општине, у насељу Богатић више а у осталим насељима мање, постоји и одређен број занатских, производних и услужних радњи у којима се обезбеђују традиционални производни продукти намењени за задовољавање локалног становништва. Тенденција нестанка традиционалних заната је све израженија, а продор модерних заната неприметан и незнатан, а односи се на одржавање и опрањање разноврсних апарата и опреме у оквиру домаћинства.

Прикупљањем и обрадом података у трговинским, угоститељским, занатским и осталим комерцијално-услужним објектима на подручју Општине током 2010. године било је укупно око 500 објеката, и то у приватном власништву. Готово 44% (225 објеката) се налази у Богатићу, а остало у сеоским насељима.

Табела 51: Преглед комерцијално-услужно-привредних објеката, 2010.

Насеље:	Свега	Трг. обј.	Зел. пијаца	Зан. радње	Угост. објекти	Стова-ришта	Откуп. стан.	Бенз. пумпе	Млин.	Вет. стан.	Пољоп. апотеке
Бадовинци	59	21	1	7	10	2	2	3	2	3	8
Б. Поље	19	6	1	5	3	-	1	-	-	1	2
Белотић	26	7	-	8	2	-	4	-	1	2	2
Богатић	227	77	1	64	42	6	10	5	10	2	10
Глоговац	13	4	-	3	-	-	1	2	-	1	2
Глушци	39	9	1	10	5	-	1	2	2	2	4
Дубље	30	11	-	7	3	-	2	1	1	3	2
Клење	46	6	1	20	8	1	2	2	1	2	3
Метковић	10	3	-	1	1	-	2	-	-	1	2
Очаге	3	1	-	1	-	-	1	-	-	-	-
С. Црноб.	11	5	-	-	1	-	1	1	1	1	1
Совљак	6	2	-	2	1	-	1	-	-	-	-
Узвеће	15	3	-	6	2	-	-	1	-	2	1
Црна Бара	17	8	-	1	5	-	-	-	-	2	1
Општина:	**521**	**163**	**5**	**135**	**83**	**9**	**32**	**16**	**18**	**21**	**41**

Извор: Анкете спроведене на терену

Највећа концентрација ових објеката је у Богатићу што будући да се ради о Општинском центру и јединном насељу са значајним урбаним карактеристикама. Већи број објеката налази се у још неколико насеља: Бадовинци (59 објеката), Клење (46 објеката), Глушци (39) и др.

Исте се констатације могу изрећи икада је у питању број и структура запослених у комерцијално-услужном сектору: од укупног броја запослених (1.307 лица) највећа концентрација запослених је такође у Богатићу (67,6%) и Бадовинцима (9,3%).

4.7. ИНФРАСТРУКТУРНИ СИСТЕМИ

4.7.1. Саобраћајна инфраструктура

4.7.1.1. Саобраћајно географски положај

Општина Богатић заузима периферни положај у централној Србији и у односу на главне осовине развоја Србије. Ова периферност је знатно смањена изградњом моста преко Дрине («Павловића ћуприја»), тако да ово подручје сада има улогу саобраћајне споне између Србије и Републике Српске у БиХ.

Геосаобраћајни потенцијал Општине представљају регионални путни правци, који пролазе подручјем Општине и омогућују њено укључивање у регионалне, републичке и међународне токове саобраћаја. Близина саобраћајница међународног и републичког значаја и добре везе са овим саобраћајницама: Коридора 10, који пролази сремским делом општине Сремска Митровица, и

коридора државног пута првог реда број 21 Нови Сад - Рума - Шабац и број 19 Шабац-Лозница, на подручју општине Шабац са новим мостом преко Саве[1], железничке пруге Рума – Шабац- Лозница-Зворник, која кроз подручје општине Богатић пролази у дужини од 2,5 km, на пружном правцу Шабац – Зворник, са железничком станицом у Дубљу и пристаништа у Шапцу и С. Митровици.

4.7.1.2. Друмски саобраћај

Захваљујући географском положају, кроз општину Богатић пролазе важни регионални правци што је приказано на следећој слици:

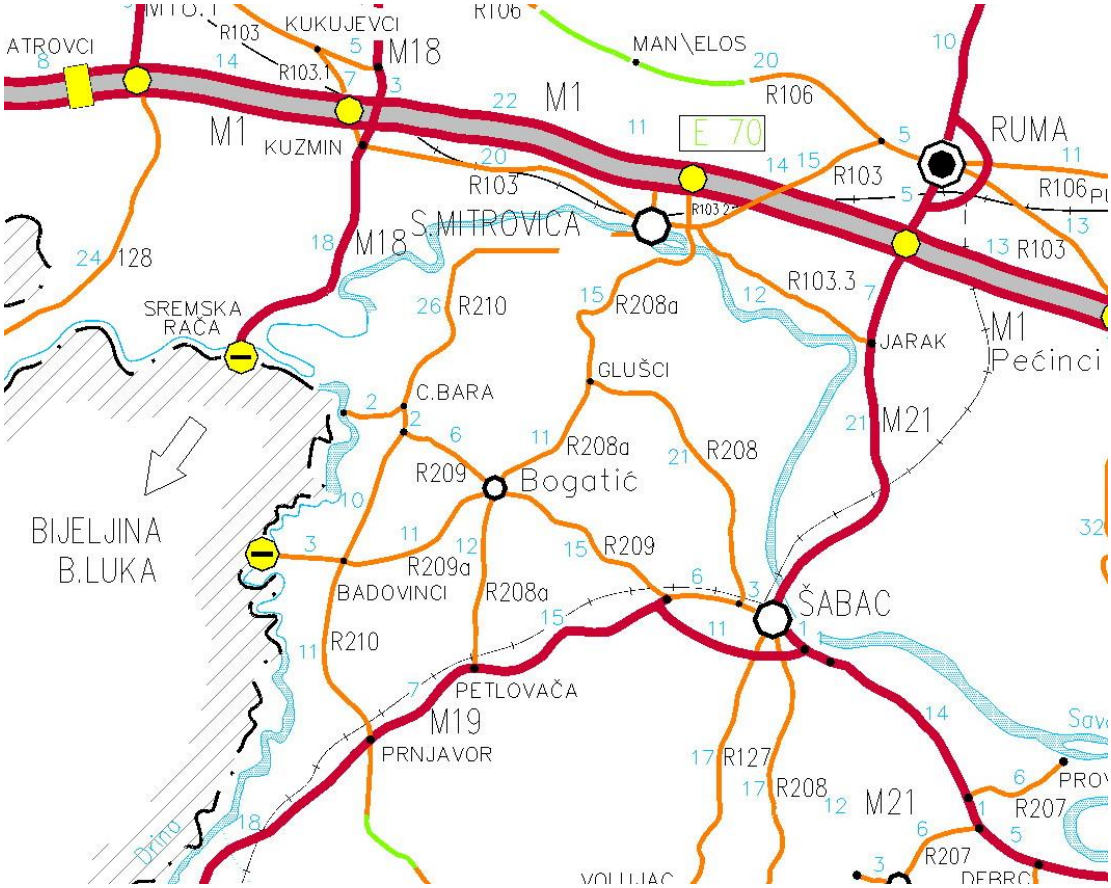

Слика: Мрежа државних путева II реда у општини Богатић

Табела 52: Преглед државних путева II реда на територији Општине

Ознака пута број	Путни правац	Дужина пута (км)	Врста коловоза (км)	
			Савремени коловоз	Остали коловоз
208	**Глушци - Шабац**	6.5	6.5	-
208 а	**Петловача - граница са Војводином**	24.2	24.2	-
209	**Штитар - Богатић - Црна Бара**	20.5	20.5	-
209 а	**Богатић - граница са БИХ**	14.0	14.0	-
210	**граница са Војводином - Прњавор**	26.9	26.0	-
Укупно државни путеви другог реда:		**92.1**	**92.1**	**-**
Укупно општински путеви:		**140,1**	**77,65**	**62,45**

Општински путеви на територији општине су укупне дужине 140.1 km, од чега је 77.65 km асфалтирано, а 62,45 km пошљунчено.

[1] Просторни план подручја посебне намене инфрастуктурног коридора државног пута I реда бр. 21 и државног пута I бр. 19 Шабац – Лозница.

Табела 53: Категоризација путева у општини

Ред. бр.	Назив насеља	Категорисани путеви у км	Некатегорисани путеви у км	Асвалтиране насељске саобраћајнице у км	Шљунчане насељске саобраћајнице у км
1.	Баново Поље	9,094	73	1,5	-
2.	Белотић	9, 28	53	1,5	-
3.	Богатић	32,824	157	8,2	2,9
4.	Бадовинци	21,740	98	7,3	-
5.	Глоговац	5,800	22	-	-
6.	Глушци	13,950	77	3,7	0,7
7.	Дубље	22,100	113	2,1	1,2
8.	Клење	21,935	97	5,2	-
9.	Метковић	7,554	45	-	0,6
10.	Црна Бара	13,640	44	8,2	-
11.	Црнобарски Салаш	8,260	49	1,7	-
12.	Очаге	7,800	17	-	3,5
13.	Совљак	3,960	32	0,7	-
14.	Узвеће	7,825	48	4,1	0,5
	Укупно	**186,010**	**925**	**44.2**	**9.4**

Табела 54: Путна мрежа и степен моторизације 2007.

Подручје	Укупна дужина путне мреже		Путеви са савременим коловозом		Државни путеви другог реда		Општински путеви		Степен моторизације
	км	%	км	%	км	%	км	%	%
Србија	38.436	100	24.531	63,4	10.448	27,2	23.229	60,4	206
Мачвански округ	2.935	100	1.451	49,4	529	18,0	2.139	72,8	187
Општина Богатић	177	100	75	42,3	31	17,5	110	62,1	145

Извор података: РЗС - Општине у Србији 2008. године

Оваква путна мрежа по укупној величини и правцима пружања обезбеђује задовољавајуће саобраћајне везе Општине са осталим подручјима и задовољавајућу комуникативност унутар њених граница. Међутим, стање коловоза посебно код државних путева другог реда и општинских путева, је незадовољавајуће.
Ситуација је још знатно лошија са стањем мреже општинских путева. Укупна дужина ових путева од 110 km је са савременим коловозом у дужини само 18 km или 16,3%.

Имајући у виду укупан социоекономски развој Општине, неопходно је унапредити општинску путну мрежу, одржавање и изградњу општинске путне мреже на територији Општине. На територији Општине постоји велики број некатегорисаних путева који обухватају атарске и приступне путеве којима се повезују радне пољопривредне и друге површине са насељима. Изградња и одржавање ових путева зависи од потреба и саставни су део укупног инфраструктурног уређења Општине.

4.7.1.3. Јавни превоз путника и роба

Превоз робе и путника на подручју Плана, обавља се искључиво друмским транспортом. На подручју Плана се налази траса укинуте једноколосечне пруге Петловача - Богатић, која се некада одвајала од железничке пруге Рума - Шабац - Лозница - Зворник, коју треба ревитализовати. Превозом путника баве се предузећа са седиштем ван подручја Општине: АСДП “7. Јули”- Шабац, «Семберија- транспорт» Бијељина, «Аутопревоз» Дубица, «Ракета» Ужице, «Ауто- Лозница», «Ласта» Београд, «Дуга» Петловача, «Мачва» Бадовинци и др.

На подручју Плана се налази Аутобуска станица Богатић, која послује у оквиру АСДП "7. јули"-Шабац, РЈ за путнички саобраћај. Ово предузеће у свом саставу има следеће радне јединице: РЈ за путнички саобраћај, РЈ за теретни саобраћај, РЈ Ремонт и Сервис, РЈ Маркетинг, Радну заједницу и аутобуске станице у Шапцу, М.Митровици, Владимирцима, Крупњу, Богатићу и Рибарима. Основна делатност предузећа је превоз путника и робе, а аутобуске станице пружају услуге и другим превозницма. Имајући у виду да је локација постојеће аутобуске станице са становишта плана просторног развоја насеља задовољавајућа, Планом детаљне регулације насеља Богатић, није предвиђено њено измештање, као ни проширење постојећих капацитета. Могућа је реконструкција постојећег објекта, као и дефинисање паркинг простора за путничка возила у оквиру парцеле и пратећих садржаја.

На подручју Плана је регистровано 7 приватних аутопревозника за превоз робе (камионима) и 1 такси радња. Радње су регистроване на адреси становања и не користе посебан пословни простор. Део земљишта, ван граница Плана, иза комплекса Занатске радионице, Аутосервис «Чађа» (18), власник Сервиса користи као «летилиште» за потребе спортског летења, сопственим спортским авионом хелихоптером. Летилиште се може користити за потребе спортског летења, спортских авиона и моторних змајева и може да употпуни туристичку понуду Богатића.
Обележавањем и одржавањем путне мреже бави се «СРЕМ ПУТ» из Руме, са издвојени м пунктом за опрему и механизацију.

4.7.1.4. Станице за погонско гориво

Са становишта потреба корисника и очекиваног повећања степена моторизације може се оценити да је капацитет постојећих станица за погонско гориво на територији Плана задовољавајући. Уколико се у планском периоду јави потреба за изградњом додатних капацитета, локације будућих станица треба утврђивати у складу са противпожарним прописима и условима које одређују надлежни ограни у области саобраћајница, екологије, водопривредне и санитарне заштите. За сваку локацију је потребно урадити елаборат који садржи анализу утицаја на безбедност и функцију саобраћаја, загађење ваздуха, воде и земљишта, појаву буке и вибрација, као и мере које треба предузети за спречавање штетних утицаја.

4.7.1.5. Железнички саобраћај

Железничка станица за путнички саобраћај постоји у насељеном месту Дубље. На јужном делу, изван насеља, пролази једноколосечна, неелектрифицирана желеничка пруга Рума - Шабац - Лозница - М.Зворник, коју Железница задржава за јавни путнички и теретни железнички саобраћај и планира њену електрификацију[2]. Западно од насеља (ван грађевинског рејона), налази се коридор укинуте железничке пруге, која се из Железничке станице Петловача одвајала за Богатић, који Железница такође задржава[3].

4.7.2. Водопривредна инфраструктура

4.7.2.1. Водоснабдевање

Производња и испорука санитарне воде са јавног система водоснабдевања, организована је само у насељу Богатић, док у осталим насељеним местима на територији читаве општине, нема изграђених водоводних система, а потрошачи се снабдевају водом из сопствених бунара. Постојећи систем водоснабдевања потрошача у насељу Богатић је локалног карактера и састоји се од изворишта са системом за хлорисање воде, резервоара (водоторња), потисног цевовода и дистрибутивне мреже.

[2] Дефинисано Просторним планом Републике Србије
[3] Дефинисано Просторним планом Републике Србије

Извориште се налази непосредно уз границу Плана, са југоисточне стране насеља између регионалног пута Р 208а (на правцу ка Петловачи) и локалног пута Л-3 (на правцу ка Дубљу). На изворишту постоје три бунара, чији се капацитет процењује на 90 l/s (3 x 30 l/s). Иако су сва три бунара у функцији, углавном раде два, који тренутно црпе око 20 l/s.

Насеље Богатић се снабдева водом из три бунара који експлоаташу водоносне слојеве на дубинама од 13 и 22 метра испод коте терена. Капацитет сваког бунара је 50 l/s. Потисни вод је везан на водоторањ капацитета 500 m^3, висине 42 m. Извориште водоснабдевања Богатића налази се на крајњем јужном делу простора обухваћеног Планом генералне регулације, односно јужном крају града. Површина непосредне зоне заштите поклапа се са границама комплекса изворишта. Обзиром на смер градијента подземних вода који има орјентацију југозапад-североисток што значи ка реци Сави, локација изворишта има повољан положај у погледу констелације правца градијента подземних вода и постојећег насељског ткива, али се о њима мора водити рачуна код размештаја привредних делатности.

Вода се пумпама потискује ка заједничком сабирном цевоводу, на чијем крају је шахт са ињектором за хлорисање воде. Осим хлорисања нема других третмана воде. На бунарима не постоје мерачи протока, као ни систем за осматрање и праћење режима подземних вода у зони изворишта. За извориште је дефинисана зона непосредне заштите, површине 9 ha, где су осим бунара смештени и управна зграда, црпна станица и трафо-станица. У оквиру управне зграде (површине од око 120 m^2) налазе: се сала за дежурства, просторија за хлор и санитарни блок, а у плану је и опремање просторије за константну контролу квалитета воде.

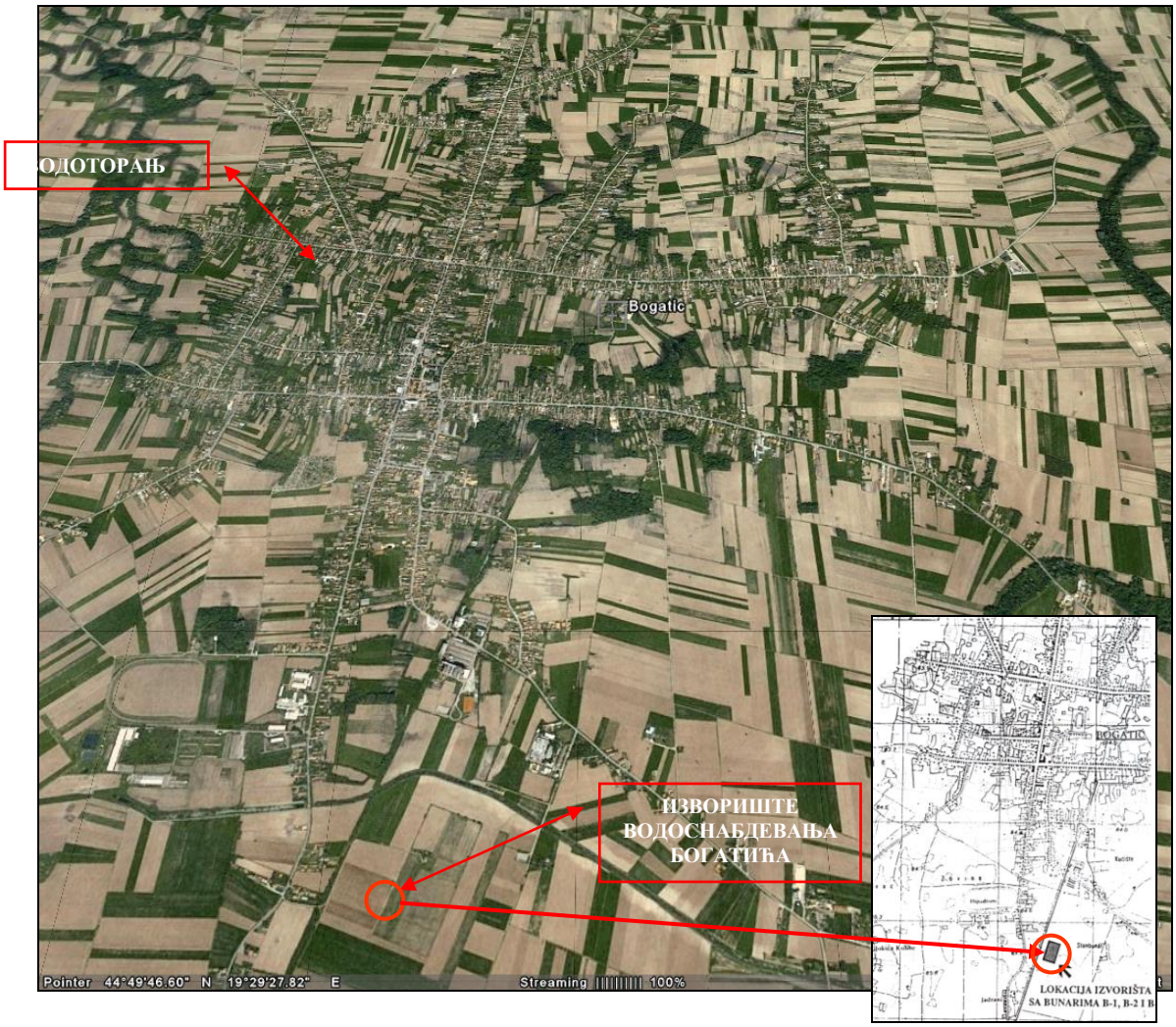

Слика: Положај изворишта водоснабдевања насеља Богатић

Од изворишта, вода се потисним цевоводом (укупне дужине око 3,60 km) потискује ка резервоару - водоторњу, који се налази у обухвату ПДР, у северозападном делу насеља уз регионални пут

Р 209, на излазном правцу ка Црној Бари. На припадајућој парцели се налази челична конструкција водоторња, запремине 500 m^3 и висине 42 m. Уз њега је и преливни базен. Системом за даљинско управљање и аутоматску рекулацију рада пумпи, могуће је даљинско очитавање стања нивоа воде у водоторњу са изворишта.
Дистрибутивна (примарна) водоводна мрежа је изграђена у дужини од око 36 km и на њу је прикључено 97% домаћинстава и око 200 привредних објеката. Комплетан систем водоснабдевања насеља Богатић је релативно нов и у веома добром стању и у потпуности задовољава потребе насеља како у производњи, тако и у дистрибуцији. санитарне воде. С обзиром на недовољну искоришћеност система, а нарочито потенцијала изворишта, остављена је могућност проширења конзумног подручја, односно изградњу регионалног водовода општине Богатић за шта је већ обезбеђена и пројектна документација.

4.7.2.2. Одвођење отпадних вода

За разлику од успешно решеног проблема водоснабдевања, не постоји решен проблем сакупљања, одвођења и пречишћавања фекалних и других отпадних вода, како у насељу Богатић, тако и на читавој територији општине. Све отпадне воде се евакуишу у индивидуалне пропусне или непропусне септичке јаме малог капацитета. Крајњи реципиент за све отпадне и атмосферске воде је тло, односно подземне воде.
Непостојање канализационе мреже директно су условила два фактора: релативно висок ниво подземних вода у целом Мачванском басену, као и већа удаљеност речних токова (Дрине и Саве). Активности на решавању овог проблема су у току, тако да је за насеље Богатић урађена комплетна пројектна документација за фекалну канализациону мрежу како на нивоу примарне, тако и на нивоу секунарне канализационе мреже и постројење за пречишћавање отпадних вода.
Генерално, концепцијом сакупљања санитарно-фекалних отпадних вода, планирано је да будућа фекална канализациона мрежа насеља Богатић буде део Регионалног канализационог система за насеља Богатић, Црна Бара, Глоговац, Совљак, Клење, Дубље и Белотић. До сада је изграђена примарна фекална канализациона мрежа кроз насеље Богатић, у току је изградња регионалне црпне станице (на локалитету сточне пијаце) и секундарне канализационе мреже насеља, као и потисног цевовода (од Богатића до реципијента - реке Саве) .
За постројење за пречишћавање отпадних вода максималног капацитета 30.000 ЕС, за сада је само опредељена локација уз реку Саву у површини од 9.900 m^2, обзиром да је идејним пројектом за изградњу овог постројења заједеничког за насеља Богатић, Совљак, Црна Бара, Глоговац, Дубље, Белотић и Клење, дефинисан потребан капацитет и потребна површина за његову изградњу. За сеоска насеља општине Богатић, такође је одрађена основна урбанистичка документација и комплетна пројектна документација за фекалну канализациону мрежу, али још није дошло до реализације тих пројеката.
Што се тиче индустријских отпадних вода у насељу Богатић и у селима општине Богатић, и нема значајнијих загађивача, а у перспективи евентуалне отпадне воде индустрије, мораће претходно, пре упуштања у рсгионалну канализациону мрежу да се третирају до квалитета отпадне воде који је прописан у регионалој канализационој мрежи. Фекалном канализационом мрежом, на којој ће бити серија црпних станица, моћи ће да се евакуишу само мање количине отпданих вода. Уколико се буду изградили капацитети који ће имати значајније количине отпадних вода, морају се тражити друга решења за евакуацију и третман таквих вода.
На основу постојеће ситуације може се закључити да су у општини Богатић предузете мере како би се пробелм са евакуацијом санитарно-фекалних отпадних вода, превазишао, и да у наредном периоду треба ићи на рализацију припремљених пројеката.

4.7.2.3. Сакупљање и евакуација атмосферских вода и заштита од великих вода

Највеће проблеме на територији Плана представљају поплавне воде Дрине и Саве.
<u>Заштита од спољашњих вода</u>

Велике воде река Саве и Дрине угрожавале су у прошлости подручје општине Богатић па је долазило до плављења великих пољопривредних површина (реда величине 60.000 ha). Седмадесетих година прошлог века обављени су замашни водопрвредни радови на изградњи одбрамбених насипа и то: уз реку Дрину на сектору од Црнобарског Салаша до Бадовинаца (око 8 km) и уз реку Саву, целим њеним током низводно од ушћа реке Дрине, но само мали део овог насипа припрада општини Богатић. Изграђени насипи немају на целој дужини једнаку сигурност у смислу статичке и филтрационе стабилности а ни кота нивелете насипа није свуда подигута исто, изнад меродавних рачунских великих вода. Надвишења круне насипа изнад коте стогодишње велике воде крећу се од 0,4 m до 1,2 m а и ширина круне наспипа је раличита по деоницама. Једино је одбрамбени насип поред реке Дрине од Црнобарског Салаша до Бадовинаца, са ширином круне насипа од 5 m и са надвишењем од 1 m, изнад стогодишњих великих вода реке Дрине, у складу са захтевима успешног спровођења заштите од поплава.

Приликом пројектовања овог насипа вођено је рачуна да је Дрина међудржавни водоток и да се не допушта погоршање водног режма на рачун суседне државе а и да се природна ретензија реке Дрине у количини од око 500.000 - 600.000 m^3 (на том сектору река доста меандрира) – не смањи, док се евентуално не изграде планиране акумулације у сливу реке Дрине, које ће преузети улогу ретензије у смислу изравнавања поплавних таласа. Просторним Планом Републике Србије планирана је хидроелектрана на подручју овог плана.

Заштита од унутрашњих вода

На територији општине Богатић је одавно констатован висок ниво подземене воде, а у одређеним периодима године, у пролеће и јесен, појављују се и велике количине придошлих површинских вода са Цера. Решавању овог проблема приступило се седамдесетих година прошлога века када су и урађени замашни радови на изградњи мреже водопривредних канала, којима су се сувишне воде евакуисале гравитационим путем до реке Саве а затим препумпавале системом црпних станица у исту. Постојећи природни водотоци, као и водопривредни канали у општини Богатић, користи се искључиво за одводњавање земљишта.

Подручје општине Богатић подељено је, у геодетском смислу, на више и ниже подручје.

Више подручје опшине Богатић,подељено је на два слива :

- Слив површине 5.688 ha, непосредно уз реку Дрину, где површинске воде отичу директно у реку Дрину;
- Слив **Средњемачванског** канала, површине 12.957 ha са крањим реципијетном реком Савом. Граница слива Срењемачванског канала на подручју општине Богатић иде од Бадовинаца, преко Црнобарског Салаша кроз центар Богатића, све до Дубља. Средњемачвански канал улива се узводно од Шапца у Церски ободни канал који је димензионисан да прихвати педесетогодишње велике воде Средњемачанског канала (45,5 m^3/s). Церски ободни канал, улива се на територији града Шапца у реку Саву. Укупна дужина каналске мреже Средњемачваског канала на територији општине Богатић износи око 40 km, са просечном густином мреже од 3,10 m/ha .

Ниже подручје опшине Богатић подељено је на више сливова:

- Слив **Доњомачванског канала** укупне површине 11.325 ha, од којих на територији општине Богатић 5.301 ha а остало на територији Града Шапца. Евакуација воде из овог слива врши се препумпавањем у реку Саву, преко црпне станице "Кочин канал", капацитета 5 m^3/s (три електро агрегата). Како капацитет ЦС "Кочин Канал" није довољан, то се спојним каналом Прека Бара из Калиновачког слива, део воде пребацује на црпну станицу "Широка Бара". На подручју Доњомачванског слива који припада општини Богатић, изграђена је само основна каналска мрежа у дужини од око 30 km, односно, густина каналске мреже је око 6 m/ha, што је недовљно. Секундарна каналска мрежа није изведена иако за неке канале већ постоје одвојене катастарске парцеле.
- **Калиновачки слив** укупне површине 6.827 ha, од којих се део у површини од 5.334 ha налази на територији Града Шапца а мањи део од 1.493 ha припада општини Богатић. Евакуација воде из овог слива обавља се у реку Саву а преко црпне станице „Широка бара“,

капацитета 6,0 m^3/s (три електро агрегата). Овај део слива ангажује део капацитета црпне станице: 1.493 ha x 6.000 m^3/s / 6.827 ha = 1,3 m^3/s. Овај слив је добрим делом изграђен, не само на нивоу примарне, него и на нивоу секундарне каналске мреже. Укупна дужина изграђене каналске мреже износи око 80 km, што чини 80.000m / 6.827 ha = 11.72 m/ha, што је опет недовољно за добро одводњавање земљишта.

- **Битвански слив**, укупне површине 11.291 ha, простире се на подручју три општине и то: Богатић (5.809 ha), Шабац (1.232 ha) и Сремска Митровица (4.250ha). Евакуација воде из овог слива вреши се у реку Саву преко црпне станице „Стојишића богаз“, капацитета 4,0 m^3/s и црпне станице „Каленића Ревеница“, капацитета 6,0 m^3/s. Хидромодул одводњавања износи: q = 10.000 l/s / 11.291 ha = 0.89 l/s/ha, што се сматра добрим одводњавањем. Укупна дужина изграђене каналске мреже овог слива износи око 170 km, а густина мреже је 15 m/ha, што указује да је на овом сливу највише урађено на мелиорацији земљишта.
- **Засавички слив**, укупне површине 13.000 ha, простире се на површини двеју општина: Богатић (7.145 ha) и Сремска Митровица (5.855 ha). Одводњавање у овом сливу се врши преко црпне станице "Модран", капацитета 6 m^3/s (три електро агрегата). Хидромодул одводњавања слива је 6000 l/s / 13.000 ha = 0,46 l/s/ha што није задовољавајуће. Укупна дужина изграђене каналске мреже је око 30 m/km а густина мреже је 30.000m / 13.000ha = 2,3 m/ha, што указује на лошу изграђеност слива.

4.7.3. Електроенергетска инфраструктура

4.7.3.1. Снабдевање електричном енергијом

Снабдевање електричном енергијом потрошача исте на подручју Плана врши ЈП ЕПС за дистрибуцију електричне енергије "Електро - Србија" доо Краљево, Електродистрибуција Шабац, Пословница Богатић. Снабдевање крајњих потрошача електричном енергијом се врши тронапонским системом преноса електричне енергије-110/20/0,4 kV,путем водова 110 kV, 20 kV и 0,4 kV и трафо-станица 110/20 kV и 20/0,4 kV. При преносу електричне енергије коришћени су надземни и подземни водови.

4.7.3.2. Електроенергетски објекти

Трафо-станице 110/20 kV

На простору предметног Плана егзистира једна трафо-станица 110/20 kV "Богатић". ТС је лоцирана са леве стране пута Богатић - Дубље на излазном правцу ка насељу Дубље. ТС је изграђена на отвореном простору. Тренутно је у трафо станици уграђен један трансформатор називне ел.снаге 31,5 MVA. Максимални капацитет поменуте ТС износи 2x31,5 MVA. ТС 110/20 kV "Богатић" се електричном енергијом снабдева путем далековода 110 kV из правца града Шапца, односно из ТС 110/20/35 kV "Шабац 2" и из трафо-станице 220/110кV"Сремска Митровица" преко трафо-станице 110/20кV"Мачванска Митровица". Изградња поменуте трафо-станице 110/20кV"Богатић" је планирана Просторним планом општине Богатић за период 1987. - 2000. године.

Трафо-станице 35/20 kV

На предметном простору егзистира трафо станица 35/10 kV "Богатић". ТС је лоцирана са леве стране пута Богатић - Дубље на излазном правцу ка насељу Дубље, пре локације ТС 110/20 kV. Тренутно је у трафо станици уграђен један трансформатор називне ел.снаге 4 MVA. Поменута ТС се електричном енергијом снабдева далеководом 35 kV из правца Града Шапца, односно из ТС 35/10 kV "Шабац 2". ППО Богатић за период 1987г.-2000г. планирано је укидање исте, односно уместо трафо станице формирало би се разводно постројење 20 kV.

Трафо-станице 20/0,4 kV

На простору општине Богатић играђено је укупно 134 трафо станице 20/04 kV, што значи да је у периоду 1985. - 2010. год. изграђено укупно 70 трафо станица. Годишње се градило 2,8 трафо

станица. Претходним просторним планом општине Богатић 1987. - 2000. год., планирана је изградња укупно 71 трафо-станице. Број трафо-станица 20/04 kV у 2010. год. у односу на планирано стање у 2000. г. је повећан у насељима: Богатић-2, Бадовинци-2, Клење-2, Белотић-2 и Узвеће-1. Инсталисана ел.снага трафо-станица у 1985. год. је износила 9300 kVA а у 2010. г. износи 37630 kVA,што значи да је годишње повећање инсталисане ел. снаге на трафо-станицама 20/04 kV износила 1.133 kVA. Трафо-станице 20/04 kV се ел. енергијом снабдевају подземним кабловима 20 kV и далеководима 20 kV. Подземни каблови 20 kV су највећим делом постављени у насељу Богатић а далеководи највећим делом у осталим насељима општине. Најстарије трафо станице су у сеоским насељима изграђене у центрима насеља као зидане типа "кула".

4.7.3.3. Електроенергетска преносна мрежа

Водови 220 kV

Преко подручја општине Богатић прелази ваздушни вод 220 kV постављен на гвоздено-решеткастим стубовима од ХЕ "Бајина Башта" до ТС 220/110 kV "Сремска Митровица". Поменути далековод је даље постављен до ТС 220/110 kV "Србобран". Траса далековода прелази простор следећих насеља општине Богатић: Очаге, Бадовинци, Ц.Салаш и Богатић. Укупна дужина далековода 220 kV која прелази простор Општине износи око 20,9км. Заштитна зона у којој није дозвољена изградња грађевинских објеката и засад вишегодишњих биљки за далековод 220 kV износи 70м (35,0м+35,0м).

Водови 110 kV

Преко подручја Општине прелазе два ваздушна вода 110 kV постављена на гвоздено-решеткасте стубове. Један далековод 110 kV је постављен од трафо-станице 220/110 kV "Шабац 3" до ТС 110/20 kV "Богатић". Поменути далековод прелази простор насеља Богатић и Дубље у дужини око 6,5км. Други далековод 110 kV је постављен од ТС 110/20 kV "Богатић" до ТС 110/20 kV "М. Митровица" и даље до трафо-станице 220/110кV"Сремска Митровица". Поменути далековод прелази простор насеља Богатић, Белотић,М.Метковић и Глушци у дужини око 14 км. Заштитна зона у којој није дозвољена изградња грађевинских објеката и засад вишегодишњих биљки за далековод 110 kV износи 50м (25,0м+25,0м).

Водови 35kV

Преко подручја општине Богатић прелазе два ваздушна вода 35 kV. Један далековод 35 kV је постављен на гвоздено-решеткасте стубове од ТС 35/10 kV "Шабац 2" до ТС 35/20 kV "Богатић" а други далековод 35 kV је постављен на дрвене стубове са бетонским ногавицама од ТС 35/20 kV "Богатић" до ТС 35/10 kV "М. Митровица" ("Модран"). Траса далековода од ТС 35/10 kV "Шабац 2" до ТС 35/20 kV "Богатић" прелази простор насеља Богатић и Дубље у дужини око 6,5 км. Траса далековода 35 kV од ТС 35/20 kV"Богатић" до ТС 35/10 kV "М. Митровица" прелази простор насеља Богатић, Метковић и Глушци у дужини око 13 km. Заштитна зона у којој није дозвољена изградња грађевинских објеката и засад вишегодишњих биљки за далековод 35 kV износи 15m (7,5m+7,5m).

Водови 20 kV

На предметном подручју изграђени су подземни (кабловски) и надземни (ваздушни) водови 20 kV. Подземни водови су урађени кабловима типа ХНР и ХНЕ највећим делом у централном делу насеља Богатић,а далеководи у сеоским насељима и периферним деловима насеља Богатић. За проводнике далековода 20 kV коришћени су Ал-Че различитог пресека. Сви далеководи су изграђени на бетонским стубовима висине 12 м. Подземни каблови 20 kV и далеководи 20 kV су постављени највећим делом у простору регулације улица а најмањим делом у простору пољопривредног земљишта и предбаштама. Подземни и надземни водови 20 kV електричном енергијом снабдевају трафо-станице 20/04 kV. Шематски приказ локације ТС 20/04 kV и међусобна веза водовима 20 kV је дата на карти електроенергетских објеката и преносне мреже, која је саставни део овог плана.

Према Техничким условима од "Електродистрибуција"-Шабац,број 03-1377 од 18.11.2010године, потребно је у наредном периоду изградити следеће трафо-станице 20/0,4 kV:

-БСТС"Белотић 9",БСТС"Дубље 13"(ЕОЛ),БСТС"Дубље 15", БСТС"Црна Бара 9",БСТС"Глоговац 4", БСТС"Ц.Салаш 6"(АБК), БСТС"Клење 15", МБТС"Ла Вердура", МБТС"Џавић" и трафо-станице у комплексу"Термална Ривијера".

Према Техничким условима од "Електродистрибуција"-Шабац,број 03-1337 од 18.11.2010године,потребно је у наредном периоду изградити следеће водове 20 kV:
-далековод Узвеће-М.Причиновић

-прикључни далековод за БСТС"Белотић 9"
-прикључни далековод за БСТС"Дубље 13"
-прикључни далековод за БСТС"Дубље 15"
-далековод Глушци-Ноћај
-далековод Баново Поље-Равње
-далековод Баново Поље-Раденковић
-прикључни далековод за БСТС"Црна Бара 9"
-прикључни далековод за БСТС"Глоговац 4"
-прикључни далековод за БСТС"Ц.Салаш 6"
-прикључни далековод за БСТС"Клење 15"
-далековод од будућег далековода за Глоговац до прикључног далековода за ПТС"Богатић 13" и даље до постојећег коридора 20 kV између ПТС"Богатић 1" и ПТС"Богатић 8"
-далековод из ТС 110/20 kV "Богатић" за насеље Бадовинци
-двоструки далековод из ТС110/20 kV "Богатић" за насеље Глоговац, с тим да један извод иде до пута Богатић-Клење и напаја правац Богатић преко ПТС"Богатић 13" а други извод да напаја правац Глоговац
-далековод Богатић-Совљак
-далековод између БСТС"Клење 11" и БСТС"Ц.Салаш 4"
-далековод између насеља Дубље и М.Белотић
-далековод између насеља М.Белотић и Штитара
-далековод од ПТС"М.Белотић 4" до ЗТС"М.Белотић 1"(кула)
-подземни кабловски вод од ПТС"Богатић 22" до будућег комплекса"Термална Ривијера" на коме је планирана изградња више трафо-станица 20/0,4 kV
-подземни кабловски вод од далековода поред пута Богатић-Баново Поље до МБТС"Ла Вердура"
-подземни кабловски вод од МБТС"Ла Вердура" до комплекса"Термална Ривијера"
-подземни кабловски вод од далековода 35 kV (ставља се под напон 2kV) до планиране МБТС"Џавић" и даље до БСТС"Богатић 21".

<u>Водови 1 kV</u>

Водови 1 kV уствари су подземна и надземна ниско-напонска мрежа. Подземна ниско-напонска мрежа је највећим делом изграђена у централном делу насеља Богатић а надземна или ваздушна у сеоским насељима и периферним деловима насеља Богатић. Ниско-напонска ваздушна мрежа је грађена на бетонским и дрвеним стубовима висине 9 m. Великим делом ниско-напонска мрежа је постављена на бетонске стубове далековода 20 kV. Због велике ширине улица у општини Богатић изграђена је ниско-напонска мрежа и са друге стране улица. Ова мрежа је највећим делом на дрвеним стубовима. Ниско-напонска мрежа је постављена у регулацији улица (највећим делом).

Насеље	Број ТС у 1985. г.	Број ТС У 2000.г. планирано	Број ТС у 2010.г.	Инсталисана снага у 1985.г.- kVA	Инсталисана снага у 2000.г. планирано kVA	Инстаалисана снага у 2010.г. kVA
1. Богатић	12	30	32	2.400	15.450	16.450
2. Бадовинци	8	16	18	1.220	7.780	4.240
3. Баново Поље	3	7	5	360	1.900	890
4. Белотић	4	7	9	460	2.500	1.770
5. Глоговац	2	5	3	260	1.250	660
6. Глушци	5	10	8	680	3.330	2.220
7. Дубље	7	14	10	1.090	4.250	2.610
8. Клење	6	11	13	780	4.860	2.660
9. Метковић	4	7	4	460	1.750	670
10. Очаге	1	4	3	100	640	670
11. Црн.Салаш	2	5	4	260	1.850	970
12. Совљак	1	3	3	30	960	570
13. Узвеће	3	6	7	300	1.500	1.640
14. Црна Бара	6	10	8	900	3.250	1.610
Укупно:	**64**	**135**	**134**	**9.300**	**51.270**	**37.630**

Табела 55: Трафо станице 20/0,4 kV у 2010. г.

Ред. број	Назив насеља	Број ТС 20/04 kV	Постојећа снага ТС kVA	Број становника	kVA по становнику	kVA по ТС
1.	**Богатић**	32	16.450	7.350	2,24	514,1
2.	**Бадовинци**	18	4.240	5.406	0,78	212,0
3.	**Баново Поље**	5	890	1.619	0,55	178,0
4.	**Белотић**	9	1.770	1.744	1,01	196,7
5.	**Глоговац**	3	660	967	0,68	220,0
6.	**Глушци**	8	2.220	2.346	0,94	246,7
7.	**Дубље**	10	2.610	3.317	0,79	217,5
8.	**Клење**	13	2.660	3.253	0,82	190,0
9.	**Метковић**	4	670	1.244	0,54	167,5
10.	**Очаге**	3	670	409	1,64	223,3
11.	**Ц. Салаш**	4	970	1.344	0,72	190,0
12.	**Совљак**	3	570	618	0,92	242,5
13.	**Узвеће**	7	1.640	1.103	1,49	205,0
14.	**Црна Бара**	8	1.610	2.270	0,71	201,3
	Укупно:	**134**	**37.630**	**32.990**	**1,14**	**280,8**

Табела 56: Упоредна табела броја трафо станице 20/0,4 kV и инсталисане снаге

4.7.4.1. Фиксна телефонија

На подручју општине Богатић лоцирано је девет аутоматских телефонских централа. Телефонска централа у насељу Богатић је чворна дигитална са једним мулти сервисним приступним чвором (МСАН) укупног капацитета 3.672 броја. Остале телефоонске централе у сеоским насељима (табела) су крајње дигиталне укупног капацитета 7.026 бројева. Све телефонске централе су типа ОМНИ-Г сем у насељима Белотић и Глушци где је тип централе СИ 2000/224.

Укупан број инсталисаних бројева односно еквивалентних линија на свим дигиталним телефонским централама износи у 2010. г. је 10.698. Највећа искоришћеност капацитета телефонске централе је у насељу Белотић и износи 99,5%, а најмања у насељу Богатић која иноси 63,9%. Искоришћеност капацитета на осталим телефонским централама се креће од 69,1% у насељу Баново Поље до 98,9% у насељу Дубље и Црна Бара. У периоду 1986. - 2010.г. изграђене су три нове дигиталне телефонске централе у насељима Баново Поље, Белотић и Црнобарски Салаш. На овај начин су се растеретиле

централе у насељу Богатић (припадала насеља Баново Поље и Белотић) и централа у насељу Бадовинци (припадало насеље Црнобарски Салаш). Телефонској централи у насељу Црна Бара припадају насеља Глоговац и Совљак, као и 1986. године. Телефонској централи у насељу Глушци припадају насеља Метковић и Узвеће, као и 1986. године.

Табела 57: Тип и капацитет телефонских централа

Насеље	Тип централе	Капацитет АТЦ		У функцији АТЦ		Резерва АТЦ		Број домаћинстава АТЦ	
		2010.	1986.	2010.	1986.	2010.	1986.	2010.	1986.
1.Богатић	ОМНИ-Г ИП МСАН	920 2.752	500	634 1.714	492	286 1.038	8	2.356	3.035
2.Бадовинци	ОМНИ-Г	1.712	20	1.519	12	193	8	1.563	1.948
3.Баново Поље	ОМНИ-Г	601	--	415	--	186	--	448	--
4.Белотић	СИ 2000/224	432	--	430	--	2	--	517	--
5.Глушци	СИ 2000/224	1.119	20	997	11	122	9	1.474	1.385
6.Дубље	ОМНИ-Г	920	10	910	7	10	3	953	939
7.Клење	ОМНИ-Г	1.080	20	969	15	111	5	990	1.100
8.Ц.Салаш	ОМНИ-Г	440	--	358	--	82	--	430	--
9.Црна Бара	ОМНИ-Г	722	10	714	9	8	1	1.204	1.200
Укупно:		**10.698**	**580**	**9.374**	**546**	**2.038**	**34**	**9.935**	**9.607**

У претходном периоду урађена је интезивна телефонизација општине Богатић а у наредном периоду се планира изградња три нова мултисервисна приступна чвора (МСАН). У истом периоду извршена је потпуна дигитализација телефонске мреже и све аналогне (ручне) телефонске централе су замењене дигиталним централама. У насељу Богатић урађена је телефонска кабловска канализација. Телефонска централа у насељу Богатић је оптичким каблом повезана са централом у Шапцу. Све телефонске централе у осталим насељима општине Богатић су повезане са централом у Богатићу путем оптичких, симетричних и коаксиалних телефонских подземних каблова.

4.7.4.2. Мобилна телефонија

На подручју општине Богатић у оперативном раду су три оператера: "Телеком", "Telenor" и "Vip mobil". Сва три оператера раде у ГСМ систему у ком се сви физички објекти могу грубо класификовати у две групе: 1.Управљачко - комутациони центри и 2. Базне станице на појединачним локацијама. Базне станице су лоциране у насељима: Богатић, Глушци, Бадовинци и Црна Бара.
Сва три оператера поседују мреже базних станица које не покривају у потпуности подручје општине Богатић. Како би цело подручје поменуте општине било у потпуности покривено сигналом потребно је приступити проширењу мреже базних станица, односно изградњи нових базних станица.

4.7.4.3. Кабловски дистрибутивни систем

У насељу Богатић постоји кабловски дистрибутивни систем урађен неплански без потребних дозвола за градњу. Мрежа кабловског дистрибутивног система је реализована ваздушним самоносећим коаксиалним кабловима од објекта до објекта. У сеоским насељима општине Богатић не постоји кабловски дистрибутивни систем. Првенствено је потребно урадити подземни КДС у заједничком рову са гасоводом у насељу Богатић.

4.7.5. Термо енергетска инфраструктура

У насељу Дуваниште(општина Шабац) изграђена је и у експлоатацији је главна мерно-регулациона станица(ГМРС)"Дуваниште". Место прикључења ГМРС"Дуваниште" је на деоници разводног гасовода Батајница-Зворник РГ 04-05, радног притиска до 50 бара и пречника цеви 406мм. За потребе гасификације Републике Српске планирана је изградња још једог разводног гасовода у коридору постојећег гасовода РГ 04-05. Заштитни коридор или зона за разводни гасовод у којој није

дозвољена изградња грађевинских објеката износи максимално 60м (30м са обе стране гасовода). Да би се урадила гасификација општине Богатић потребно је од главне мерно-регулационе станице лоцираннее у насељу Дуваниште изградити подземни гасовод у правцу насеља Богатић са једном одвојком за мерно-регулационе станице у насељима Клење и Бадовинци и другим одвојком за мерно-регулациону станицу у насељу Дубље. Такође је потребно од мерно-регулационе станице у насељу Богатић до мерно-регулационе станице (МРС) у насељу Баново Поље урдити подземни гасовод радног притиска 12 бара,као и за остале мерно-регулационе станице.Заштитна зона градског гасовода је максимално 6,0м (3,0м са обе стране гасовода). Простор за мерно-регулационе станице износи 40,0мх40,0м и за њих је потребно посебним урбанистичким планом обезбедити локацију.
Заштитна зона око објекта мерно-регулационе станице износи 15,0м. Трасу гасовода поставити у регулацији улице,с обзиром да је регулација улица у насељима општине Богатић довољно широка.Секундарну мрежу за снабдевање самих насеља природним гасом урадити подземним полиетиленским цевима радног притиска до 4,0 бара.

4.7.6. Информациона инфраструктура

На подручју Општине није изграђена инфраструктура Е управе. Тренутно се разматрају прве фазе увођења система Е-управе и географског информационог система.

4.8. ЗАШТИЋЕНА ПРИРОДНА ДОБРА

4.8.1. Специјални резерват природе "Засавица"

Према условима Завода за заштиту природе Србије бр. 03-710/2 од 28.05.2010.г., констатовано је да се на територији која је обухваћена границама Плана, налази део Специјалног резервата природе »Засавица« као природног добра од изузетног значаја, I категорије. Влада Републике Србије је Уредбом о заштити Специјалног разервата природе »Засавица« (»Сл. гласник РС«, бр. 19/97) ставила ово природно добро под заштиту и прописала мере и режиме заштите. Према Уредби о еколошкој мрежи (2010) подручје Засавицедефинисано је као еколошки значајно подручје Републике Србије. На подручју Специјалног резервата »Засавица« установљава режим заштите II степена. Специјални резерват »Засавица« је на подручју општина Сремска Митровица и Богатић, катастарских општина Мачванска Митровица, Салаш Ноћајски, Ноћај, Засавица, Раденковић, Равње, Баново Поље и Црна Бара, укупне површине 670,9989 ha. Заштитна зона Специјалног резервата »Засавица« обухвата површину од 1.150 ha.
Специјални резерват »Засавица« стављен је под заштиту ради чувања природног водотока Засавице, карактеристичног за равничарске пределе и влажних станишта који се одликују значајном разноврсношћу врста, природних реткости и то: бели и жути локвањ, зичасти љутић, подунавски мрмољак, шумска жаба, барска корњача, чиков, гавчица, бела сеница, чапљица, а посебно Umbra crameri чије је то једино станиште у земљи.

На подручју општине Богатић се налази 54,2386 ha заштићене површине природног добра или 8,1% укупне површине под заштитом (II степен заштите) и то: у КО Баново Поље 49,8512 ha (32 катастарске парцеле) и КО Црна Бара 4,3874 ha (једна катастарска парцела).

Поред националног аспекта заштите СРП "Засавица"[4], Засавица је заштићена и на међународном нивоу као:

- Заштићени међународно значајни центри биодиверзитета (IBA, IPA и PBA);
- Рамсарско подручје;
- EMERALD подручје.

[4] Преузето из Просторног плана подручја посебне намене специјалног резервата природе "Засавица", ЈП Завод за урбанизам Војводине - Нови Сад

Подручје управљања стаништима и врстама и Засавица са својим окружењем представља редак преостали очувани кутак природе у Европи и једно од најбоље очуваних станишта за птице мочварице и грабљивице у овом делу Европе. Због својих орнитолошких вредности, Засавица је 2000. године према IBA пројекту (Important Bird Areas – IBA), уврштена у регистар подручја од међународног значаја за птице Европе (RS022 IBA). Одређене су границе IBA подручја које обухватају просторе значајне за фауну птица у површини од 4670 ha. Засавица представља најбоље очувано станиште барских птица у Мачви и северозападној Србији (мали гњурац, мали вранац, чапљица, гак, мала бела чапља бела рода, црна рода, лабуд грбац идр.) Ово подручје је 2005. године номиновано за IPA (Important Plant Areas), као међународно значајно биљно подручје. Ревизијом граница за националну мрежу IPA подручја (IPA in Serbia), обухваћени су и ботанички значајни простори у ширем окружењу СРП "Засавица". Ретке и угрожене IPA врсте су: Aldrovanda vesiculosa, Ammannia verticillata, Equisetum hyemale, Hippuris vulgaris, Hottonia palustris, Lindernia procumbens, Ranunculus linqua, Sciprus supinus, Sciprus triqueter, Stratiotes aloides, Thelypteris palustris и Urtica kiovensis.

Засавица је од 2008. године на листи Рамсарских подручја као међународно значајно водено подручје према Рамсарској конвенцији о мочварама коју је ратификовала и наша Држава. СРП "Засавица" је уврштен у Емералд подручја у Србији, која су нарочито значајна за заштиту и очување дивљих биљних и животињских врста и њихових станишта, као једно од два подручја ове врсте у склопу плавне долине реке Саве (поред Специјалног резервата природе "Обедска бара"). Према класификацији Међунардоне уније за заштиту природе (IUCN), Засавица је подручје управљања стаништима и врстама (Habitat and species menagment area) IV категорије. На простору Засавице је утврђено присуство 56 врста дневних лептира, па је ово подручје проглашено за Међународо значајно станиште за дневне лептире (PBAPrime buterfiles Areas), као одабрано подручје за дневне лептире Европе и једно од 40 оваквих станишта у Србији. Од 2001. године Засавица је члан Еуропарк Федерације. У 2007. години, СРП "Засавица" је прикључен и глобалној еколошкој акцији "S.O.S" Grupe (SAVE OUR SELVES), коју чине Унија еколога "UNECO" и Факултет за примењену екологију "FUTURA", са још 9 придружених чланова. Доње Подриње је на просторима уз реку Дрину између Мачве и Семберије, од ушћа Јадра у Дрину код Лешнице до ушћа Дрине у Саву код Црне Баре, са површином од 4.706 ha, такође уврштено у регистар подручја од међународног значаја за птице (RS023 IBA). Део овог подручја се налази у обухвату Просторног плана и представља комплекс јединствених станишта насталих флувијалном ерозијом са ретким врстама птица.

4.8.2. Споменик природе - Стабло липе "Мира"

Према подацима достављеним од стране Завода за заштиту природе Србије, (бр. 03-3096/2 од 13.01.2009.), у границама обухвата Плана налази се заштићено природно добро: Споменик природе „Стабло липе – Мира“ (Одлука СО Богатић бр. I-Р. 56/98-01 од 24.12.1998.године). Под Споменником природе подразумева се стабло ситнолисне липе и припадајући простор који на терену чини пројекција крошње. Велика старост (данас око 130 година) и изразита естетска вредност, представљају потенцијал за туристичко - едукативну промоцију.

4.8.3. Остала природна добра

Поред природног добра заштићеног у формално- правном смислу, **инундациони појас реке Дрине** представља веома важно подручје са становишта заштите природе.
Као посебна природна вредност издваја се мала чигра (Sterna albifrons). Ова врста представља једну од најређих и најугроженијих гнездарица водених станишта и у Србији је заштићена као природна реткост. Укупна бројност мале чигре на доњем току Дрине се процењује на 30-40 парова. На Дрини, у њеном доњем току постоји веома интензивна експлоатација речних седимената (шљунка и песка), тако да је велики део обале и шљунчаних спрудова девастиран. Ово је главни угрожавајући фактор за малу чигру. Завод за заштиту природе Србије планира интензивна истраживања на подручју доњег тока Дрине, у циљу заштите појединих локација, важних за очување мале чигре. Ова колонија

мале чигре је једна од четири преостале колоније на рекама у Европи, тако да се ради о природној вредности која заслужује адекватну заштиту.

Међународни пројекат „Заштита биодиверзитета поплавне долине басена реке Саве“, који је у току, односи се и на предметно подручје, с обзиром да река Дрина као притока реке Саве, протиче кроз подручје обухвата Плана, а истовремено је обухваћена и предметним Пројектом; Пројекат има за циљ заштиту и управљање предеоним и биолошким диверзитетом у басену реке Саве. Реализација овог циља спровешће се тако што ће се БиХ, Хрватској, Србији и Словенији пружити подршка у погледу утврђивања, заштите и контроле плавних подручја од значаја за пејзаж и биодиверзитет. То ће бити извршено уз примену критеријума прописаних Директивама о птицама и стаништима, стварања кохерентне међународне еколошке мреже кључних подручја, тампон зона и коридора, затим увођењем таквог начина коришћења земљишта који подржава заштиту пејзажа и биодиверзитета, као и уз упознавање јавности са потребом да се, кроз међународну сарадњу, јединствени пејзаж и биодиверзитет дуж Саве заштити и контролише.

4.9. КУЛТУРНО - ИСТОРИЈСКО НАСЛЕЂЕ

4.9.1. Историјски развој

4.9.1.1. Праисторија

Камено доба

Водећа култура старијег каменог доба је такозвана »Старчевачка култура«. Ова култура временски се бележи негде од 6000 и траје до 3500 год. п.н.е. Постоји налазиште у Богатићу. Водећа култура која испуњава средњи период каменог доба је такозвана »Винчанска култура«. Подручје Мачве најбогатије је налазима који припадају млађој фази неолит такозваној "Винча - Плочник". Насеља ове културе дизана су покрај река или као што је у Мачви био случај поред бара. На крају неолитског периода јавља се у Подрињу па и у Мачви посебан тип утврђеног мањег насеља званог “Обровац”. Обично су “обровци” дизани на обали неке баре, кружног су облика са пречником који не прелази 50 м и личе на веће хумке опкољене дубљим шанчевима са водом. Регистровано је и у Богатићу.

Метално доба

Рано бронзано доба означава спајање неоитских традиција и нових елемената. Ова насеља у Мачви су формирана поред бара. Куће су надземне, правоугаоног облика, рађене нелитском техником. Из времена од 2000. до 1800. год. п.н.е. пронађено је насеље у Богатићу. О првим становницима гвозденог доба на подручју Мачве “Панонима” илирском племену има и писаних докумената. При крају гвозденог доба на ово подручје долазе Келти. За овај период карактеристичне су гробне хумке - “тумули”, које су нађене у Дубљу, Богатићу и Бадовинцима. Млађи период каменог доба “Латен” траје до почетка нове ере. Носиоци Латена су Келти односно племе Скордисци. Насеља Скордиска откривена су у Узвећу, Богатићу и Бадовинцима.

4.9.1.2. Римско доба

Римљани су у Мачви дошли 113 год. п.н.е. где су ратовали са Скордисцима да би коначно победили 34. год. п.н.е. Покорено племе пребачено је у Срем где је касније романизовано. Мачва се почетком нове ере налази у провинцији Паноније, и на њеном поручју није било насеља градског типа, а центар је био град Сирмијум касније центар великог дела империје. Најбројнију врсту римских насеобина чини тип мањих сеоских насеља завних “Villae Rusticas”. Овакво насеље је пронађено и на простору Богатића. Одмах по освајању ових крајева Римљани су одпочели са градњом путева. Кроз Мачву пролазе у то време три значајне друмске

саобраћајнице: део главног римског пута Сирмиум - Сингидунум (Сремска Митровица - Београд), део римског пута од Солина до Сирмиума и пут уз обалу Битве од Глушца до Бубање и даље уз Саву до Београда.
Материјални остатци Римске културе са подручја општине Богатић су осим грађевинских материјала и остатака објеката, делови грнчарије, сребрни и бронзани римски новац, остаци оружја и накита.

4.9.1.3. Средњи век и период под турцима

Највећи број налазишта у Мачви припада средњем веку. После пропасти Римске империје на овом подручју остао је присутан траг власти источног Римског царства - Византије. Каснијим упадима и коначним насељавањем словена ова власт потпуно нестаје. Њу наслеђују са извесним прекидима Бугари и касније Мађари. Када је 1247. год. основана Мачванска Бановина као први бан помиње се Ростислав Михаиловић. У оквиру Бановине налазе се диструкти Бива и Мачва. Средњовековна српска држава Немањића није никада имала власт у овом делу Србије. Област Мачве добила је име по граду "Castrum Macho" који се у документима први пут помиње 1319. год. за време рата између краља Карла Роберта и краља Милутина. Овај град био је утврђен и познат средњевековни град којим је управљао војни заповедник. За сада још није утврђена локација овог града али се сматра да је био негде на Сави у близини Сремске Митровице. По налазима могло би се закључити да је овај град био лоциран наместу данашњих "Црквина" у селу Узвећу.
Други важан град био је Битва на истоименој реци, и његова локација још није утврђена. О осталим Мачванским насељима знамо на основу Раваничке повеље из 1381. год. али прецизне локације не могу се одредити. Раваничка повеља говори да је Мачванска Бановина припадала Српској држави. После пропасти Српске државе, Мађари су за време краља Сигмунда поново заузели Мачву. У доба Деспотовине, Мачву добија Стеван Лазаревић као Мађарски вазал а од њега је наслеђује Ђурађ Бранковић. Из доба Деспотовине у Клењу на локалитету "Друм" налази се камени споменик који је посвећен скутониши Стојану Ивановићу, великашу који је овде свакако имао свој посед што је потврђивао податак да је са својом браћом подигао цркву.
После пропасти Деспотивине 1459. год. Турци приврмено заузимају Мачву али су 1476. одавде потиснути од Мађара. Тек 1521. год. Турци дефинитивно заузимају подручје Мачве. Из периода средњег века остао је низ материјалних остатака: Јабуковац I и II, Кућерине и Селиште у Богатићу. Утврђење је било на месту Рибарица - Старо Село у Глушцима. Остатци некадашњих зграда констатовани су на Црквини у Метковићу - вероватно црква. На месту мали Битвић у Богатићу и Црквине у Црној Бари констатовани су остатци зграда непознате намене. Поред насеља истраживана су средњевековна гробља, која су већ опустошена са разлупаним споменицима, често претворена у оранице.

4.9.1.4. IX и XX век

У току Првог српског устанка (1804.-1813.), територија Мачве представљала је важну комуникацију за турску војску у Босанском пашалуку. После победе устаника у бој на Мишару августа 1806. год. до 1813.год. није било већих битака на територији Мачве. После 1813. год. је настављена борба за добијање аутономије и ослобођење од Турака. На челу устаника у II српском устанку налазио се Милош Обреновић. У овом устанку једну од најзначајнијих победа устаника над Турском војском била је у бој на Дубљу 14. јула 1915. год. После стицања аутономије, Милош Обреновић је својим наредбама битно утицао на низ просторних интервенција изведених на територији Мачве, од којих су најзначајније ушоравање села и радови на регулацији речних токова.
У Првом светском рату 1914. - 1918. год. северозападне области Србије биле су део који је Аустроугарска монархија желела да прво припоји својој територији. У току Церске операције 1914.г. борбе су вођене и на територији Мачве.

У Другом светском рату, Богатић је ослобођен 3. IX 1944. године, а у знак сећања на жртве фашистичког терора у готово свим насељима општине подигнути су споменици и спомен плоче које се третирају као посебна културна добра.

4.9.2. Непокретна културна добра

Територија општине Богатић има разноврсну и сложену историју, што као резултат даје богато и вредно културно наслеђе. Стручњаци Завода за заштиту споменика културе „Ваљево“, су извршили истраживање, евиденцију и валоризацију непокретних културних добара у насељима општине Богатић. Као резултат ових истраживања урађен је елаборат: „План заштите и ревитализасије градитељског наслеђа за потребе израде Просторног плана општине Богатић“. Овом студијом издвојене су следеће категорије:

1) <u>Утврђена непокретна културна добра</u>:
Етно парк у Совљаку; Окућница Драгољуба Јуришића у Црној Бари; Црква Рођења Богородице у Богатићу; Црква- Спомен костурница и комплекс споменика ранијих ратова у Дубљу; и Зграда старог Окружног начелства у Богатићу;

2) <u>Археолошки локалитети:</u>
Археолошки локалитети припадају периоду од праисторије до средњег века. Сви ови локалитети констатовани су археолошким рекогносцирањем од педесетих до осамдесетих година двадесетог века. Неки од њих, налазе се у кућним плацевима, осносно двориштима, и заштићени су постојећом архитектуром, како од пропадања, тако и од могућности да угледају светлост дана. Обзиром да је Мачва пољопривредни крај, сви остали локалитети су углавном лоцирани на обрадивим површинама. С једне стране они су подложни разорном дејству агротехничких мера, а са друге стране радом дивљих археолога.

3) <u>Вредни објекти градитељског наслеђа:</u>
117 објеката који још увек нису евидентирани и објекти који су били евидентирани, а чији је статус евидентиране непокретности истекао, тј. објекти који нису проглашени као непокретна културна добра, а поседују аутентичне вредностилокалне архитектуре и градитељства, због којих би их требало задржати у смислу амбијенталних, споменичких, историјских, архитектонских и других вредности.
У складу са ППРС 2010 - 2020 и Законом о локалној самоуправи, културна добра и подручја која уживају посебан третман, без обзира на статус у оквиру службе заштите тј. надлежног Завода за заштиту споменика културе, су третирана овим планским документом. То су: Знаменита места, спомен бисте, обелисци, плоче и друга спомен обележја, сеоске колибе (Мачванске колебе) и други карактеристични објекти градитељског наслеђа. Културно и градитељско наслеђе има и улогу историјског памћења заједнице. Народно градитељство не обухвата само физички облик и материјал грађевина, конструкција и простора, већ и начине на који се они користе и схватају, као и традиције и нематеријалне асоцијације које се везују за њих. Известан број објеката народног градитељства дислоциран је у етно центре на подручју општине.

4.10. ЗЕЛЕНЕ ПОВРШИНЕ

4.10.1. Ваннасељско зеленило

По функцији зелене површине ван насеља могу се сврстати у пољопривредно, шумско привредно, заштитно, зеленило рекреативних простора и сл.
Шуме и ваншумско зеленило су заступљени у малом проценту на територији општине. Посебну категорију у оквиру заштите природе представљају заштићена природна добра у којима зеленило, по правилу, представља значајан сегмент. Основни циљ у оквиру заштите природе је спровођење

мера заштите, у складу са условима Завода за заштиту природе Републике Србије, подразумевајући обавезу управљача природним добром да обавести овај Завод о мерама које би се из било ког разлога морале предузети, а проузроковале би значајне промене постојећег стања. Ови радови се могу предузимати само уз одобрење Завода.

4.10.2. Јавно зеленило насеља

Јавне зелене површине су најзаступљеније на подручју које је обухваћено ПГР насеља Богатић. На подручју обухваћеном тим планом, зелене површине се могу поделити у две основне групе:

- Вегетација под којом се подразумевају шумски појасеви, ливаде и пољопривредне површине намењене узгоју биља.
- Уређене јавне зелене површине којих, на подручју које је обухваћено ПГР, има веома мало и сконцентрисане су на ужем подручју насеља.

На нивоу укупног подручја обухваћеног ПГР, однос зелених површина и броја становника је повољан и износи, не узимајући у обзир озелењене канале и зеленило на индивидуалним парцелама 26 m2/становнику.

Оцењујући постојеће стање са аспекта нормативних захтева, а узимајући за критеријум:

- 25m^2 зелених површина по становнику за уже подручје насеља, и
- 80 m^2 зелених површина по становнику за шире подручје,

закључује се да на ужем подручју, узимајући у обзир зеленило на индивидуалним парцелама, насеље има задовољавајући однос зелених површина у односу на број становника, уз наглашену потребу за преуређењем, побољшањем и формирањем јавних зелених површина и заштитних појасева индустријске радне зоне, гробља и депоније.

Табела 58: Биланс зелених површина

Насеље	Зелене повр. (м^2)	Број становника	Однос зелених повр. према броју становн. (м^2/станов.)	Нормативни захтеви (м^2/станов.)	Потребна пов. (према нормат. захевима)
Богатић	187.998,22	7.350	7.350	25	задовољавајућа

Просечан однос зелених површина и броја становника је повољан зато што на подручју обухвата плана насеља Богатић постоје значајне зелене површине. Оцењујући постојеће стање са аспекта нормативних захтева, а узимајући за критеријум 5m парковске површине по становнику, закључује се да би било потребно у насељу формирати додатне парковске површине од око 35.350 м^2.

На подручју Плана (парк, игралиште, шума и дрворед) заступљене су следеће врсте високог растиња: липа (Tilia), кестен (Aesculus hippocastarum), платан (Platanus orientalis), топола (Populus), јасен (Fraxinus exelsior), врба (salix), багрем (Robinia pseudoaccacia), храст лужњак (Quercus robur L.), бор (Pinus strobus), јелка (Abies), бреза (Petula alba), буква (Fagus moesiacae) итд.

У самом насељу уређене зелене површине су: паркић поред биоскопа, зелена травната површина на подручју бивше Соколане, која је била предвиђена да се уреди као парк, школско двориште и двориште обданишта и цркве и дрвореди и жива ограда дуж улица.

Простор уређених зелених јавних површина је квантитативно повећан имајући у виду чињеницу да је на подручју Плана најзаступљеније породично становање, где је однос изграђених структура (објеката) и површина парцеле повољан, односно да је око 70% површине парцеле неизграђено и на ужем подручју насеља, намењено зеленилу. На ужем подручју насеља слободни делови грађевинских парцела се не користе за пољопривредну производњу, па се могу сматрати одређеним видом зелених површина.

Што се тиче зеленила у насељима општине ван насеља Богатић, где доминира природно зеленило – аутохтоне климатогене заједнице, уређених зелених површина има релативно мало. То су обично мале зелене површине у зони центара неасеља, око јавних објеката - школа, црква, месних канцеларија и сл. Због тога аналогно претходној категоризацији зеленила у оквиру насељског подручја, овај тип зеленила припада специфичном зеленилу. Степен уређења је разнолик, али генерално није на завидном нивоу.

У широким регулацијама улица у неким насељима има доста дрвореда које треба неговати и штитити. Нека села имају изузетно вредне и старе засаде (Глоговац).
Стање зеленила на територији насеља Богатић је доста разнолико и зависи од степена уређења. На основу постојећег стања запажа се да степен уређења зеленила опада идући од центра ка периферији. Недостатак адекватног уређења везује се за чињеницу да не постоји биолошка основа, план и програм управљања зеленим површинама.

4.11. ЗАШТИТА ЖИВОТНЕ СРЕДИНЕ

4.11.1. Заштита ваздуха

Систематско праћење квалитета ваздуха у Богатићу не постоји, нити се налази у мрежи станица за контролу квалитета ваздуха Републичког хидрометеоролошког завода Србије.
Извори загађивања ваздуха су повременог и локалног карактера а последица су саобраћаја, уптреба фертилизера на околним пољопривредним површинама, неадекватно депоновање смећа и у зимском периоду продукти сагоревања горива у домаћинству и котларницама.

4.11.2. Заштита земљишта

Загађивање земљишта на подручју општине је присутно у већем обиму, само на појединим локалитетима, као што су: радне зоне, дивља сметлишта, гробља, фреквентније саобраћајнице и слично. Са садашњом структуром и обимом пољопривредне производње, употреба вештачких ђубрива и пестицида нису узроци већег загађивања земљишта. Најизраженија појава деградације су свакако локална неуређена сметлишта, зоне поред путева, у којима се сада потпуно нерегулисано одлаже отпад свих врста. Ове зоне су потпуно неуређене и необезбеђене и захтевају хитну санацију.

4.11.3. Заштита вода

Проблем загађења површинских и подземних вода у Богатићу је изражен посебно када се има у виду да у насељу није изграђена комплетна канализациона мрежа за прикупљање и евакуацију атмосферских падавина и санитарно-фекалних отпадних вода нити постоји постројење за пречишћавање отпадних вода. Одвођење отпадних вода се врши преко септичких јама на парцелама, које углавном нису вододрживе. Атмосферске воде орјентисане су постојећом нивелацијом према нижим теренима, односно према отвореним каналима за одводњавање или мањим локалним депресијама где се вода задржава до упијања или испарења.
Квалитет подземних вода прати се од стране Републичкох хидрометеоролошког завода Србије мрежом станица у батерији на дубини од 14,5 метара. Положај мерне станице Богатић 7 НПБ-2, литолошки профил земљишта као и састав воде узорковане 31.07.2007. год. и 11.10.2007. год. дат је на следећој слици:

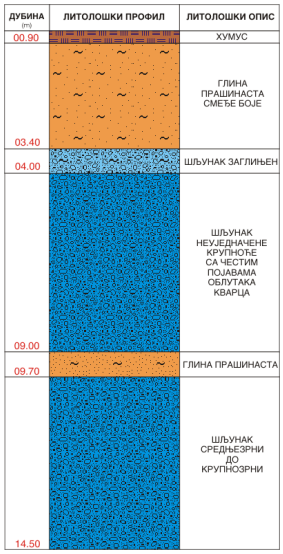

31.5.2007. год.
Темпертура: 11,5 ºC
pH: 7,1
Eh: 960 µs/cm
ФОРМУЛА ХЕМИЈСКОГ САСТАВА ВОДЕ
(формула Курлов-а)

$$CO^{2}_{0.04}\ M_{0.69}\ \frac{HCO^{3}_{76}SO^{4}_{16}}{Ca_{50}Mg_{32}Na{+}K_{18}}\ T_{11.5}$$

11.10.2007. год.
Темпертура: 8.3 ºC
pH: 7,4
Eh: 935 µs/cm
ФОРМУЛА ХЕМИЈСКОГ САСТАВА ВОДЕ
(формула Курлов-а)

$$CO^{2}_{0.01}\ M_{0.66}\ \frac{HCO^{3}_{86}}{Ca_{69}Mg_{18}Na{+}K_{13}}\ T_{14.1}$$

Напомена: CO_2 (g/l); M (g/l); T (°C); Аањони и катјони (% ekv.).

Слика: Положај мерне станице Богатић 7 НПБ-2, литолошки профил земљишта и састав подземне воде

Састав отпадних вода и количина загађујућих материја у њима разликује се с обзиром на њихово порекло (атмосферске, фекалне, технолошке и санитарне) и услова у којима су оне настале (врста и величина насеља, тип канализационе мреже, потрошња и начин коришћења воде у домаћинствима и производним погонима, количина атмосферских падавина). Отпадне воде из насеља садрже атмосферске и фекалне воде. У атмосферским водама, које настају као резултат атмосферских падавина и вода од прања двориштa и улица, могу се наћи нитрати, сулфати, хлориди, честице чађи, чврсти органски и неоргански отпаци, уља, нафта и низ других органских једињења. Ове воде теку површински или пониру и филтрирају се кроз земљиште (загађивачи подземне воде). Фекалне воде из домаћинстава и објеката друшвеног страндарда садрже око 60% органских и 40% минералних материја, патогене клице, средства за прање – детерџенте и сапуне итд. У загађеним водама количине кисеоника су смањене: кисеоник се троши за разградњу органских материја; због смањеног површинског напона под утицајем детерџената смањује се размена кисеоника са ваздухом, па поједине биљне и животињске врсте бујају и на тај начин се количина кисеоника додатно смањује, што све заједно утиче и на способност реципијента за самопречишћавање.

Отпадне воде из индустријских погона, зависно од технолошког процеса у коме настају, имају врло различит састав. Поред технолошких, оне садрже и санитарне воде, а како сепаратни системи за одвођење отпадних вода не постоје, санитарне и технолошке воде се обично преко локалних испуста канализације из погона одводе у реципијент, најчешће без претходног пречишћавања.

Загађивање отпадним водама настаје и при пољопривредној производњи услед коришћења минералних ђубрива (која оптерећују воду великом количином неорганских соли) и разних врста пестицида (за чије издвајање из отпадних вода и тла још увек нема довољно ефикасног поступка, па временом њихова акумулација у тлу и водоносним слојевима расте). Сточна ђубрива и фекалне воде доводе до повећања концентрације азота, фосфора, калијума, органских материја, патогених микроорганизама као и до високих вредности ХПК и БПК$_5$.

Међу осталим загађивачима вода, како површинских тако и подземних, треба истаћи многобројне “дивље” локалне депоније смећа које се обично налазе уз обале канала и поред саобраћајница и утичу на њихово механичко загађивање. Филтрацијом загађивача из ових депонија кроз земљиште, подземне и површинске воде се још више хемијски и бактериолошки загађују.

4.11.4. Заштита од буке

Бука се везује за најоптерећеније деонице регионалних путева које су истовремено и насељске улице и околину појединих привредних објеката. Механизам дејства буке на човека је сложен:

бука ствара аудитивне и екстрааудитивне и психогене ефекте, којима се придаје све већи значај. Бука у насељу је изузетно озбиљан проблем јер се појасеви уз путеве са деоницама које се поклапају са улицама јављају као зона угрожена буком у целој дужини улица. Бука од саобраћаја је дисконтинуирана и јавља се и ноћу, на њу је навикавање тешко могуће, што неповољно утиче на нормалан сан и опоравак организма од буке.

Неповољна околност је што је већина стамбених објеката у самом насељу Богатић одвојена од коловоза само тротоаром, а зелене површине са дрворедом су ретке, што још више утиче на распостирање утицаја буке и њено штетно дејство, првенствено на стамбене објекте који се налазе непосредно уз саобраћајнице. Остали стамбени објекти који су од саобраћајница заклоњени другим објектима, или су у блоковима који се не ослањају на главне саобраћајнице, су у повољнијем положају, јер се у њима бука мање осећа.

4.11.5. Заштита од јонизујућег зрачења

На територији Плана налазе се електро-енергетски објекти и електро-енергетска преносна мрежа, преко које се обавља пренос електричне енергије како за потребе насеља Богатић, тако и за потребе осталих насеља. Са аспекта заштите животне средине важно је истакнути дејство објеката и мреже за пренос електричне енергије на људе, флору, фауну и објекте, с обзиром на чињеницу да они у већој или мањој мери представљају извор нејонизујућих зрачења, првенствено електричног и магнетног поља. У близини ових објеката, у зависности од нивоа напона, не треба планирати стамбене зоне, школе, болнице и сл., већ по могућству, формирати заштитне зелене површине.

4.11.6. Комунални отпад

Постојећа централна депонија за подручје општине Богатић се налази на потесу "Нишно поље", на око 2 km од центра насеља Богатић, у правцу запада и има површину од око 3,35 ha. У експлоатацији је 10 година. Депонија има изграђен приступни пут, мањи објекат за чуваре и већим делом је ограђена. Отпад се одлаже без икакве селекције, без компактирања и без прекривања. Како постојећа депонија има врло неповољан утуцај на очување животне средине, потребно је извршити њену санацију за период до затварања и рекултивације, за шта постоји припремљена и верификована пројектна документација.

Планирано је проширење постојеће локације депоније и изградња нове, у непосредној близини постојеће, на другој страни мелиорационог канала "Нишно поље". Величина новог дела депоније је око 3,6 ha тако да би укупна планирана површина Централне депоније била око 7 ha, а укупна пројектована запремина око 280.000 m^3. Узимајући у обзир садашњу годишњу количину одлагања отпада (око 10.000 m^3), односно продукцију отпада 0,9-1,0 кг/становн./дан (или 0,70 m^3 /становн/годишње) и пројекцију развоја становништва за планом предвиђени временски период, планирана површина својим просторним потенцијалом потпуно задовољава и обезбеђује прихват отпада за читаву територију општине. Као и све друге општине у Републици и општина Богатић почиње да спроводи Националну стратегију управљања отпадом у Србији, којим се утврђују регионални процеси са циљем смањења и што већег искоришћавање отпада, тако да ће се проблем депоновања отпада на територији општине, решавати и укључењем у пројекат регионалне депоније подручја региона Мачве и Срема.

Осим централне депоније постоји и депонија за одлагање шута и грађевинског материјала и налази се ван обухвата Плана, поред регионалног пута Р-208А, на око 6-8 km јужно од центра, на излазном правцу ка Змињаку (у КО Дубље).

Према "Националној стратегији управљања отпадом"[5], планирана је регионална депонија за општине Лозница, Шабац, Богатић, Владимирци, Крупањ и Мали Зворник (укупно око 296.000 становника са процењеном дневном количином отпада од око 189 тона). Према овој Стратегији, регионална депонија је требало да се налази на територији Града Шапца. Међутим, Шабац и Сремска Митровица, одлучили су се за изградњу регионалне депоније у Сремској Митровици.

[5] Национална стратегија управљања отпадом, МЗЖС, Београд, 2003

Према Плану генералне регулације за Богатић, приоритет има решавање проблема депоновања смећа и уређење простора за претоварну станицу одакле ће се комунални отпад односити на регионалну санитарну депонију. (у овом моменту најреалнија је локација будуће регионалне депоније у Сремској Митровици, под условом да Богатић потпише споразум са јавним предузећем „Регионална депонија“ Сремска Митровица).
У оквиру граница Плана генералне регулације није предвиђена локација за депонију комуналног отпада, обзиром на утврђене природне карактеристике тла и подземних вода. Депонија на територији саме општине не би добила дозволе од надлежних републичких органа обзиром да се нове депоније комуналног отпада могу градити само за регионе који обухватају 200.000 и више становника.

4.12. SWOT АНАЛИЗА ПОЛАЗНИХ ОСНОВА - РЕЗИМЕ КОНЦЕПТА ПЛАНА

SWOT анализа представља концептуално средство за дијагнозу постојећег стања, планирање локалног, економског развоја и идентификовање стратегијских и оперативних циљева. Сумаран преглед утицаја релевантних фактора и њихове међузависности дат је преко табела које следе:

Табела 59: SWOT анализа: Потенцијали

ПОТЕНЦИЈАЛИ	
Природни ресурси:	- квалитетно пољопривредно земљиште, висок бонитетни квалитет, на апсолутно равничарском терену - хомогена агро-еколошка област, са изузетком у појасу Дрине - повољни климатски услови - изузетни водни и геотермални потенцијал - резерве шљунка и песка - разноврсност биљног и животињског света
Људски ресурси:	- задовољавајући контигент радно активног становништва - повољна квалификациона структура запослених у јавним службама - спремност и традиција да се баве пољопривредом - значајно учешће мешовитих домаћинстава која су спремнија за иновације у пољопривреди и др. делатностима - близина Београда и других великих потрошачких центара (Шабац, Бијељина, С. Митровица) - концентрација приватног капитала у појединим делатностима
Привредни ресурси:	- географски положај- погранично подручје - стратешки положај у примарној Дунавско-Савској развојној осовини - могућа производња свих врста ратарске производње и повртарства - дуга традиција у пољопривредној производњи - земљишни фонд омогућава прехрамбену сигурност становништваплус вишак за тржиште - развијено сточарство - минерални ресурси (песак и шљунак) - изграђене радне зоне, комплекси и објекти - План генералне регулације који дефинише услове за изградњу у радним зонама у насељу Богатић - концентрација радног потенцијала и становништва у насељу Богатић - скуп природних услова и ресурса за изградњу и развој сировински оријентисаних индустрија - велики хидропотенцијали предпостављају развој енергетских потенцијала
Функционални ресурси:	- проходност и комуникативност територије, добар геостратешки положај - неискоришћени стамбени фонд - плански уређена насеља са широким регулацијама улица - традиција планског уређења подручја - добро организован рад свих јавних служби у општини - дом здравља у Богатићу и амбуланте у већим селима, добра квалификациона структура запослених у здравству - развијена мрежа основних школа, постојање вртића и средње школе - служба за заштиту и бригу о Ромима, позориште Рома, Друштво Рома

	- развијена мрежа КУД-ова и позориште, градска и школске библиотеке, домови културе у МЗ - културно наслеђе, културне манифестације - велики број спортских клубова и терена - месне канцеларије у сваком насељу - ефикасна социјална заштита и социјална политика - довољан број верских објеката - добро организован рад Црвеног крста
Инфраструктурни ресурси:	- близина ауто пута и планирана изградња нових магистралних праваца - добро структуисана путна мрежа - ППРС 2010 - 2020 планирана изградња хидро електране
Ресурси заштићених добара:	- природни потенцујал специјалног резервата природе "Засавица" - богато и вредно културно-историјско наслеђе
Ресурси животне средине	- здрава пијаћа вода - минимална аеро загађења - плодно земљиште

Табела 60: SWOT анализа: Слабости

СЛАБОСТИ	
Природни ресурси:	- уситњена поседовна структура пољопривредних газдинстава - неразвијена инфраструктура (наводњавање, одводњавање и сл.) - недовољно учешће шумског фонда
Људски ресурси:	- неповољне демографске структуре и негативне појаве и трендови, високо учешће старог становништва, - проблеми социјалног развоја - неповољна образовна структура пољопривредног становништва - недостатак висококвалификованог кадра - ограничене могућности запошљавања у непољоп. делатностима
Привредни ресурси:	- структурни проблеми и низак ниво социо-економске развијености (неповољне стопе запослености, инвестирања, конкурентности привреде и сиромаштва) - недостатак капацитета за прераду пољопривредних производа - неусклађеност са савременим тенденцијама и потребама интензивне пољопривредне производње - висок степен завоисности пољоп. производње од екоуслова у вегетацијском периоду - лоша интегрисаност фармера са фирмама из области снабдевања, прераде и промета - непланско претварање пољоп. земљишта у непољопривредно - недостатак финансијских средстава за значајнија инвестициона улагања - територала неравномерност развоја тј. концентрација индустрије у Богатићу - недостатак складишних и прерађивачких капацитета за прераду пољоп. производа (хладњаче, кланице) - неповољне тенденције развоја индустрије - неразвијеност пословног амбијента - неопремљеност постојећих радних зона комуналном инфраструктуром - неискоришћеност простора на постојећим локалитетима - неадекватна туристичка понуда (недостатак капацитета, пратећих садржаја, квалификованих кадрова и туристичких производа) - заостајање у инфраструктурном развоју и реструктуирању - стање у привреди - на нивоу државе - недостатак стратешког планирања (развоја људских ресурса, квалитета услуга локалне управе и партиципације грађана у раду локалне заједнице - стање предузетништва - вишак запослених - територијална неравномерност развоја - неразвијеност пословног амбијента - неискоришћеност простора у зонама рада
Функционални ресурси:	- недефинисана државна граница и статус земљишта са друге стране реке Дрине - недостатак планске документације у складу са новим законским прописима - неусаглашеност прописа комуналне делатности - недовољна опремљеност јавних служби и недовољна квалификациона структура запослених - непостојање сала за физичко васпитање у школама - непостојање институција за рад са децом са посебним потребама - недовољна подршка у раду са надареном децом - лоше одржавање споменика културе - недостатак простора и слаба техничка опремљеност библиотеке

	- неодржавање спортских терена и непостојање пратећих објеката и неквалификован стручни кадар - непостојање спортске хале и базена - домови културе су у лошем стању - недовољна финансијска средства за кориснике социјалне помоћи и неразвијени облици социјалне заштите - недовољна брига о старим лицима - незапосленост Рома и недовољна финансијска подршка ромској популацији
Инфраструктурни ресурси:	- лош квалитет путне мреже - недостатак основне комуналне инфраструктуре - низак степен развијености пољопривредне инфраструктуре - недовољна регионална повезаност - нерешено питање обалоутврде реке Дрине - нерегулисаност пољских (некатегорисаних) путева
Ресурси заштићених добара:	- неадекватно спровођење мера заштите и контроле - низак степен свести о вредности и потенцијалу културно историјског наслеђа и природних добара - подаци о културном наслеђу су неуједначени и необрађени; нерешено је и питање власништва над наслеђем и не постоји системско одржавање културног наслеђа. - недостатак општинске стратегије у домену бављења овим ресурсима - непотпуна категоризација - недостатак финансијских средстава за заштиту, уређење и промоцију заштићених добара и као туристичких атрактера
Ресурси животне средине	- ниско учешће уређених, јавних зелених површина - непостојање регионалне депоније за одлагање комуналног отпада и системског плана прикупљања и сепарације отпада - недовољна изграђеност комуналне инфраструктуре - недостатак градобитних станица - нерешено питање санитарних депонија и одлагања смећа - нерешено питање сточних гробаља и уклањања животињских лешева и остатака

Табела 61: SWOT анализа: Шансе

ШАНСЕ	
Природни ресурси:	- погодности за све врсте пољопривредне производње - природни и историјски услови погодују развоју руралног, бањског и спортског туризма - коришћење хидро и геотермалних потенцијала - услови за еко развој
Људски ресурси:	- стимулативне мере у бављењу демографском политиком - активна политика у области образовања - обезбеђење услова за запошљавање стручних кадрова
Привредни ресурси:	- коришћење свих предности пограничне зоне, јачање веза са окружењем и функционално повезивање - осавремењавање коришћених технологија (развој информационе и комуникационе технологије, развој науке и образовања у циљу диверсификације и специјализације у пољопривреди) - излазак на тржишта (приступање фондовима ЕУ, развој капацитета за прераду на бази локалних ресурса) - развој савремене пољоп. производње (здрава храна, мини фарме специфичних производа, подизање нових плантажа воћа, пластеника, стакленика, а ради добијања ознака дефинисаног географског порекла, екопрефикса и сл. - интензивније везе између делатности: пољопривреда - индустрија, пољопривреда - туризам, пољопривредно - занатско - услужне делатности - партнерство приватног и јавног сектора (развој научно-истраживачког рада у сфери образовања) - унапређење предузетничких могућности (развој пољопривредне производње и могућност производње органске хране) - коришћење подстицајне законске регулативе државе (заштита животне средине, подстицај привлачењу директних инвестиција, споразум о слободној трговини) - формирање савремених просторних форми функционисања индустрије (индустријски парк) и робно транспортних центара - развој МСП (малих и средњих предузећа) са производним капацитетима који су усклађени са захтевима тржишта и еколошким карактеристикама средине, уз јачање приватне иницијативе - предузетништва - развој сеоског, бањског, етно, еко и агро туризма - јачање и развој компаративних делатности и функција одговарајућег нивоа

	производње и услуга: објекти јавниф служби (пошта, банка, откупна станица), савремених модалитета домаће радиности и занатских услуга - ширење предузетништва у свим сферама друштвено економског живота села, од примарне производње и агробизниса, производних услуга и занатстфва до отварања приватних ветеринарских станица, информационих сервиса и слично - убрзавање процеса индустријске транзиције - формирање савремених просторних форми функционисања индустрије (индустријски парк, зона) - спровођење унутрашњих реформи у области функционисања политичких и економских институција - превазилажење проблема у просторном развоју (подстицање равномерног развоја подручја општине, инфраструктурно опремање, дефинисање концепције одрживог коришћења и управљања заштићених добара и природних ресурса, санирање еколошких проблема, - повећање степена инвестирања у сектор заштите животне средине - обезбеђивање могућности за запошљавање стручних кадрова
Функционални ресурси:	- тежња за формирањем функционалног урбаног подручја - развој локалног фонда за рурални развој - доступност различитих фондова за локалне пројекте - различити облици сарадње са окружењем (погранична зона) - повећање нивоа културне и спортске сарадње у земљи ван ње
Инфраструктурни ресурси:	- уређење иригационог система - реализација донетих планова и пројеката на изградњи инфраструктурних мрежа и објеката
Ресурси заштићених добара:	- адекватна промоција потенцијала - на основу локалног индентитета, интра и интеррегионалних заједничких културних и цивилизацијских тековина из одређених историјских периода, развити систем културних итинерера, културних стаза државног значаја и локалних веза културног наслеђа; - Заштити природног и културног наслеђа придружује се нематеријално наслеђе, као интегрални део градитељског наслеђа и природног амбијента. - друштвено одржива заштита културног наслеђа подразумева да културно наслеђе доприноси квалитету живота и културном идентитету локалних заједниа и целе државе; помаже да се обезбеди жива и интерактивна комуникација с будућим генерацијама путем очувања значајних обележја развоја друштва и историјских подручја.
Ресурси животне средине	- изградња заштитних коридора око регионалних путних праваца - трансформација приватних зелених површина у јавне - изградња регионалне депоније - изградња комплетних канализационих система са уређајима за пречишћавање

Табела 62: SWOT анализа: Претње

ПРЕТЊЕ	
Природни ресурси:	- поплаве (нерегулисана десна обала реке Дрине) и висок ниво подземних вода - нерационално коришћење природних ресурса и необновљивих енергетских сировина - еолска ерозија као последица крчења шума и комасације - угрожавање предела бесправном градњом - загађивање пољопривредног земљишта комуналним и технолошким отпадом, отпадним водама и неконтролисаном применом хемијских средстава у пољопривреди
Људски ресурси:	- интезивирање депопулационог и емиграционог процеса због близине великих индустријских центара (С. Митровица, Шабац, Бијељина) - одлив стручних кадрова - повећање социјалне угрожености и болести зависности, као и деце ометене у развоју - висок проценат старог становништва - недовољна информисаност
Привредни ресурси:	- макроекономска и политичка нестабилност на нивоу државе, недовољна или закаснела политичка воља да се у пракси спроведу неопходне законске реформе (територијална организација, управљање природним ресурсимаи вредностима, реституција и др.) - слаба интегрисаност у међународне и регионалне токове кретања и размене роба, капитала и рада као услова за повећање инвестиционе активности, увођења савремених технологија, економске ефикасности и заштите животне средине - Нови трендови развоја и немогућност прилагођавања (политички, технолошки, нормативни: општи тренд старења радне популације, спора и неефикасна

	приватизација, загађење животне средине, непостојање ажурираних земљишних књига (катастар), грађевинско земљиште у својини Републике Србије, одлазак младих, образовних људи) - могућ конфликт интереса на релацији пољопривреда - индустрија - туризам - раслојавање пољопривредних газдинстава од слабијих према веома јаким пољоп. породичним газдинствима - недостатак финансијских средстава - још израженији поларизациони ефекти
Функционални ресурси:	- периферни, положај у Србији који се дефинише недостатком саобраћајница вишег реда - бесправна градња - непостојање ажурираних земљишних књига - гашење основних школа услед негативног прир. прираштаја
Инфраструктурни ресурси:	- нерешена категоризација путева изградњом Павловића ћуприје - нерегулисани ток Дрине и иригационих система
Ресурси заштићених добара:	- угрожавање станишта ретких птица - угрожавање начела, принципа, циљева и метода заштите, уређења и коришћења културног наслеђа, - деградирање и уништавање физичке и духовне вредности наслеђа - бесправна градња и тежак саобраћај у непосредној близини културног наслеђа
Ресурси животне средине	- непостојање јасних планова и предпоставки како ће се планирана изградња ХЕ одразити на насеља и животну средину - нарушавање квалитета животне средине због промене коришћења пољоп. земљишта и претварања у грађевинско - неконтролисана употреба хемијских средстава у пољопривреди - непоштовање неопходних мера заштите околног простора током производног процеса - индивидуална ложишта - негативни утицаји регионалног пута - повећањем учешћа јавних зелених површина, смањују се пољопривредне површине - одлагање смећа сеоских насеља по самоформираним сметлиштима (загађење земљишта и вода) - пораст тражње за генетски модификованом храном

5. ПРИНЦИПИ, ЦИЉЕВИ И КОНЦЕПЦИЈА ПРОСТОРНОГ РАЗВОЈА

5.1.1. ВИЗИЈА, ПРИНЦИПИ ПРОСТОРНОГ РАЗВОЈА

На основу специфичности општине Богатић, визије и принципи просторног развоја се заснивају на дефинисању коначног циља који се представља кроз:

- организацију, уређење и заштиту простора на темељима одрживог развоја,
- полицентрични приступ регионалног умрежавања,
- дефинисање идентитета у оквиру региона и непосредног суседства,
- коришћење природних потенцијала, првенствено геотермалне и хидро енергије и пољопривредних потенцијала подручја
- коришћење потенцијала пограничног подручја,
- повећање инфраструктурне и технолошке приступачности,
- подстицање демографског развитка, односно, дефинисање услова за смањење првенствено механичког одлива становништва,
- подстицање раста сеоских насеља на подручју општине, а посебно насеља од 500 до 2000 становника, те њихово привредно и инфраструктурно јачање са циљем уједначавања привредних потенцијала на територији целе општине,
- спровођење активне заштите животне средине кроз спречавање загађења, изградњу система управљања отпадом и природним ресурсима, едукацију и квалитетно учешће удружења грађана, као и спровођењу санације регистрованих загађивача и угрожених делова животне средине,
- интеграцију привредних, културних и туристичких потенцијала у маркетиншко препознатљиве, финансијски стабилне и административно управљиве системе,

- подизање опште развијености Општине и повећање стандарда становништва, запослености и квалитета живота.

5.1.2. ОПШТИ ЦИЉЕВИ ПРОСТОРНОГ РАЗВОЈА

Основни циљ будућег просторног развоја општине Богатић односи се на равномернији развој укупне територије, бољу опремљеност насеља, виши ниво животне средине, боље коришћење привредних потенцијала, развијање заједничких система регионалне инфраструктуре и повезивање са републичким, регионалним и еврорегионалним потезима у окружењу, интензиван развој делатности које прате доминантну пољопривредну производњу, надградњу јавних функција, уз рационалније и квалитетније коришћење значајне стручних и научних потенцијала из ове области.

Општина мора да има сталан и континуалан развојни програм у оквиру сих пет нивоа и просторна система, без обзира да ли су они управни или само програмски и функционални. Активно учешће у формирању регионалних система непосредног окружења и западне Србије један је од основних услова шире просторне компетенције и развоја општине, без обзира на карактер будућих уставних и просторних решења Републике.

Планске основа се заснива на дефинисању јединственог али отвореног функционалног и еколошког система, са могућношћу остваривања функционалних веза са непосредним окружењем.

Крајњи циљ је стварање услова за превазилажење економске и социјалне депресије средине, која се одражава пре свега кроз опадање броја становника и радних места, и превођење простора у програмски и продуктивни систем на комплетном подручју општине, са обновом развојних потенцијала и подизањем материјалног и општег капацитета општине који Богатић у просторном, привредном, друштвеном, културном и политичком систему Србије, може да досегне.

5.1.3. ПОСЕБНИ ЦИЉЕВИ ПРОСТОРНОГ РАЗВОЈА

Посебни циљеви просторног развоја се исказују кроз посебне принципе и визије које треба дефинисати кроз појединачне области.

5.1.3.1. Природни ресурси

Пољопривредно земљиште:

- заштита и рационално коришћење пољопривредног земљишта на принципима одрживог развоја, што подразумева равнотежу економије и екологије,
- ограничавање претварања најплоднијег пољопривредног земљишта (I- IV катастарске класе) у непољопривредне сврхе, као и очување природне плодности земљишта; Селективна и контролисана примена пестицида, минералних ђубрива и других хемијских средстава у пољопривреди,
- заштита пољопривредног земљишта од сувишних вода и еолске ерозије.

Шуме и шумско земљиште:

- пошумљавање земљишта намењеног шумској производњи,
- интензивирање превентивне заштите шума и шумских култура,
- мелиорација и реконструкција девастираних састојина,
- конверзија природним путем,
- примена савремених метода истраживања,
- одржавање оптималне густине шумских саобраћајница.

Водни ресурси:

- заштита подземних вода Мачве, као изворишта висококвалитетних вода за потребе водоснабдевања ширих подручја и изградње регионалних и међурегионалних водоводних система (дефинисано Водопривредном основом РС),

- заштита и унапређење квалитета површинских вода (до нивоа прописаних класа); заштита речних корита и обалних подручја,
- планско и одрживо коришћење вода, за потебе водоснабдевања насеља и привреде, наводњавања у пољопривреди и др. сврхе;
- настављање истраживања геотермалних вода и њихово одрживо коришћење.

Минералне сировине:
- дефинисање простора и услова за експлоатацију грађевинских материјала (шљунак и песак),
- строга контрола експлоатације шљунка из плавног подручја реке Дрине и њено ограничавање, просторно и по обиму, уз обавезну рекултивацију простора након завршетка активности,
- привођење намени напуштених копова од експлоатације шљунка у Мачви.

Енергетски ресурси:
- коришћење хидроенергетског потенцијала реке Дрине у склопу уређења њеног доњег тока,
- настављање започетих основних истраживања геотермалних вода на подручју Општине и детаљних истраживања на одобреним локацијама старих истражних бушотина и новим локацијама; санација хаварисаних бушотина и бушотина из којих геотермалне воде годинама истичу,
- експлоатација и коришћење геотермалних вода и геотермалне енергије, у зависности од њихових карактеристика (температуре, хемијског састава, издашности бушотина) у пољопривреди (за загревање стакленика и др. објеката), у спортско - рекреативне сврхе, у рибарству, индустрији и др. делатностима,
- коришћење биомасе као продукта пољопривредне производње у производњи био дизела; стварање предуслова за коришћење и других извора алтернативних енергија: соларне, енергије ветра и сл.

Биљни и животињски свет:
- заштита и унапређење природних станишта и аутохтоних биљних и животињских врста,
- заштита водотока реке Дрине и њене обале од деградације и загађења; очување природне физиономије обале; обезбеђење опстанка дрвореда и зељасте вегетације на што већој дужини обале предметног простора,
- валоризација постојећих зелених површина, делова шума и друге аутохтоне вегетације, дрвореда, групе стабала и појединачних стабала, како би се она вредна заштитила кроз плански акт, адаптирала и просторно и функционално инкорпорирала у планирану концепцију система зеленила.

5.1.3.2. Становништво

Основни демографски циљеви су:
- повећање позитивног природног прираштаја,
- стварање повољних миграционих токова које се заснива првенствено на стварању предуслова за спречавање емиграционих кретања,
- побољшање образовне структуре становништва,
- одржавање виталности становништва,
- заустављање и смањење негативних трендова у демографским процесима посебно на сеоском подручју,
- подизање квалитета и стандарда живљења становника руралног подручја.

5.1.3.3. Мрежа и уређење насеља

Мрежа насеља:

- бржи развој Богатића, као општинског центра са вишим квалитетом урбаних функција, услужних и јавних делатности и привредних активности општинског и регионалног значаја; јачање саобраћајних, привредних, културних и других веза са суседним регионалним и другим центрима и укључивање у регионалне развојне токове, јачање осовине: Богатић - Клење - Бадовинци - гранични прелаз,
- подстицање развоја осталих насеља у Општини, уз уравнотеживање њиховог популационог раста и усмеравање промена у структури делатности и квалитативно побољшање услова живота; развој непољопривредних активности у сеоским насељима кроз развојне концепте са тзв. чистом технологијом у областима индустрије (отварањем малих прерађивачких погона) и развојне концепте у области туризма, занатства, трговине, угоститељства, саобраћаја и др.;
- развој комплементарних секундарних центара, са развијеним функцијама рада, услуга, културе, образовања, здравства и др.
- Ревитализација сеоских насеља чије се становништво интензивно смањује (Салаш Црнобарски, Црна Бара, Дубље и др.) рационалнијим коришћењем локалних ресурса (природних, демографских, економских и др.) и развојем оних функција које ће обезбедити заустављање и преусмеравање негативних трендова у демографским процесима.

<u>Уређење насеља:</u>

- преиспитивање граница постојећих грађевинских реона насеља и њихово дефинисање у складу са потребама становника и у циљу заштите пољопривредног земљишта и спречавање њиховог неоправданог ширења,
- побољшање функционалне организације насеља одговарајућим размештајем функција (намена),
- побољшање нивоа комуналне опремљености, опремљености јавним службама и услужним делатностима и укупне уређености (грађевинске и амбијенталне),
- заштита постојећих и стварање нових амбијенталних вредности насеља.

5.1.3.4. Јавне службе

Основни циљеви развоја јавних функција су:

- ефикаснија организација јавних служби (локална управа, образовање, здравство, култура, физичка култура и др.) у складу са потребама и интересима локалне заједнице,
- уједначена опремљеност и доступност јавних служби; стварање јединственог, интегрисаног информационог система везаног за област јавних функција у Републици Србији, и доступност података свим заинтересованим чиниоцима друштва,
- димензионисање и прилагођавање мреже јавних служби и њених садржаја потребама корисника, односно, демографским, економским, образовним, социјалним и другим карактеристикама становништва,
- подизање нивоа квалитета постојећих јавних служби доградњом, реконструкцијом, адаптацијом и опремањем постојећих објеката и изградњом нових,
- побољшање квалитета услуга прилагођеног специфичним потребама локалне заједнице,
- увођење недостајућих садржаја социјалне заштите (Дом за старе и пензионере),
- континуирани развој јавних служби локалног, општинског, регионалног и надрегионалног значаја, у складу са мрежом насеља и демографским кретањима,
- увођење нових модалитета рада као што су мобилне здравствене службе за она насеља која немају сталан здравствени пункт,
- подизање квалитета објеката, опреме и услуга са циљем квалитетнијег опслуживања становништва, као и подизање квалитета путне мреже ради обезбеђивања комфорнијег путовања са сврхом доласка у здравствену установу.
- Потребно је даље јачати улогу културе у мрежи објеката јавних служби и активности овог сегмента јавног сектора и то: повећањем капацитета или децентрализацијом функција основне установе културе (Културнообразовни центар у Богатићу), даљим радом на осавремењивању, рационализацији и употпуњавању постојеће мреже на осталим деловима општине, а пре свега

добром организацијом деловања (увођење нових садржаја, популаризација постојећих, са акцентом на искоришћавање постојећих потенцијала и сл.). Унапређивати досад недовољно искоришћену могућност повезивања са облашћу образовања, што значи увођење алтернативних едукативних програма (аматерске радионице, куресеви, секције, програмски садржаји намењени деци и омладини, клубови и сл.).

5.1.3.5. Привреда

Потребно је максимално искористити примарне ресурсе општине: географски положај, земљиште, расположиву сировинску основу, становништво и запосленост, као и постојеће привредне ресурсе.

Пољопривреда:

- темељита надоградња постојећег сектора, тј. његова техничко - технолошка, производна, организациона и маркетиншка преструктуирања на основама нових научних достигнућа из те области,
- побољшање постојеће производне структуре сектора повећањем производње и проширења асортимана специјализираних пољопривредних производа,
- развој комуналне и привредне инфраструктуре,
- већа пољопривредна производња здраве хране за потребе становништва и потребе сировина за прерађивачке капацитете у прехрамбеној индустрији,
- повећање извоза и проширење тржишта.

Шумски потенцијали:

- шумско земљиште користити у складу са његовим биолошким капацитетима,
- повећати површине под шумама пошумљавањем земљишта - чистина, пионирским врстама четинара и аутохтоним лишћарима,
- фаворизовати садњу аутохтоних састојина уз тежњу очувања аутохтоних пејзажа,
- стимулисати развој приватних шума у планираним зонама заштите или на земљишту слабије бонитетске класе,
- спроводити редовне мере одржавања шума и ваншумског зеленила,
- контролисано коришћење дрвета у прерађивачке сврхе.

Лов и риболов:

- повећање бројности и структуре дивљачи, као и очување ретких и угрожених врста
- посебни циљеви проистичу из специфичности ловишта и спроводиће се кроз важеће ловне основе и годишње планове надлежног ловног газдинства
- заштита и унапређење рибљег фонда, рибе, рибље млађи, икре и природних рибљих плодишта спречавањем загађења вода, недозвољеном експлоатацијом шљунка и другим активностима.

Индустријска производња:

- модернизација постојећих и изградња нових капацитета прехрамбене индустрије, проширење асортимана њихових производа и развој нових прехрамбених грана,
- техничко - технолошко унапређење и бржи развој постојећих индустријских грана у приватном сектору,
- подстицање заједничких улагања са компанијама из развијених земаља као најбржи пут за улазак модерних технологија и знања у домаћа предузећа и излазак на развијена иностранa тржишта,
- привлачење директних страних инвестиција у изградњу нових производних капацитета,
- пораст конкурентности привреде,
- стварање нових радних места у циљу запошљавања.

Трговина:

- изградити савремену структуру трговине и трговинске мреже која ће бити у функцији развоја модерне тржишне привреде, а тиме и у интересу произвођача и потрошача,

- извршити интернационализацију трговинског простора кроз улазак иностраних трговинских кућа,
- модернизовати трговину кроз електронско пословање, уз примену савремене рачунарске технике и телекомуникација на бази јединствених међународних стандарда,
- изградити модеран трговински менаџмент и трговински маркетинг по систему сертификације произвођача и потрошача кроз ширину асортимана и снабдевености.

Угоститељство и туризам:

- извршити структурно и квалитативно трансформисање и прилагођавање туристичко - угоститељске понуде променљивим захтевима тражње, у циљу стварања услова за бржи развој домаћег туризма,
- укључити се у савремене токове националног и међународног угоститељско - туристичког тржишта,
- постићи висок ниво укупне организованости и ефикасности управљања развојем у угоститељству и туризму,
- развијати нове трендове у туризму (рурални, екотуризам, религиозни, и остварити интеграцију пољопривреде, угоститељства и туризма),
- утврђивање простора које је могуће развијати на подручју Општине (простори заштићених природних и културних добара, река Дрина, термалне воде и др.);
- унапређење услова за дневну, викенд и празничну рекреацију локалног и градског становништва у најближем окружењу, отварањем и комплетирањем излетишта, спортско - рекреационих центара, уређењем купалишта на Дрини, туристичким и комуналним уређењем и опремањем села, уређењем простора Засавице и Совљака,
- вредновање и обједињавање у једну целину туристичких потенцијала (природних и створених) и развој специфичне и препознатљиве туристичке понуде, унапређењем постојећих и активирањем нових туристичких подручја,
- успостављање сарадње са суседним општинама, са циљем формирања заједничке туристичке понуде, засноване на коришћењу заједничких или комплементарних потенцијала,
- маркетиншка обрада и презентација природних и културно - историјских вредности за потребе развоја туризма,
- развој комплементарних активности у области снабдевања и услуга, пољопривреде, мале привреде, инфраструктуре и др.
- уређење и коришћење туристичких простора у складу са условима заштите животне средине, природних и културних добара.

5.1.3.6. Управа

За остваривање стратешког развоја Општине, неопходна је и реализација следећих посебних циљева:

- унапређење функционалности ефективности и ефикасности рада локалне управе у циљу стварања управе оријентисане ка привреди: дефинисање јасних процедура за обављање посла; умрежавање функција економског развоја града у националне и интернационалне мреже економског развоја,
- развој инфраструктурних система у функцији развоја привреде: развој научно технолошког парка; подршка инвестицијама у инфраструктурне системе и системе за заштиту животне средине; унапређење система и процеса правне регулативе у области развоја инфраструктуре; плански приступ инфраструктурном развоју,
- развој механизма подршке приватном сектору: подршка у областима увођења нових технологија, извозне орјентације и стандардизације (програм подршке и промоције извоза); подршка сектору малих и средњих предузећа (програм подршке расту постојећих и оснивању нових предузећа, као и подршка за промену и унапређење бизнис климе); подршка стратешки важним привредним гранама; подршка развоју пословних удружења, кластера и др.,

- привлачење директних инвестиција: обимом и структуром инвестиција решавају се основна питања привредног развоја као што су структура производње, правци ширења и динамика развоја појединих сектора привреде, технички и органски састав основних производних фондова, терцијарни размештај производних снага и њихов раст (повећати обим инвестиција, ефикасност и осмислити адекватну структуру која даје најбоље резултате); привлачење директних, а нарочито страних директних инвестиција, како гринфилд, тако и браунфилд; развијати предности за инвестирање (порези, кредити, увоз производне опреме, увоз сировина, царине, подстицајне мере у области закупнине земљишта за производне делатности, понуда и припрема већег броја локација за изградњу, маркетинг),
- подизање нивоа конкурентности општине на тржишту страних инвестиција: препознатљивост општине као инвестиционе дестинације; израда, усвајање и реализација инвестиционих планова; развој регионалне и локалне инфраструктуре за привлачење инвестиција; подршка процесу оснивања индустријских и технолошких паркова,
- развој концепта одрживог развоја кроз партнерство привреде, универзитета и локалне самоуправе: дефинисање концепта локалног економског развоја; развој концепта глобалне конкурентности привреде општине; подизање квалитета услуга у терцијарном сектору,
- формирање имица општине у циљу привлачења директних инвестиција: брендирање општине Богатић; унапређење услуга које пружа локална самоуправа инвеститорима и грађанима,
- усмеравање развоја људских ресурса према потребама тржишта рада и циљних извозних сегмената привреде: подршка развоју нових знања и вештина; дефинисање развојних планова запошљавања и активних мера; партнерски приступ у циљу повећања могућности за запошљавање (програми),
- повећање предузетничког капацитета стварањем савремених профила менаџера: унапређење предузетничких знања и вештина постојећих и потенцијалних предузетника; развој механизма подршке и пружање услуга предузетницима у области развоја људских ресурса,
- квалитативни вид урбанизације: равномернији развој целе територије, посебно сеоских насеља; изградња инфраструктуре на сеоским подручјима (асфалтни путеви, гасификација и др.); израда одговарајућих урбанистичких планова за сва сеоска насеља,
- увођење информационих технологија и дигитализација у циљу приближавања корисницима услуга.

5.1.3.7. Саобраћајна инфраструктура

Као основну смерницу у формулисању циљева за развој саобраћајне мреже, треба сматрати идеју да развој саобраћајне мреже треба ускладити са циљевима одрживог развоја општине, захтеве транзиције кроз које земља пролази у циљу регионалних и европских интеграција, и потребу да на крају саобраћај буде један од носиоца развоја општине. У том контексту основна стратешка опредељења развоја саобраћаја била би:

- адекватније коришћење саобраћајно - географског положаја у дефинисању места и улоге Општине у међународним, републичким и регионалним токовима саобраћаја и побољшање квалитета саобраћајних веза територије Општине са ужим и ширим регионалним окружењем, саобраћајне повезаности насеља са општинским центром и међусобне повезаности насеља у Општини,
- изградња контејнерског терминала и РТЦ-а (робно-транспортног центра),
- побољшање квалитета постојеће саобраћајне мреже, регионалних и локалних путева, њиховом реконструкцијом и модернизацијом и даља изградња путне мреже на територији Општине,
- довођење некатегорисаних (атарских) путева у стање сталне проходности и употребе за моторна возила и пољопривредне машине,
- развој уличне мреже насеља у складу са њиховим просторним развојем и побољшање квалитета постојеће уличне мреже,

- инсистирање на еколошким аспектима саобраћајне инфраструктуре, ради задовољења различитих стандарда из области заштите и очувања природне средине,
- обезбеђење нових капацитета за стационирање путничких возила (у централним зонама насеља) и теретних возила,
- инсистирање на обликовним квалитетима уличних токова, у циљу да новонастала мрежа може да задовољи задатке које се пред њу стављају на дужи временски период,
- стварање привлачних и ефикасних стаза и простора за пешаке и бициклисте**,** у циљу афирмације нових еколошко оправданих типова саобраћаја,
- одговарајући квалитет јавног превоза увођењем нових подсистема јавног превоза и побољшањем свих параметара квалитета постојећих линија,
- рационалан развој и размештај пратећих садржаја уз путеве,
- задржавање коридора раније укинуте пруге Петловача - Богатић, чија би се обнова вршила према могућностима општина Богатић и Шабац, могућностима привреде и железнице, уз претходно утврђену оправданост улагања (дефинисано ППРС 2010 - 2020).

5.1.3.8. Водопривредна инфраструктура

- Рационално коришћење вода, заштита вода од загађивања и максимална заштита од свих облика штетног дејства вода,
- побољшање снабдевања водом становништва и привреде, етапном изградњом водоводних система за водоснабдевање свих насеља у Општини; реконструкција и доградња постојећег водоводног система у Богатићу,
- дефинисање и успостављање зона и појасева санитарне заштите изворишта (постојећег и будућих), у складу са Правилником о начину одређивања и одржавања зона и појасева санитарне заштите објеката за снабдевање водом за пиће («Сл. гласник РС», бр. 33/78),
- етапна изградња канализационих система у насељима и постројења за пречишћавање отпадних вода,
- решавање проблема одвођења и пречишћавања, технолошких отпадних вода из производних погона, радионица, фарми и др.,
- обезбеђење коридора дуж постојећих саобраћајница за изградњу дистрибутивних цевовода водоводне мреже и главних канализационих колектора до насеља и простора за изградњу постројења за пречишћавање отпадних вода,
- заштита пољопривредног земљишта и насеља од поплава реконструкцијом одбрамбених насипа поред реке Саве и Дрине, даљом изградњом деснообалног заштитног насипа поред Дрине, од Бадовинаца према Лозничком пољу (општина Лозница) и планском контролом изградње у угроженим зонама,
- регулисање, уређење и планско коришћење инундационог појаса реке Дрине; на нивоу Државе - сарадња са Републиком Српском и договори о заједничким решењима на средњем и доњем току Дрине (Водопривредна основа РС),
- у области хидротехничких мелиорација реконструкција постојећих и изградња неизграђених / пројектованих система за одвођење сувишних вода,
- изградња регионалног хидросистема за наводњавање Мачве, адаптацијом мреже постојећих канала за одводњавање, за двонаменско коришћење, односно наводњавање и изградњом нових канала.

5.1.3.9. Енергетска инфраструктура

Главни задаци при планирању и реализацији енергетских пројеката су:

- што је могуће јефтинија енергија на месту потрошње, остваривање високог енергетског стандарда за максимизиран број становништва и привреде, одржив развој,
- повећање сигурности и квалитета у снабдевању потрошача електричном енергијом: изградња одговарајућег броја електренергетских објеката и изградња одговарајуће дужине

електроенергетске преносне мреже свих напонских нивоа, обезбеђење квалитетне и сигурне испоруке електричне енергије диктиране потрошњом у наредном периоду, за све потрошаче у обухвату Плана,

- потпуно ревитализовање преносне и дистрибутивне мреже: по потреби изградња нових 110 kV и 20 kV водова, изградња нових и реконструкција постојећих трафостаница 20/0.4kV у складу са захтевима реконструисане дистрибутивне мреже и порастом потрошње,изградња квалитетне и економичне јавне расвете у граду и свим насељима у складу са препорукама ЦИЕ и ЈКО,
- топлификација подручја (гасификација или употреба геотермалне енергије).,
- стварање предуслова за употребу и употреба обновљивих врста енергије (геотермална, соларна, ветро енергија, биодизел и сл.).

5.1.3.10. Телекомуникациона и информациона инфраструктура

У области телекомуникационе инфраструктуре посебни циљеви су:

- обезбедити потребан број телефонских прикључака за све кориснике, домаћинства у насељима и привредне субјекте,
- обезбедити мрежу високог квалитета, поузданости и расположивости изградњом јединствене транспортне мреже,
- заменити дотрајалу опрему и модернизовати мрежу, да би се обезбедило поузданије и квалитетније функционисање телекомуникационог система и стекли услови за увођење савремених услуга,
- увести нове телекомуникационе услуге увођењем оптичких каблова у месну мрежу,
- изградити модерне приступне кабловске мреже, за обезбеђење широкопојасних сервиса, развој јавних, комерцијалних и локалних радио и ТВ програма, уз константно праћење и укључивање нових технологија у складу са светским трендовима,
- осигурање коридора за РР везе,
- изградња микроталасних система за дистрибуцију радио и телевизијских програма у сеоским и мањим градским срединама,
- повећање броја корисника широкопојасног Интернета, промовисање конкуренције, олакшице и стимулативне мере за нове Интернет провајдере и либерализација телекомуникација што утиче на смањење цена и побољшања квалитета услуга а тиме и на повећање броја корисника,
- дигитализација локалне управе.

5.1.3.11. Заштита природних и културних добара

Природно и културно наслеђе штитити, уређивати и користити према европским стандардима, са посебним задатком повећања заштићених природних целина и систематизацијом културног наслеђа, као и имплементацијом Фирентинске конвенције о пределу, европских и светских конвенција о заштити културног наслеђа, конвенција и декларација које се односе на биодиверзитет, природне подсистеме и друга документа.

<u>Заштита природних добара:</u>

- заштита Специјалног резервата природе «Засавица», очување екосистема, ретких и ендемичних врста и развој одрживог туризма на заштићеном подручју; осмишљавање туристичких активности које ће омогућити заштиту овог природног добра; унапређење и побољшање општих еколошких услова; проширење граница Резервата, које би се на подручју општине Богатић односило на: проглашење I степена заштите за део Засавице у КО Баново Поље (који је тренутно под режимом заштите II степена) и претварање III степена заштите (заштитна зона) у II степен, на територији КО Црна Бара (Луг, Рибњача, Дренова Греда, Банов Брод, Јовача и канал Јовача), уз проширење заштите до реке Саве, ради снабдевања Засавице водом у летњем периоду,

- реализација Међународног пројекта „Заштита биодиверзитета поплавне долине басена реке Саве“,
- даља валоризација и мониторинг природних вредности на подручју општине Богатић, од стране Завода за заштиту природе Србије,
- заштита реке Дрине и њеног плавног подручја и планско (контролисано и ограничено) коришћење за спортско - рекреативне активности и експлоатацију шљунка; успостављање међудржавне сарадње са БиХ, ради заштите доњег тока реке Дрине, као граничног подручја, са значајним природним вредностима,
- заштита мочварних екосистема на подручју Општине (КО Црна Бара),
- заштита природних предела, амбијената и пејзажа око културно - историјских споменика, у оквиру комплексне заштите ових целина,
- активирање и адекватна презентација природних добара (заштићених и јавних) за спортско - рекреативне, образовне, научне и туристичке и друге потребе,
- очување заступљених типова предела у обухвату Просторног плана, пре свега предела блиских природи,
- унапређења стања заштићених природних добара, станишта заштићених и строго заштићених дивљих врста и еколошких коридора.

Заштита културних добара:

- валоризација културних добара, њихова потпуна заштита и презентација у јавности,
- културно насеље артикулисати као развојни ресурс, који ће допринети успостављању регионалног и локалног идентитета у складу са европским стандардима заштите,
- повећање финансијске помоћи и других облика друштвене потрошње који охрабрују власнике да чувају историјске структуре културног наслеђа, подршка, односно помоћ постојећем локалном бизнису и заштита становника са малим примањима,
- промовисање свести о заједништву и идентитету,
- очување и заштита утврђених непокретних културних добара и утврђивање нових,
- валоризација и заштита објеката народног градитељства, градске и сеоске архитектуре у Богатићу и осталим насељима; потребно је сачувати аутентичне споменички вредне куће у свим насељима,
- дислокација објеката народног градитељства у етно центре, због убрзане економске трансформације сеоских домаћинстава, који би служили за нове културне садржаје (музејске поставке, галерије, културне манифестације и сл.); локације заштићених окућница би могле да се користе у те сврхе,
- наставак реализације започетог пројекта на презентацији градитељства Мачве, у Етно- парку у Совљаку,
- евидентирање споменика техничке културе у насељима, њихова презентација у аутентичној намени,
- истраживање и заштита археолошких локалитета од непланске градње и пљачке трагача за археолошким благом,
- боља медијска, туристичка и издавачка пратња археолошких и других истраживања и изложби и укључивање НКД (градитељског наслеђа и археолошких локалитета) у туристичку понуду Општине.

5.1.3.12. Заштита животне средине

Циљеви заштите и унапређења животне средине општине Богатић, засновани су на успостављању одрживог управљања природним вредностима, превенцији, смањењу и контроли свих облика загађивања у складу са принципима заштите животне средине из закона и виших усвојених стратешких докумената. Циљеви заштите животне средине су:

- реализација програма који ће обезбедити интеграцију еколошких принципа и уравнотеженост између заштите животне средине и економског развоја општине,
- одрживо коришћење природних ресурса и чиниоца животне средине (земљиште, вода, ваздух, шуме, флора и фауна),

- институционализовано спровођење принципа заштите животне средине, кроз поштовање прописа и стандарда и инспекцијски надзор,
- успостављање мониторинга, контроле квалитета животне средине и сталним унапређивањем стања, који ће бити део регионалне мониторске мреже,
- управљање комуналним отпадом (разврставање, смањење, поновно коришћење и рециклажа отпада) на модеран и савремен начин, кроз реализацију регионалне депоније,
- управљање животињским и кланичким отпадом: у складу са «Идејним пројектом третмана и одлагања кланичног отпада на територији 4 општине: Шабац, Богатић, Владимирци и Коцељева“. тј. одвожење на регионално постројење за третман овакве врсте отпада.
- ремедијација оштећених и угрожених зона на подручју општине и шире,
- спречавање инцидентних неконтролисаних испуштања загађујућих материја у ваздух, воде и земљиште (индустрија, становање, саобраћај и пољопривреда),
- побољшање спровођења прописа о животној средини у индустрији увођењем ефективних регулаторних мера и економских подстицаја,
- инвестиционо технички програми морају да садрже техничко - технолошко решење за минимизирање емисије загађујућих материја у животну средину, а према важећим нормама и стандардима.,
- унапређење система управљања заштитом животне средине у предузећима применом принципа из стандарда ЈУС-ИСО 14001,
- побољшање информисања и едукација становништва за заштиту животне средине,
- обезбеђење учешћа јавности у доношењу одлука које могу имати утицаја на квалитет животне средине,
- успостављање информационог система природних вредности и животне средине.

5.2. ОПШТА КОНЦЕПЦИЈА ПРОСТОРНОГ РАЗВОЈА

Концепција одрживог развоја Општине Богатић, заснива се на просторном развоју који представља синтезу природних потенцијала, социо - економских, и еколошких фактора са циљем да се до краја планског периода достигне ниво одрживог развоја. Концепција развоја се између осталог заснива на потреби убрзаног привредног, социјалног и демографског развоја овог подручја уз уважавање функција информационог друштва, и развоја европских стандарда и критеријума, које се заснивају на уравнотеженом и полицентричном развоју, стварање једнаких могућности развоја за све становнике, етничке и социјалне групе и доступност инфраструктурним системима и јавним службама, рационално управљање природним и створеним ресурсима, управљање имовином и некретнинама и заштитом природних вредности и културног наслеђа.

Просторни план као стратешки документ треба да буде довољно чврст у основним развојним опредељењима у циљу унапређења социјалне, економске, просторне и насељске структуре и заштите околине али и довољно флексибилан да омогући развој и хармонизацију нових технологија и савремених облика партнерства приватног и јавног предузетништва.

На нивоу општине Богатић, План обезбеђује основу за предузимање конкретних активности (планови, програми, пројекти и сл.). Анализом аналитичке документације и различитих студија/монографија која су рађена за ово подручје дефинисани су општи и посебни стратешки циљеви, опредељења и приоритети будућег развоја Општине.

Полазне основе дугорочног одрживог развоја су општи, посебни и специфични циљеви. Дефинисани циљеви, задаци, приоритети, механизами и инструменати имплементације / спровођења просторног развоја, организације и уређења простора, спадају у најважније аспекте локалне и просторно планске политике, науке и технике.

Главни циљ Просторног плана Општине Богатић, када се тиче развоја привредних и социјалних делатности је ефикасно коришћење расположивих средстава у циљу одрживог (уравнотеженог) локалног развоја. Да би се постигла равнотежа мора се наћи средина између спонтаних

краткорочних притисака на развој, и дугорочних интереса Општине – јединице локалне самоуправе; између количине земљишта за пољопривреду, шумарство и урбанизацију, тј. грађевинско земљиште; између захтева за земљиштем и захтева за природним одводњавањем; између захтева локалне самоуправе и потреба за регионалним друмским путевима; између централизације активности која нису везана за место становања, децентрализације и формирање подцентара односно центара заједнице заједнице насеља, итд.

Према томе, Просторни план општине Богатић обухвата широк распон активности. Када се говори о економском и социјалном развоју, његови циљеви обухватају посебно функцију централног насеља, економску структуру општине и могућност запошљавања, коришћење земљишта и развој појединих подцентара, тј. појединих мањих функционалних система.

Ови циљеви подељени су према интересима четири актера. Пошто се интереси актера сукобљавају - у конфликту су, при планирању мора опет да се успостави одржива равнотежа.

Актери	Интереси
1. Општинска управа	Повећање нивоа запослености и дохотка, прихватљив ниво јавних служби на нивоу који локална самоуправа може да плати и равномерно распоређивање тих служби.
2. Привредни субјекти	Ефикасност у јавном управљању, службе и објекти који подстичу производњу и размену.
3. Становништво	Прихватљив ниво становања, услова животне средине, специјализовани програми за запошљавање, едукацију, образовање и здравствену службу.
4. Будуће генерације	Очување ресурса природних потенцијала, квалитет животне средине, њено оздрављење - санација, тамо где је оштећена и високи захтеви при пројектовању онога што се гради данас и у блиској будућности.

II ПЛАНСКА РЕШЕЊА И ПРОПОЗИЦИЈЕ ПРОСТОРНОГ РАЗВОЈА

1. ПЛАНСКА РЕШЕЊА ПРОСТОРНОГ РАЗВОЈА

1.1. ОПИС И ОДРЕЂЕЊЕ НАМЕНЕ ПРОСТОРА

Основне намене површина у границама обухвата Плана су: грађевинско земљиште, пољопривредно и шумско земљиште и водно земљиште.

Грађевинско земљиште (изграђено и неизграђено - планирано за нову градњу), чине: највећи део планираног грађевинског реона насеља, који представља организовану насељску целину, подељену на зоне, од којих свака има специфичне карактеристике; земљиште у грађевинским реонима за изградњу објеката за одмор; и затечена домаћинства ван грађевинског реона, где земљиште добијаја статус **грађевинског земљишта ван грађевинског реона.**

Пољопривредно земљиште у обухвату Плана, представљају површине чија је основна намена пољопривреда. **Шуме и шумско земљиште** је идентификовано на подлогама према катастарском стању.

Водно земљиште престављају природни и вештачки водотоци: реке, потоци, канали и земљиште, које је у процесу комасације опредељено за изградњу канала (државна својина, корисник ЈВП „Србијаводе“).
У зонама у којима није предвиђена израда урбанистичких планова и не примењују се важећи урбанистички планови, могућа је директна примена Правила уређења и Правила грађења овог Просторног плана.

Простор општине Богатић се према намени дели на:

- Површине насеља
- Површине изван насеља

Површине за развој и уређење простора се смештају унутар грађевинског реона насеља и изузетно изван грађевинског реона.

1.1.1. Површине изван насеља

Грађевине (објекти) изван грађевинског подручја (на површинама ван насеља) су:

- сезонски стамбени и економски објекти за властите потребе,
- објекти туризма на локалитетима и просторима предвиђени Планом,
- објекти у функцији примарне пољопривредне производње (објекти за смештај механизације, репроматеријала, смештај и чување готових пољопривредних производа, стаје за гајење стоке, објекти за потребе гајења и приказивања старих аутохтоних сорти биљних култура и раса домаћих животиња, рибњаци и сл.); изузетно се ван грађевинског реона, на земљишту VI и више класе бонитета може дозволити изградња објеката чија изградња није дозвољена унутар грађевинских реона због повишених нивоа буке (сечење и обрада дрвета и камена, угоститељски објекти са извођењем музике уживо, станица за снабдевање горивом) као и објеката за прераду примарних пољопривредних производа (кланице, кафилерије, хладњаче и сл. већи производни капацитети за које не постоје просторне могућности унутар радних зона насеља)
- пословни комплекси и објекти у функцији коришћења геохидротермалних вода у привредне сврхе, односно мање производне јединице за узгој пољопривредних и хортикултурних производа, као што су стакленици, пластеници (топле леје), објекти за аквакултуре, сушаре, рибњаци мањег капацитета, објекти за припрему потрошње топле воде и сл.,као и пратећих (магацини, надстрешнице, потребна постројења и опрема, инфраструктурни објекти и сл). При свему томе обавезно је поштовање два основна услова за реализацију ових активности: централизовано и рационалмо коришћење геотермалне енергије воде постојећег изворишта и задовољавање веома ригорозних мера за спречавање негативних утицаја, пре свега на постојећи геотермални ресурс, као и на околно земљиште, ваздух и на саму геотермалну воду
- узгајалишта дивљачи са пратећим садржајима,
- производне и прерађивачке објекте у оквиру утврђених радних зона,
- куће за одмор у оквиру утврђених викенд насеља,
- објекте путне привреде уз саобраћајнице, у оквиру саобраћајних коридора,
- објекте неопходне за спровођење заштите и коришћења СРП "Засавица", у складу са планом тог подручја,
- објекти везани за заштиту од елементарних непогода и
- објекти у функцији инфраструктурних система.

Производне и прерађивачке делатности морају да задовољавају све критеријуме прописане за заштиту природе и животне средине у погледу очувања квалитета земљишта, воде и ваздуха.

Изградња ван грађевинских подручја насеља вршиће се према условима утврђеним овим Просторним планом, у складу са Законом.

1.1.2. Грађевински реони насеља

Постојећи грађевински реони насеља општине дефинисни су Одлуком о одређивању граница грађевинског подручја насељених места („Сл. лист општине Богатић“, бр. 23/87, 21/95, 10/96), у којој су дати описи граница грађевинских реона. Планом се предлажу мања **проширења грађевинских реона**.

Грађевински реон насеља Богатић је дефинисан Планом детаљне регулације тог насеља и он се не мења овим Планом.

Саставни део Просторног плана јесу **Шематски прикази уређења сеоских насеља**, на којима ће, поред осталог бити нанети предлози проширења граница грађевинских реона. Просторни план је основ за доношење одговарајућих одлука о проглашењу нових грађевинских реона насељених места. Намена површина унутар грађевинских реона насеља је дефинисана Шематским приказима насеља, као и Правилима уређења и Правилима Грађења за сваку типичну насељску целину.

Због неажурности катастарских подлога и размере карата на којима се Просторни план ради, дозвољена одступања у величини грађевинских реона су ± 10%.

Опис грађевинског реона – Бадовинци

Граница грађевинског реона полази од тромеђе кат. парц. бр.15020, 17356 и 17359, сече кат. парц. бр. 17359 до тромеђе 15022, 17359 и 17358 и наставља спољном границом кат. парц. бр. 15022, 15023, 15024, 15026/7, 15025/6, 15025/4, 15025/3, 15025/2, 15026, 15027, 15028/1, 15028/2, 15029, 15030, сече 17379 , и наставља спољном границом кат. парц. бр. 15239, 15238, 15236 (јужном границом дужином од ч 92 м), сече 17378 и даље наставља спољном границом кат. парц. бр. 1470, 1471, 3288, 3291, 3294, 3296, 3298/2, 3298/1, 3300, 3302, 3303, 3305/1, 3312, 3314, 14752/1, 3320, 3322, 3324, 3326, 3328, 3331, 3335/1, 3338/1, 3342/1, 3348/1, 3352/2, 3354/1, 3357/2, 3357/1, 3370/1, 3379/1, 3382, 3384, 3385, 3388, 3390, 3392, 3394, 3396, 3398/1, 3398/2, 3400, 3402/1, 3402/2, 3405/2, 3405/1, 3408, 3409, 3411, 3414,3417, 3418, 3421, 3423, 3426, 3429, 3432, 3435/2, 3435/1, 3437, 3446, 3449, 3454, 3463/1, 3466, 3475, 3459/1, 3460/1, 3475, 3887, 3888, 3890, 3889, 3886, 3881, 3877, 3874, 3872, 3870, 3868, 3866, 3855/1, 3850, 3852, 3847, 3845, 3842/2, 3840, 15337, 15338, 15339, 15342, 15343, 15344, 15345, 15346, 15347, 15349, 17374, 3610/1, 3613, 3614/1, 3616, 3618/1, 3618/3, 3618/4, 3621, 15356, 15357, 15359, 15360, 15361, 15362, 15363, 15364, 15366, 15367, 15368, 15369, 15370, 15371, 15373, 15374, 15375, 15376/2, 15376/1, 15377, 15378, 15379, 15380, у том правцу сече 17381 и даље наставља спољном границом кат. парц. бр. 15381, 15384, 15385, 15386, 15387, 15388, 15389, 15390, 15391, 15392, 15393, 15394, 15396/1, 15396/2, 15397, 15398, 15399, 1540015401/1, 15402, 15403, 15404/5, 15404/1, 15404/3, 15405, 6225, 6231, 6236, 14769/1, 6374, 6379/2, 6383, 6387, 6390, 15568, 6393, 6398, 6400, 6401, 6404, 6406/2, 6406/1, 6409, 6413, 14770/1, 6453, 6451, 6449, 6447, 6444, 6439, 6438, 6436, 6434, 6430, 6427, 6422, 7437, 6424/1, 7433/1, 7452, 6424/2, 7452, 7490, 7504, 7507, 7547/2, 17393 дужином од ч 207.5 м, 15564, 17393, 7547/1, 7545, 7541, 7552, 7551, 7595, 7596/1, 7600, 7608, 7609, 7612, 7616, 7620, 7621/1, 7622/1, 7626/1, 7634/1, 7636, 7642/1, 7642/2, 7646, 7649, 7650/1, 7655, 7656, 7659, 7662, 7665, 7667, 7669, 7673, 7675, 7688/1, 7688/2, 7688/3, 7691, 7692, 7699/1, 7700/1, 7703, 14769, 7715, 7718/1, 7718/2, 7720, 7721, 7723, 7725, 7727, 7730, 7733, 15512, 15511, 15510, 17441 дужином од ч 283 м, сече 17441, и даље наставља спољном границом кат. парц. бр. 15939, 15936, 15934, 15933, 15932, 15931, 7772, 7773, 14882/1, 7879, 7889, 7901, 7909, 7909/2, 7918, 7925, 7919, 7946, 7944, 7951/1, 7951/2, 7963, 7967, 7972, 7973, 7980, 7983, 7985, 7995, 7994, 7997, 7999, 8001, 8002, 8003, 8007, 8088, 8010, 8011, 8014, 8015, 8016, 8017 у том правцу сече 17432, и даље наставља спољном границом кат. парц. бр. 15889, 15888, 17432, 16153, 16154, 16155, 16156, 17418, 15858, 15857, 15854, 15852, 15850, 15848, 15847, 15843, сече 17418 и даље наставља спољном границом кат. парц. бр. 17418, 8278/1, 8280, 10717/1, 10716/3, 10716/1, 10713/1, 10710/3, 10710/2, 10710/6, 10710/1, 10705, 10704, 10703, 14796, 10661, 10658, 11268, 11273/1, 11274, 11275/6, 11275/5, 12278, 11280, 11282, 11284, 11283, 11286, 11288, 11291, 11294/1, 11295/1, 16342, 16341, 16340, 16339, 16333, 11305/1, 16329, 16330, 16329, 16325, 16324, 16322, 16321, 16320, 16318, 16314, 16313, 16312, 16308/1, 16308/2, 16308/3, 16307, 16306, сече 17426 и даље наставља спољном границом кат. парц. бр. 16898, 17465, 16899/2, 16900, 16902, 16904, 16905, сече 16906 и даље наставља спољном границом кат. парц. бр. 16908, 16907, 16910, 16911, 16912, 16913, 16914, 16915, 16916, 16918, 17464, 17268, 17267, 17262, 17260, 17259, сече 17482 и даље наставља спољном границом кат. парц. бр. 17257, 17255, 17253, 17251, 17250, 17249, 17248, 17247, 17248, 17249, 17250, 17251, 17416, 17289/2, 17288/2, 17286, 17284, 17283/1, 17281, 17280/2, 17279, 17280/1, 17276, 17275, 17274, 17273, 17272, 17271, 17481, 16851, 16853, 16854, 16856, 16857, 16859, 16860, 16861, 16862 у том правцу сече 17466 и даље наставља спољном границом кат. парц. бр. 16889, 16887, 16890, 16891, 16892, 16893, 16894, 16895, 16896/2, 16896/1, у том правцу сече 17476 и даље наставља спољном границом кат. парц. бр. 16407, 16404, 16403, сече 16402 до тромеђе 16401, 16402 и 16399 и даље наставља спољном границом кат. парц. бр. 16399, 16397, 16394, 16392/1, 16392/2, 16387, 16386, 16385, 16383, 16380 у том правцу сече 17468 и даље наставља спољном границом кат. парц. бр.17468, 16376, 16375, 16373, 16371, 16369/1, 16369/2, 16367, 16365, 16363, 16361, 16360, 16359, у том правцу сече 17471 и даље наставља спољном границом кат. парц. бр. 16356, 16355, 16354,

16353, 11539, 11535, 11533, 11472, 11473, 11491, 11493, 11492, 11497, 11500, 11502, 11504, 11503, 11506, 11508, 11510, 11512/1, 11515, 11516, 11519, 11525, 11526, 11527, 10655, 10652, 10649, 10647, 10645, 10633, 10626, 10622, 10618, 10617, 10608, 10602, 10582, 8590, 8593, 8596, 8599, 8602, 8605, 8609, 8611, 8613, 8615, 8617, 8619, 8621, 8625, 8627, 8638, 14793/1, 8658/1, 8657, 8696, 8687, 8681, 8679, 8677, 8675, 8671, 8669, 8667/2, 8667/1, 8666/1, 8662, 10570, 10567, 10566, наставља западном границом 10566 дужином од ч 87.5 м, од те тачке сече 17402 и даље наставља спољном границом кат. парц. бр. 8930, 8933, 8934, 8940, 8943/2, 8943/1, 8946, 8949/2, 8949/1, 9031, 9032, 9020, 9017, 15701, 15702, 15703, 17400, 15697/3, 15697/2, 15696/2, 15695/2, 15694/2, 15693/2, 15692/2, 15691/2, 14775 (ул. Живана Вуловића) 5574/3, 5574/1, 5575/1, 5578/1, 5578/2, 5581, 5591/1, 5583/1, 5584/2, 5584/1, 5586, 5590, 5712, 5713, 5714, 5718, 5724, 5725, 5730, 5734, 5735, 5741, 5744, 5747, 5749, 5752, 5754, 5760, 5761, 5763, 5766/1, 5768, 5771, 5774, 5774/1, 5783/1, 5787/1, 5789/1, 5791/1, 5796/1, 5798/1, 5803/1, 5806, 5808, 5809, 6885/1, 6885/2, 6883, 6878, 6872/2, 6872/1, 6862, 6858, 14764, 6792/2, 6791, 6790, 6788/2, 6789, 6786, 6785, 14773/1, 5833, 5834, 5844, 5869, 5872, 5875, 5876, 5903, 5909, 14765, 4040, 4038, 4036, 4033, 4032, 4031, 4030, 4025, 4023, 4021/1, 4019, 4016, 4017, 4014, 4012, 4010, 4009, 3114/1, 3117/1, 3119/1, 3122/1, 3125, 3127/1, 3138/1, 3138/2, 3146, 3148, 3150, 3156, 3158, 3161, 3162, 3165, 3166, 3170, 3175, 3177, 3180, 3183, 3186, 3188, 3199, 3201, сече 17373 и даље наставља спољном границом кат. парц. бр.15156, 15157, 15158, 15159, 15160, 15161, 17368, 15221, 15219 до тромеђе 15219, 17368 и 15218 сече 17368 и даље наставља спољном границом кат. парц. бр. 3286, 1562/2, 1558, 1555, 1553/1, 1553/2, 1551, 1545, 1543, 1541, 1535, 1536/1, 1532, 1530, 1526, 1524, 1521, 14751/1, 1517, 1513, 1511, 1508, 15234/1, 15234/2, 17359, 15048, 15044/3, 15042 дужином од ч 7м, сече 17360 и даље наставља спољном границом кат. парц. бр. 15031, 15032, 15034, 15035, 15037, 15038, сече 17357 и даље наставља спољном границом кат. парц. бр. 15021, 15020 све до почетне тачке. *У грађевинском реону су и парцеле 15140 и 15140, 17367 и 15141.* Грађевински реон обухвата и следеће потесе "Бук", "Зеленјак " и потес земљишта које се налази између насипа и реке Дрине са леве и десне стране пута у продужетку улице Ж. Вуловића у дужини од 1000 м, и ширини до 100 м , од обалоутврде реке Дрине према насипу.

Опис грађевинског реона – Белотић

Граница грађевинског реона полази од тромеђе катастарских парцела број 1, 1949 и 3691, и иде спољном границом кат.парц.бр. 1, 89, 84, 2, 3, 13, 36/2, 36/3, 28, 27/2, 1507, 15, 20, 19, 18, 14, 8, 7, 1931, 1934 до тромеђе кат.парц.бр.1934, 3684 и 3683, од те тачке даље сече кат.парц.бр.3683 па наставља спољном границом кат.парц.бр.1927, 1926, 1925, 1924, 1923, 1921, пресеца кат.парц.бр. 3683 до тромеђе кат.парц.бр.3683, 1930 и 1506, даље прати спољну границу кат.парц.бр. 205, 207, 208/1, 208/2, 1929, 225/2, 225/1, 224, 1511, 1100, 1099, 1101, 1105, 1111, 1132, 1135/3, 1138, 1142, 1143, 1144, 1145/2, 1145/3, 2647, 2645, 2643, 2641, 2640/1, 2640/2, 2639, 2638, 2637, 2636, 2634, 2635, 2634 до тромеђе кат.парц.бр.2634, 2633 и 3745, пресеца 3745 до тромеђе 2556, 3745 и 3732, даље прати спољну границу кат.парц.бр. 2556, 2555/2, 2555/1, 2554, 2553, 2552, 2557, 1512 (ул. Проте Смиљанића), 1146, 1148/2, 1148/1, 1250, 1219, 1218, 1217, 1216, 1221, 1225, 1227, 1229/2, 1229/1, 1231, 1233, 1240, 1242, 1244, 1243, 1246, 1247, 1249, 1266, 1277, 1276, 1283, 1215/3, 1215/1, 1215/2, 1213, 1214, 1211, 1209, 1210, 1206, 1204, 1201, 1202, 1198, 1199, 1200, 1194, 1195/1, 1195/3, 1196/2, 1196/1, 1188, 1187, 1191, 1185, 1186, 1151, 1180, 1178, 1176, 1173, 1171, 1167, 1169/2, 1169/1, 1166, 1165, 1163, 1162, 1153, 1519, 2452, 2450, у том правцу сече кат.парц.бр. 3772 и наставља спољном границом кат.парц.бр. 3125/1, 3125/2, 1430/3, 1429, 1421, 1422, 1415, 1413, 1411, 1516, 1409/5, 1408, 1403, 1402, 1401, 1400/4, 1400/6, 1400/7, 1400/1, 1400/3, 1400/5, 3776 дужином од 40м ка истоку , скреће ка југу при чему пресеца кат.парц.бр. 3776, и даље прати спољну границу кат.парц.бр. 3256/2, 3257, 3258, 3259, 3260, 3783 (пут Богатић – Шабац), 3291/1, 3291/2, 3291/3, 3290, 3289, 3287, 3288, 3287, 3289, 3290, 3291/3, 3291/2, 3292, 3293, у том правцу пресеца кат.парц.бр. 3785 све до кат.парц.бр. 3294, и наставља спољном границом кат.парц.бр. 3294, 3295, 3297, пресеца кат.парц.бр. 3787, наставља спољном границом кат.парц.бр. 1501/1, 1498, 1497, 1496, 1495, 1491, 1492, 1493, 1494, 1514, 1484/3, 1484/1, 1484/4, 1480, 1478, 1477, 1479, 1476, 1380, 1379, 1378, 1377, 1376, 1383, 1384, 1375, 1374, 1368, 1366/2, 1365, 1364, 1361, 1360, 1357, 1354, 1341, 1342, 1343, 1332, 1333, 1327, 1326, 1321, 1320, 1317, 1316, 1318, 1309, 1347, 1346, 1345, 1346, 1347, 1348, 1349, 1305, 1301, 1297, 1294, 1291, 1289, 1285, 1286, 1513, 1350, 1351, 1353, 2400/1, 2401/1, 2402, 2401/1, 2400/1, 1004, 1005, 1006, 1003, 1002, 1001, 853, 851, 849, 845, 846, 823, 819, 820, 815, 812, 808, 804, 803, 802, 796/1, 796/2, 793, 789, 785, 783, 780, 777, 774, 773, 771, 770, 769, 768, 1510, 2367, 765, 763, 762, 761, 760, 759, 756, 755, 752, 750, 749, 748, 744, 740, 739, 732, 728, 649, 646, 618, 615, 611, 605, 600, 595, 601, 590, 589, 588, 582, 581, 578, 575, 573, 570, 567, 565, 562, 545, 544, 1509, 2315, 543, 541, 539, 535, 531, 540, 527, 526, 525, 524, 2297, 2296/2, 2295/1, 2294, 2293, 2292, 2291, 2290, 2289, 2288, 2287, 2286, 2285, 2284 дужином од 20м, скреће ка западу при чему пресеца кат.парц.бр. 3633 (канал) и 3705, даље наставља спољном границом кат.парц.бр. 2262, 2263, 2264, 2265, 2266, 2267, 2266, 2265, 2264, 2263, 2262, 3705, 3633 (канал), 2283, 3704, 2261, 2260, 2259, 2258, 2257, 2256, 2255, 2254, 2253, 2252, 2251, 2250, 2249, 1502, 505, 504, 503, 499, 497, 491/1, 490, 485, 479, 476, 470, 464, 463, 462, 459, 455, 456, 449, 445, 446, 440, 437, 434/1, 432, 430, 2229/2, 2229/1, 2227/1, 916, 915, 914, 913, 920, 923, 925, 928, 931, 934, 936, 926, 941, 942, 365, 354, 344, 341, 339, 338, 336, 332, 330, 327, 323, 366 (пут), 385/1, 2163, 2164, 2165, 2166, 2167, 2168, 2169, 2170, 2169, 386, 1504 (улица), 93, 91/2, 91/1, 90, 1 све до почетне тачке (тромеђе катастарских парцела број 1, 1949 и 3691). Посебне целине: I - 3129 и II - 3280/2.

Опис грађевинског реона – Глушци

Граница грађевинског реона полази од тромеђе катастарских парцела број 1, 12 и 7471, и иде спољном границом катастарских парцела број 1, 2, 9, 10, 35, 33, 39, 40, 41, 42, 43, 46, 49, 69, 68, 50, 65, 54, 62/2, 62/1, 59, 1689, 71, 72, 77, 76, 75, 80, 79, 78, 83, 118, 116, 122, 121/2, 124, 126, 127, 131, 130, 5402, 148, 149, 152, 551, 159, 164, 163, 164, 167, 168, 180, 183, 184, 182, 188, 509, 510, 498, 493, 492, 488, 511/2, 511/1, 513, 514, 517, 523, 524, 525, 527, 528, 531, 534, 536/2, 542, 544, 550, 548, 549, 584, 586, 588, 591, 592, 595, 597, 598, 599, 600, 609, 608, 607, 611, 612, 614, 577, 571, 573, 574, 570, 567, 564, 5414/1, 5414/12, 5414/8, 5414/1, 1873 (улица Милана Недељковица), 553, 552, 553, 1873 (улица), 644, 643, 641, 640, 639, 633, 632, 629, 627, 622, 621, 620, 619, 618, 617, 616, 615, 829, 831, 832, 833, 834, 835, 836, 828, 827, 825, 824, 815, 816/1, 818, 817, 819, 716, 719, 720, 722, 724, 723, 728, 715, 714, 713, 706, 646, 648, 650, 651, 652, 653, 654, 656, 657, 659, 661, 664, 704, 703, 702, 700, 699, 698, 694, 695, 690/1, 690/2, 691, 692, 686, 669, 665, 666, 1875, 1124, 1126, 1129/2, 1135,

1134/1, 1134/2, 1133, 1132, 1136, 1139, 1140, 1122, 1121/2, 1121/1, 1115, 1114, 1112, 1110, 1106, 1105, 1104, 1103/3, 1102, 1100, 1097, 1085, 1086, 1087, 1088, 1089, 1095, 1096, 1093, 1092, 1091/1, 1091/2, 1884, 1171, 1170, 1172, 1173, 1169, 1175, 1176, 1168, 1167, 1166, 1165/2, 1165/1, 1164, 1163, 1162, 1161, 1159, 1157, 1154, 1151, 1149, 1148, 1192, 1190, 1191, 1195, 1198, 1197, 1203, 1200, 1147, 1144, 1143, 1145, 1146, 1142, 1141/1, 1141/2, 1141/3, 1876 (пут Глушци – Шабац), 1241, 1238, 1240, 1237, 1233, 1235, 1234, 1231, 1228, 1227, 1224, 1219, 1222, 1221/1, 1221/2, 1210, 1214, 1211, 1216, 1217, 1218, 1189, 1187/1, 1185/5, 1185/4, 1185/3, 1185/1, 1185/2, 1887, 1884, 1243, 1242, 1247, 1248, 1249, 1251, 1252, 1253, 1080, 1078, 1077, 1076, 1075, 1074, 1072, 1067, 1066, 1058, 1057, 1056, 1040, 1039, 1041, 1042, 1030, 1029, 1025, 1026, 1015, 1014, 1011, 1010, 993, 992, 989, 986, 984, 981, 979, 978, 976, 974, 730, 735, 745, 744, 746, 748, 750, 751, 752, 755, 756, 764, 766, 767, 772, 787, 781, 972, 962, 963, 961, 958, 953, 951, 950, 948, 1269, 1271, 1273, 1275, 1277, 1278, 1282, 1281, 1283, 1290, 1291, 1293, 1294, 1295, 1301, 1302, 1305/2, 1305/1, 1307, 1309, 1328, 1267, 1265, 1264, 1262, 1263, 1260, 1261, 1267, 1258/2, 1258/1, 1459, 1460, 1463, 1466, 1492, 1493, 1496, 1498, 1500, 1502, 1503, 1552, 1553, 1557, 1558, 1560, 1561, 1565/3, 1566, 1567, 1568, 1571, 1569, 1573, 1576, 1575, 1879, 1541, 1540, 1543, 1544, 1547, 1548, 1550, 1551, 1539, 1537, 1532, 1534, 1536, 1535, 1528/2, 1528/1, 1525, 1523, 1880, 1519, 1512, 1516, 1575, 1580, 1584, 1587, 1590, 1594, 1595, 1598, 1600, 1601, 1866, 1865, 1867, 1864, 1863, 1862, 1861, 1860, 1859, 1858, 1857, 1856, 1868 (ул.Миће Перишића), 1415, 1414, 1412, 1418/1, 1422, 1423, 1425, 1426, 1428, 1431, 1433, 1432, 1435, 1438, 1440, 1441, 1442, 1445, 1446, 1458, 1455, 1452, 1450, 1447, 1330, 1333/1, 1333/2, 1334, 1336, 1335, 1331, 1342, 1343, 1363, 1364, 1362, 1366, 1411, 1409, 1407, 1404/2, 1404/1, 1402, 1401, 1369, 1371, 1370, 1372, 1374, 1375, 1394, 1400, 1396, 942, 944, 946, 940, 922, 919, 917, 915, 912, 911, 908, 906, 904/2, 895, 894, 892, 880, 882, 881, 885, 1659, 1660, 1664, 1663, 1666, 1668, 1670, 1675, 1677, 1679, 1680, 1682, 1692, 1655, 1653, 1651, 1649/1, 1649/2, 1648, 1647, 1646, 1644, 1642, 1640, 1641, 1637, 1629, 1628, 1627/2, 1627/1, 1626, 1625, 1624, 1621, 1620, 1618, 1619, 1616, 1614, 1612, 1611, 1610, 1609, 1607, 1605, 1602, 1883, 1794, 1796, 1798, 1800, 1802, 1805, 1803, 1810, 1811, 1815, 1816, 1817, 1855, 1853, 1852, 1851, 1850, 1849, 1881 (улица Радивоја Димитријевића), 1846, 1848, 1845, 1842, 1824, 1823, 1818, 1820, 1822, 1826, 1827, 1841, 1839, 1838, 1836, 1834, 1832, 1829, 1830, 1882, 1791, 1790/2, 1790/1, 1789/2, 1789/1, 1788, 1787, 1779, 1778, 1777, 1774, 1773, 1772, 1770, 1769, 1768, 1767, 1765, 1763, 1761, 1760, 1734, 1733, 1736, 1738, 1741, 1746, 1750, 1753, 1758, 1757, 1756, 1755, 1754, 1871 (улица Светомира Алимпића), 368, 367, 362, 361, 358, 357, 350, 351, 352, 353, 354, 349, 347, 346, 344, 343, 342, 338, 333, 332, 315, 318, 319, 322, 323, 330, 331, 339, 341, 340, 1870, 12 све до почетне тачке (тромеђе катастарских парцела број 1, 12 и 7471). Посебне целине: I 6577, 6578; II 6744/1, 6744/2; III 6911, 6910, 6917, 6918; IV 6922, 6923/1, 6923/2; V 3689; VI 3746.

Опис грађевинског реона – Глоговац

Граница грађевинског реона полази од тромеђе кат. парц. бр. 1284, 1293 и 1824 и наставља спољном границом кат. парц. бр. 1283, 1282, 1281, 1280 у том правцу сече 1279 и даље наставља спољном границом кат. парц. бр. 1, 2, 4, 142, 143, 141, 135, 140, 134, 131, 133, 126, 125, 3, 9, 12, 15, 18, 21, 23, 26, 27, 29, 33, 37, 41, 42, 45, 56, 55, 54, 62, 58, 57, 1119 (ул. Милутина Мијаиловића), 63, 64, 65, 87, 88, 89, 1124, 1114/2, 1114/1, 1117, 1111, 1104/1, 1104/2, 1101, 1099/2, 1099/1, 1095, 1091, 1090/2, 1090/1, 1092, 1087, 972, 967, 1009, 1011, 1010, 1017, 1018, 963, 964, 825, 1126, 958, 843, 850, 859, 863, 957, у том правцу сече 1858 и даље наставља спољном границом кат. парц. бр. 1794, 1795, у том правцу сече 1856 и наставља спољном границом кат. парц. бр. 949, 950, 951, 952, 953, 951, 942, 869, 873, 871, 883, 888, 897, 931, 930, 933, 928, 924 до тромеђе 924, 1428 и 1855, од те тачке сече кат. парц. бр. 1855 и 1854 до тромеђе 1854, 1429 и 1431, даље наставља спољном границом кат. парц. бр. 1431, 1432, 1433, 1434, 1435, 1437/1, 1437/2, 1438, 1439, 1440, 1441 до тромеђе 1441, 1852 и 1853, од те тачке сече кат. парц. бр. 1852 и 1851 до тромеђе 1851, 1414 и 1413, и наставља спољном границом кат. парц. бр. 1414, 1415, 1416, 1417, 1418, 1419, 1420, 1421, 1422, 1423, 1424, 1425, 1426, у том правцу сече 1846 и даље наставља спољном границом кат. парц. бр. 650, 648, 649/1, 649/2, 647, 646, 645, 644, 639, 600, 591, 417, 416, 420, 421, 411, 412, 413, 404, 403, 392, 389, 386, 385, 384, 381, 382, 377, 376, 1121, 375, 366/1, 364, 363, 361, 359, 357, 358, 354, 355, 356, 352, 353, 350, 349, 347, 346, 345, 1120 (ул. Богољуба Данојлића), 342, 343, 344, 341, 338, 312, 311, 310, 309, 302, 299, 296, 292, 288, 284, 281, 278, 272, 268, 253, 258, 265, 250, 245, 246, 216, 215, 209, 208, 198, 196, 195, 194, 193, 192, 188, 185, 182, 177, 175, 173, 171, 170, 169, 168, 160, 164, 150, 153, 154, 159 до тромеђе 159, 1288 и 1830, од те тачке сече кат. парц. бр. 1830 до тромеђе 1830, 1283 и 1284 и наставља спољном границом кат. парц. бр. 1283 све до почетне тачке.

Опис грађевинског реона – Дубље

Опис границе компактне целине грађевинског рејона: Граница грађевинског рејона полази од тромеђе катастарских парцела број 8720, 8722 и 1924, и иде спољном границом кат.парц.бр.1924, 1919, 1920, 1921, 1918, 1914, 1911, 1907/2 све до тромеђе кат.парц.бр.1907/2, 8914(пут), и 8664(канал), даље иде ка западу спољном границом кат.парц.бр.1907/2 дужином од 25м, ломи се ка југу, при чему сече кат.парц.бр.8914 (пут) све до тромеђе кат.парц.бр.8914, 5753 и 5754, даље иде спољном границом кат.парц.бр.5753, 5751, 5749, 5748, 5746, 5745, 1981, 2002, 1998, 1995, 1992, 1987, 1985, 1978, 1970, 1969, 1965, 1963, 1955, 1950, 1957, 1959, 1925, 2118, 2127, 2130, 2135, 2137, 2140, 2143, 2146, 2149, 6420, 6421, 6422, 6423, 6424, 6425, 6426/3, 6426/1, 6426/2 дужином од око 3м, у том правцу, ка југу, сече кат.парц.бр.8754 (пут) и наставља спољном границом кат.парц.бр.2155, 2159, 2163, 2166, 2170, 2171, 2244, 2243, 2241, 2242, 2239, 6442, 6445 до тромеђе кат.парц.бр.6445, 6446 и 8756 (улица), одатле сече кат.парц.бр.8756 (улица) све до тромеђе кат.парц.бр.8756, 6459/2 и 6448, даље иде спољном границом кат.парц.бр.6448, 6449, 6450, 6451, 6452, 6453, 6454, 6455, 6456/1, 6456/2, 6457, 8759 (пут), 7670, 7671 до тромеђе кат.парц.бр.7671, 8756 (улица) и 8667 (канал Јерез), од те тачке сече кат.парц.бр.8667 све до тромеђе кат.парц.бр.8667, 7814 и 8864 (улица), даље иде спољњом границом кат.парц.бр.8864, 7816, 7817, 7820/2 дужином од 26.5м ка истоку, ломи се ка југу и прати границу кат.парц.бр.7820/2 дужином од 24м, наставља у том правцу ка југу при чему сече кат.парц.бр.7820/2 све до кат.парц.бр.7823, даље иде спољном границом кат.парц.бр.7823, 7820/2 до тромеђе кат.парц.бр.7820/2, 7817 и 8864 (улица), од те тачке сече кат.парц.бр.8864 све до тромеђе кат.парц.бр.8864, 7814 и 8863 (пут), даље иде спољном границом кат.парц.бр.7814 до тромеђе кат.парц.бр.7814, 7813/2 и 8867, даље наставља границом кат.парц.бр.7814 још 11м па се ломи ка северозападу и сече кат.парц.бр.8667 (канал Јерез) до тромеђе кат.парц.бр.8667, 7671 и 7672/1, даље иде спољном границом кат.парц.бр.7671, у том правцу сече 8759 (пут), наставља спољном границом кат.парц.бр. 6457, 6456/2,

6456/1, 6459/1, 6460, 6463, 6464, 6468, 6467, 2211, 2210, 2209, 2212, 2215, 2216, 2218, 2219, 2220, 2226, 2225, 2224, 2223, 2245/1, 2245/2, 2246, 2247, 2248, 2249, 2250, 2251, 2252, 2254, 2253, 2766, 2769, 2763, 2762, 2760, 2757, 2755/2, 2755/1, 8774 (пут), даље пресеца кат.парц.бр. 8677 (канал), даље иде спољном границом кат.парц.бр.8779 (пут), пресеца кат.парц.бр.8773 (пут), даље иде спољном границом кат.парц.бр. 8780 (пут) до тромеђе кат.парц.бр.8780 (пут), 7218 и 8770 (пут), у том правцу сече кат.парц.бр.8770 (пут), наставља ка западу спољном границом кат.парц.бр.8770 (пут), даље сече у том правцу кат.парц.бр. 8836 (пут), даље иде спољном границом кат.парц.бр.7393, 7392, 7391, 7397, 7398, 7400, 7402 дужином од 7м, скреће ка истоку при чему сече кат.парц.бр.8836 (пут) до тромеђе кат.парц.бр.8836 (пут), 7341 и 8839 (пут), даље иде спољном границом кат.парц.бр.7341, 7342, 7339, 7336, 7334, 7332, 7327, 7323, 7322, 7316, 7317, 7315, 7311, 7310, 7309, 7308, 7306/2, 7304, 7302, 7301/1, 7301/3, 7301/1 дужином од 31м, ломи се ка југу при чему сече кат.парц.бр. 8836 (пут), наставља спољном границом кат.парц.бр.7553, 7552, 7548, 7547, 7546, 7545 дужином од 43м, скреће ка западу при чему сече кат.парц.бр.8846 (пут), наставља спољном границом кат.парц.бр.7544, 7543 до тромеђе кат.парц.бр.7543, 7542 и 8845 (пут), иде даље границом кат.парц.бр.7543 још 125м, ломи се ка западу, сече 8845 (пут) и наставља спољном границом кат.парц.бр.7415, 7414, 7413, 8837, 7412, 7410, 8835 (пут), 2992, 2990, 2988, 2985, 2982, 2980, 2978/3, 2978/1, 2978/4, 2978/2, 2977, 7186, 7185, 7183, у том правцу даље сече кат.парц.бр.8825 (пут), иде спољном границом кат.парц.бр.7180, 2943, 2942, 2937, 2936, 2933, 2929, 2928, 2927, 2926, 2917, 2918, 2922, 2921, 2913, 2912, 2911/1, 2910, 2908, 2909/1, 2909/2, 2903, 2902, 2899, 2901, 7139, 7140, 7141, сече кат.парц.бр.8821 (улица) до тромеђе 7135, 7134 и 8821, наставља спољном границом кат.парц.бр.8821, 7136, 7137, 7138, 2898/2, 2898/1, 2898/3, 2893, 2887, 2888, 2883, 2882, 2880, 2878, 2877, 2876, 2875/1, 2875/2, 2871/2, 2871/1, 2871/3, 2870, 2867, 2866, 2865, 6784, 6783 дужином од 60м, онда скреће ка северу и сече кат.парц.бр.8818 (пут) до тромеђе кат.парц.бр.8818, 6702 и 6704 (пут), даље иде спољном границом кат.парц.бр.6702, 6703, 2659, 2642, 2641, 2637, 2633, 2632, 2631, 2630, 2628, 2626, 2624, 2623, 2620, 2617, 2613, 2609, 2606, 2604, 2602, 2599, 6721, 6720, 6721, 6722, 2590, 2589 дужином од 8м, скреће ка северозападу при чему пресеца кат.парц.бр.8912 (пут) до тромеђе кат.парц.бр.6723, 8912 и 8813 (пут), наставља спољном границом кат.парц.бр.6723, 6732, 6733, 6734, 6735, 6736, 6737, 6738, 6739, 6740, 6741, пресеца у том правцу кат.парц.бр.8811 (пут), наставља спољном границом кат.парц.бр.6853, 6854, 6855, 6856 дужином од 40м, даље пресеца кат.парц.бр.8661 (канал Бела Бара) до тромеђе кат.парц.бр.8661, 6857 и 6860, наставља границом кат.парц.бр.6857, 6858, 6859, пресеца кат.парц.бр.6863, иде границом кат.парц.бр. 6864/1, 6865/1, 6866, 6865/1, 6865/2, 6864/2 дужином од 155м, ломи се ка западу и сече кат.парц.бр.8807 (пут), па иде границом кат.парц.бр.5491, 5490, 5489, 5488, 5487 дужином од 14м, сече 8805 (пут) до тромеђе кат.парц.бр.8805, 6880 и 6872, наставља границом кат.парц.бр.6880, 6879, 6877, 6875, 8806 (пут), 6895, 8791 (пут) дужином од 204м, скреће ка западу при чему пресеца кат.парц.бр.8791 до тромеђе кат.парц.бр.5462, 8791 и 8794/1, даље иде спољном границом кат.парц.бр.5462, 5464, 5465, 5466, 5467, 5468/2, 5468/1, 5469, 5471, 5472, 5473, 5474, 5475, 5476, у том правцу даље пресеца кат.парц.бр.8792 и наставља границом кат.парц.бр.5446, 5447, 5448, 5447, 5446, 5444 до тромеђе кат.парц.бр.5444, 8791 (пут) и 5443, сече кат.парц.бр.8791 (пут) до тромеђе 8791, 5438 и 8708 (пут), даље прати границу кат.парц.бр.5438, 5437, 8790 (пут), 5480, 5481, 5482, 5483, 5484, 5485, 5486, 5487, 5488, 5489, 5490, 5491, 8807 (пут), 6864/2, 6864/1, 6863, 6859, 6858, 6857, пресеца кат.парц.бр.8661 (канал), иде даље границом кат.парц.бр.6856 до тромеђе кат.парц.бр.6856, 6855 и 8812 (улица), одатле ка североистоку пресеца кат.парц.бр.8812 до кат.парц.бр.5666/2, ломи се ка југоистоку и иде кат.парц.бр.8812 до тромеђе кат.парц.бр.8812, 5666/2 и 5665, наставља спољном границом кат.парц.бр.5665, 5664, 5667, 5668, 5669, 5670 (пут), 5671, 1416, 1419, 1421, 1429, 1435, 1433, 1432, 1434, 1431, 2544, 2518, 2517, 2524, 2542/1, 2542/2, 2540, 2526, 2539/2, 2539/1, 2528, 2530, 2532, 2534, 2536, 1439, 1442, 1456, 1455, 1463, 1495, 1477, 1480/2, 1480/1, 1496, 1297, 1294, 1289, 1288, 1285, 1283, 1277, 1270, 1267, 1258, 1254, 1304, 1309, 1343, 1347, 1348, 1391, 5596, 8782 (пут) ка југоистоку дужином од 20м, скреће ка северозападу и пресеца кат.парц.бр.8782 (пут) до тромеђе 8782, 5541 и 5559, даље иде спољном границом кат.парц.бр.5559, 5557, 8787 (пут) дужином од 12м, ка југоистоку, одатле пресеца кат.парц.бр.8787 до тромеђе 8787, 8789 и 5510/2, даље иде спољном границом кат.парц.бр.5510/2, 5510/1, у том правцу сече кат.парц.бр.8788 (пут), и иде границом кат.парц.бр.8788 до тромеђе 8788, 5506 и 5505, наставља границом кат.парц.бр.5506, 8787, 5566, 5565, 5564, сече 8708 (пут) до тромеђе 8708, 5577 и 5575, наставља спољном границом кат.парц.бр.5575, 5576, 5575, 5580, 5584, 5592, 5586, 5587 дужином од 410м, ломи се ка североистоку и сече кат.парц. бр. 8708 до тромеђе кат.парц.бр. 8708, 5380 и 5382, даље иде границом кат.парц.бр. 5380, 5381, 5379, 5378, 519, 520, 524, 526, 529/1, 529/2, 532, 537, 540, 543, 600, 594, 568, 545/2, 544, 545/2, 500, 506, 509, 513, 516, 518, 215, 214, 209, 210, 206, 203, 200, 197, 195, 193/2, 193/1, 190, 184, 181, 178, 175, 174, 172, 150, 149, 148, 147, 145, 142, 143, 141, 138, 137/1, 136/2, пресеца кат.парц.бр. 8658 (средњомачвански канал) до тромеђе кат.парц.бр. 8656, 5281 и 135, даље иде спољном границом кат.парц.бр. 5281, 5278, 5277, 5276, 5274, 5273, 5272, 5271, 5269, 8700 пут), 5268, 5267, 5266, 5265, 5261, 5260, 5259, 5258, 5257 у том правцу пресеца кат.парц.бр. 8695 (пут) наставља спољном границом кат.парц.бр. 8695 (пут) ка југу, даље иде границом кат.парц.бр. 5238/1, 5236, 5237, 5235, 5244, 5245, 5235 у том правцу пресеца кат.парц.бр. 8700 и даље иде ка истоку спољном границом кат.парц.бр. 306/1, 307, 325/1, 328/3, 326, 328/3, 3008 (канал), 328/1, 330, 329, 2994 (улица), 132, 131, 130, 129, 126, 123, 120, 117, 114, 111, 108, 106, 103, 100, 97, 93, 90, 88, 86, 84, 81, 79, 76, 73, 72, 69, 67, 65, 62, 60, 57, 53, 52, 48/1, 48/2, 45, 37, 34, 31, 28, 25, 22, 19, 838, 840/1, 842, 846, 850, 854/1, 854/2, 858, 860, 863, 865, 868, 867, 871, 932, 936, 952, 951, 955, 957/1, 957/2, 1772/2, 1775, 1778, 1779, 1780, 1783, 1786/1, 1786/2, 1786/3, 1786/4, 1788, 1790, 1794, 1796, 1798, 1801, 1803, 1807, 1838, 1835, 1830, 1832/2, 1832/1, 1828, 1826, 1825, 1822, 1818, 1815, 1814, 1811, 1809, 16, 13, 10, 7, 5, 3/1, 3/2, 2993 (пут), 1923, 1924 све до почетне тачке (тромеђе катастарских парцела број 8720, 8722 и 1924). Опис границе/парцеле у обухвату издвојених делова грађевинског рејона: 1/ катастарске парцеле број: 5042, 5043, 5044, 5045, 5046, 5047, 5048, 5049, 5050, 5053, 5054 и 5055; 2/ катастарску парцелу број: 8051; 3/ катастарску парцелу број: 8143; 4/ катастарске парцеле број: 8215, 8213; 5/ катастарске парцеле број: 8014, 8015; 6/ катастарске парцеле број: 7995, 7996; 7/ катастарску парцелу број: 7931; 8/ катастарску парцелу број:7965; 9/ катастарску парцелу број: 8267; 10/ катастарску парцелу број: 6483; 11/ катастарску парцелу број: 6540; 12/ катастарске парцеле број: 8530, 8531, 8532, 8533; 13/ катастарске парцеле број: 8598, 8599; 14/ катастарске парцеле број: 8604, 8605; 15/ катастарске парцеле број: 8621, 8622, 8623, 8619, 8620; 16/ катастарску парцелу број: 8640; 17/ катастарске парцеле број: 8358, 8359, 8360, 8361, 8362, 8364, 8363, 8366, 8367; 18/ кат.парц.бр: 8368, 8369, 8370, 8371, 8372, 8373, 8374, 8375, 8376, 8377, 8378, 8379, 8380/4,

8380/3, 8380/2, 8380/1, 8381, 8382, 8383, 8384, 8385, 8386 и део кат.парц. бр.8690 (Канал Јерезац-Ливаде) све до кат.парц.бр. 8900; 19/ Обухвата катастарске парцеле број: 7467, 7465; 20/ Обухвата катастарске парцеле број: 6924, 6926, 6927, 6929. У грађевинском реону су такође парцеле бр. 7180, 7184, 7183, 7182.

Опис грађевинског реона – Клење

Полази од тромеђе кат. парц. бр. 3398, 3397 и 5507 и даље наставља спољном границом кат. парц. бр. 3397, 3395 до тромеђе 3395, 3396 и 5510, сече 5510 до тромеђе 5510, 3435 и 3434 , даље наставља спољном границом кат. парц. бр. 3435, 3436 до тромеђе 3436, 3437 и 5554, сече 5554, даље наставља спољном границом кат. парц. бр.3403, 3402, 3401, 3404, 3407, 3408, 3411, 3412, 3413, 3414, 5507, 3447, у том правцу сече 5512 и даље наставља спољном границом кат. парц. бр.271, 218, 3448, 66, 62, 61, 59, 60, 58, 42, 40, 37, 35, 32, 29, 26, 25, 24, 3, 6, 5, 2670, 9, у том правцу сече 5521, и даље наставља спољном границом кат. парц. бр. 23, 21, 18, 19, 15, 13, 11, 3518, 3519, 3520, 3521, 3522, 3524/2, 3524/1, у том правцу сече 5517 и даље наставља спољном границом кат. парц. бр. 3525, 3527, 3528, 3529/2, 3530, 3531, 3532, 3533, 3534, 3536/2, 3536/3, 3536/1, 238, 240, 241, 242, 244, 245, 247, 249, 249, 768, 765, 763, 760, 756, 754, 751, 748, 745, 742, 739, 736, 257, 253, 254, 256, 3553, сече 5517 и даље наставља спољном границом кат. парц. бр. 3555, 3556, пресеца 3558 и 5456 и даље наставља спољном границом кат. парц. бр. 3782, 3781, 3780, 3779, 3778, 3777, 3773, 3775, у том правцу пресеца 5335, и даље наставља спољном границом кат. парц. бр. 3744, 3740, 3738, 3734 до североисточне тачке, од те тачке сече 5458, 3579, 5533 и даље наставља спољном границом кат. парц. бр. 3718, 3716/2, 3716/1, 3713/1, 3713/2, 3711, 3709, 3707, 3706, 3705, 3703, 3702, 3701 до тромеђе 3701, 3702 и 5534, од те тачке сече 5534 и даље наставља спољном границом кат. парц. бр. 3720, 3721/1, 3721/2, 3722, 3723, 3724, 3725, 3726, 5539, 3809, 3806, 3805, 3804, сече 5538 и даље наставља спољном границом кат. парц. бр. 3803, 3799, 3793, 3790, 3787/1, 3787/2, 3785, 3786, 3783/3, 3783/1, 3783/2, сече 5537, даље наставља спољном границом кат. парц. бр. 258, 264/2, 265, 283, 281, 282, 285, 289, 291, 295, 321, 320, 327, 330/1, 330/2, 330/3, 330/4, 394/1, 380, 379, 377, 376, 375, 333, 357, 355, 351, 346, 334, 315, 314, 313, 311, 310, 307, 2674, 2571, 2573, 2575, 2579, 2580, 2581, 2583, 2585, 2589, 2593, 2596/3, 2596/2, 2599, 2601, 2602, 2608, 2609, 2613, 304, 305, 299, 4542, сече 5588, и даље наставља спољном границом кат. парц. бр. 4543, 4544, 4545, 4546, 4547, 4548, у том правцу сече 5590, даље наставља спољном границом кат. парц. бр.4593, 4592, 4591, 4590, 4589, 4588, 4587, 4586, 4585, 4584, 4583, 4582, 4577/1, 4577/2, сече 5653, даље наставља спољном границом кат. парц. бр. 4576, 5593, 4606, 4605, 4604, 4603, 4602, 4599, 4598, 4596, 4595, 4594, сече 5596, даље наставља спољном границом кат. парц. бр.4448, 5586, 4445, пресеца5586 и даље наставља спољном границом кат. парц. бр. 4450, 2636/1, 2632, 2630, 2627, 2423, 2621, 2619, 2615, 2685, 2562, 2561, 2560, 2559/2, 2559/1, 2567, 2568, 2558, 2557, 2555, 2556, 2554, 2552, сече 5575 и даље наставља спољном границом кат. парц. бр. 4491, 4494, 4496/1, 4500, 4501, 4509, 4510, 4511, 4512, сече 4513 и даље наставља спољном границом кат. парц. бр. 2020, 2021/1, 2021/2, 2027, 2030, 2033, 2036, 2037, 2044, 2040, 2083, 2072, 2073, 2069, 2066, 2063, 2060, 2057, 2055, 2054, 2050, 2049, 2051, 2045, 2516, 2515/1, 2515/2, 2514, 2512, 2510, 2508, 2506, 2505, 2504, 4321, 4322, 4321, 4320, 4321, до тромеђе 4321, 2502 и 5574, сече 5574 и даље наставља спољном границом кат. парц. бр. 4319, 4318, 4317, 4315/2, 2494/1, 2500, 2501, 2491, 2490, 2684, 2447, 2444, 2440, 2429, 4307, 4306, 4305, сече 5572 и даље наставља спољном границом кат. парц. бр. 2428, 2422, 2408, 2423, 2639, 2640, 2638, 2637, 2643, 2645, 2647, 2648, 2649, 2650, 2651, 2653, 2654 до тромеђе 2654, 5020 и 5619, сече 5619 и даље наставља спољном границом кат. парц. бр. 5053 дужином од ч 37 м, наставља спољном границом кат. парц. бр. 5055, сече 5623 (ул. Хајдук Вељка), и даље наставља спољном границом кат. парц. бр. 5126, 5125, 5127, 5129, сече 3625 и даље наставља спољном границом кат. парц. бр. 2655, 2656, 2657, 2658, 2659, 2660, 2662, 2661, 2663, 2664, 2665, 2666, 2667, 2668, 2388, 2385, 2394/2, 2394/1, 2399, 2403, 2407, 2406, 2383, 2379, 1642, 1647, 1640, 1644, 2375, 2372, 2371, 2369, 2367, 2364, 2363, 2362, 2360, 2358, 2353, 2356, 2355, 2350, 2348, 2341, 2340, 2335, 2336, 2332, 2330, 2329, 1682, 5571, 4292, сече 5566, и даље наставља спољном границом кат. парц. бр. 4245, 4246, 4247, 4248, 4249, 4250, 4251, 4253/2, 4253/1, 4256 у том правцу сече 5467 (канал Горња Журава) и даље наставља спољном границом кат. парц. бр. 4231, 4230, 4229, 4228, у том правцу сече 5563 и даље наставља спољном границом кат. парц. бр.4227, 4226, 4225, 4224, у том правцу сече 5560 и даље наставља спољном границом кат. парц. бр. 4085, 5555, 4135, 4136, 4137, 4138, 4140, 5559, 4141, 5559, 4139/1, 4139/2, 4134, 5555 дужином од ч 62 м, сече 5555, и даље наставља спољном границом кат. парц. бр. 4085, сече 5554, и даље наставља спољном границом кат. парц. бр. 4083, 4082, 4081, сече 5467 и даље наставља спољном границом кат. парц. бр. 4257, 4258, 4259, 4262, 4263/2, 4265, 4267, 4270, у том правцу сече 5571 и даље наставља спољном границом кат. парц. бр. 1646, 1645, 1668, 1670, 1639, 1637, 1635, 1633, 1630, 1627, 1622, 1621, 1620. 1617, 1614, 1578, 1575/2, 1572, 1566, 1561, 1552, 1546, 1537, 1527, 1526, 1507, 1502, 1496, 1493, 1488, 1479, 1480, 1455, 1456, 1457, 1451, 1450, 1444, 1441, 1440, 1436, 1430, 1429, 1426, 1423, 1421, 1422, 1416, 1413, 1410, 2678, 98, 97, 1367, 1371, 1374/1, 107, 105, 102, 100, 101, 3346, у том правцу сече 5503 и даље наставља спољном границом кат. парц. бр. 3338, 3337, 3336, 3335, 3334, 3333, сече 5502 и даље наставља спољном границом кат. парц. бр. 4004, 4007, 4008, 4009, 5501 (ул. Милана Ђаковића), 3330, 3329, 3328, 3327, 3326, 3324/2, 3323, 3322, 3319, 3320, 3319, 5501, 3351, 3350, 3349, 96, 95, 94, 93, 120, 119, 116, 115, 112, 111, 109, 108, 1326, 1325, 1327, 1328, 123, 122, 125, 127, 129, 131, 133, 136, 137, 139, 140, 3382, 141, 143, 145, 146, 91, 89, 85, 82, 80, 79, 77, 76, 74, 71, 67, 70, 69, 68, у том правцу сече 5507 и даље наставља спољном границом кат. парц. бр. 3385, 3386, 5510, 3389, 3391, 3393, 3394, 3397 све до полазне тачке. У грађевински реон К.О. Клење улазе и следеће парцеле: 3250, 3755, 4765, 4755, 4443, 4461, 4782, 5025, 5051, 5118, 5057, 5115, 5243, 5245, 5299, 5204, 5205, 5291, 5290 и 5289.

Опис грађевинског реона – Метковић

Граница грађевинског реона полази од тромеђе катастарских парцела број 3113, 28 и 1524, и иде спољном границом кат.парц.бр. 28, 1311 (Ул. Светог Саве), 29, 30, 34, 35, 41, 49, 48, 47, 46, 45, 467, 468, 484, 486, 488, 490, 492, 494, 496, 498, 500, 501, 502, 503, 522, 466, 464, 461, 456, 451, 446, 441, 442, 50, 1312, 427, 426, 416, 415, 412, 407, 408, 53, 55, 56, 57, 59, 61, 63, 64, 65, 67, 68, 71, 255, 254, 253, 252, 72/1, 92, 96, 99, 100, 105, 108, 109, 113/1, 113/2, 112/1, 118, 122, 123, 124, 128, 129, 132, 136, 135, 139, 142, 148, 151, 154, 145, 144, 143, 171, 172, 178, 179, 178, 180, 183, 182, 1313, 184, 185, 190, 189, 188, 187, 192, 194, 196, 198, 200, 202, 204, 211, 207, 210, 209, 244, 243, 215, 214, 212, 1314, 298, 299, 297, 335, 336, 337/2, 338/2, 339, 1321, 340, 363, 358, 357, 353, 341, 342, 741, 740, 742, 1315, 734, 733, 732, 731, 730, 619, 604, 603, 597,

596, 593, 591, 589, 585, 747, 758, 757, 759, 760, 761, 763, 767, 768, 769, 1322, 1282, 1281, 1284, 1286, 1288, 1287, 1285, 1289, 1290, 1300, 1297, 1296, 1304, 1295, 1303, 1315, 1306, 1307, 1308, 1309, 1310, 1320, 1203, 1204, 1202, 1201, 1322 (канал), 1200, 1199, 1322 (канал), 771, 772, 773, 776, 782, 783, 785, 786, 790, 792, 791/3, 791/2, 791/1, 796, 798, 799, 801, 803, 808, 574, 571, 570, 812, 813, 815, 817, 1180, 1181, 1182, 1183, 1184, 1177, 1170, 1159, 1156, 1154, 1151, 1147, 1146, 1137, 1133/1, 1133/2, 1130, 1126, 1123, 1121, 1116, 1108, 1103, 1099, 1098, 1095/1, 1093/1, 1319, 1104, 1185, 1191, 1195, 1196, 1198, 1197, 1319, 1078, 1071, 1077, 1076, 1075, 1074, 1073, 1317, 1061, 1060, 1062, 1059, 1069, 1063, 1068, 1065, 1067, 1066, 1058, 1056, 1052, 1053, 1054, 1055, 1051, 1047, 1045, 1041, 1037, 1033, 1029, 1026, 1024, 1021, 1018, 1019, 1015, 1011, 1006, 1012, 990, 985, 986, 987, 984, 974, 975, 973, 971, 969, 967, 965, 963, 1318, 958, 929, 900, 887, 899, 889, 891, 893, 897/2, 897/1, 896, 9, 13, 14, 24, 16, 15, 17, 25, 26, 27, 28, све до почетне тачке (тромеђе катастарских парцела број 3113, 28 и 1524). Посебне целине: I Кат.парц.бр. 1543; II Кат.парц.бр. 1547; III Кат.парц.бр. 1701.

Опис грађевинског реона – Совљак

Граница грађевинског реона полази од тромеђе катастарских парцела број 7, 5 и 1338, и иде спољном границом кат.парц.бр. 5, 1340/1, 1340/6, 1340/2, 1340/4, 1340/5, 1340/3, 1761, 549, 553/2, 553/1, 554, 556, 559, 563, 562, 561, 565, 566, 570, 569, 568/2, 568/3, 568/1, 571, 572, 609 (пут Совљак-Београд), 577, 576, 575, 578, 573, 580, 583/2, 583/1, 584/2, 590/2, 590/1, 589, 591, 604, 545, 547, 546, 601, 600, 598, 609 (пут Совљак-Београд), 1598/4, 1598/3, 1598/2, 1598/7, пресеца кат.парц.бр. 1769, даље иде спољном границом кат.парц.бр. 542, 541, 539, 536, 533, 532, 529, 527, 526, 524, 520, 522, 518, 517, 516, 23, 24, 25, 26, 27, 28, 30/2, 30/1, 514, 510, 509, 506, 503, 496, 497, 499, 498, 488, 486, 608 (Ул. Гробљанска), 485, 471, 472, 475, 476, 477, 480, 484, 481, 482, 447, 445, 607 (Ул. Иве Лоле Рибара), 443, 444, 441, 439, 433, 435, 432, 430, 427, 423, 422, 421, 420, 415, 416, 418, 607 (Ул. Иве Лоле Рибара), 293, 296, 308, 311, 310, 309, 414, 413, 411, 412, 375/1, 375/2, 377, 380, 383/2, 383/1, 386, 387, 392, 396, 399/2, 399/1, 400, 402, 407, 410, 409, 408, 405, 404, 403, 606 (Ул. Браће Јовановића), 2, 3, 4, 159, 158, 154, 151, 150, 146, 143, 139, 135, 132, 129, 126, 123, 119, 117/1, 117/2, 118, 104, 101, 99, 95, 94, 91, 90, 87, 84, 81, 80, 78, 73, 70/2, 67, 65, 64, 63, 62, 52, 54, 58, 60, 22, 20, даље пресеца кат.парц.бр. 1765, и наставља спољном границом кат.парц.бр. 16, 14, 13, 11, 9, 8 и 7 све до почетне тачке (тромеђе катастарских парцела број 7, 5 и 1338).

Опис грађевинског реона – Баново Поље

Граница грађевинског реона полази од тромеђе катастарских парцела број 1, 2 и 4591, и иде спољном границом кат.парц.бр.1, 147, 144, 148, 137, 136, 131, 130, 126, 121, 120, 116, 113, 109, 108, 106, 101, 100, 96, 92, 88, 86, 82, 80, 79, 213, 212, 211, 210, 1566 (пут), 166, 165, 164, 913, 1374 (пут), 998, 1005, 1004, 1001, 1008, 1011, 163, 155, 154, 153, 151, 1023, 1024, 1025/1, 1365, 1036, 1038, 1039, 1041, 1042, 1043, 1046, 1048, 1053, 1060, 1061, 1067/1, 1067/2, 1067/3, 1077, 1078, 1080, 1081, 1082, 1083, 1082, 1081, 1080, 1079, 1375 (улица), 1093, 1094, 1095, 1092, 1090, 1096, 1099, 1101, 1100, 1101, 1111, 1114, 1115, 1116, 1119, 1121, 1124, 1128, 1129, 1133, 1136, 1137, 1138, 1139, 1376, 1192, 1226, 1227, 1231, 1232, 1241, 1242, 1243, 1264, 1265, 1266, 1267, 1269, 1286, 1377, 1340, 1341, 1343, 1346, 1350, 1352, 1351, 1353, 1359, 1358, у том правцу пресеца кат.парц.бр. 4691, наставља ка истоку спољном границом кат.парц.бр. 4012 све до тромеђе кат.парц.бр. 4012, 4013 и 4696, даље пресеца кат.парц.бр.4696 (пут Баново поље – Богатић) све до кат.парц.бр. 4188, даље иде спољном границом кат.парц.бр.4189/1, 4191, 1309, 1314, 1308, 1307, 1305, 738, 727, 718, 703, 702, 720, 722, 724, 636, 639, 635, 630, 632/1, 632/2, 632/3, 632/4, 632/3, 632/2, 632/1, 631, 1372, 623, 624, 627, 626, 1371, 595/1, 586, 582, 581, 579, 577, 574, 570, 566, 567, 556, 544, 543, 542, 1360, 1361, 1362, 1363, 1364, 1363, 1362, 1361, 1360, 542, 543, 544, 1370 (улица Дринска), 541, 529, 524, 522, 520, 519, 518, 517, 516, 513, 510, 462, 457/3, 457/1, 454, 451/2, 449, 447, 446, 444, 441, 439, 437, 1368, 434, 432, 426, 425, 424, 423, 422, 421, 419, 413, 412, 411, 408, пресеца кат.парц.бр.4660, наставља спољном границом кат.парц.бр.340, 339, 342, 343, 350, 351, 353, 354, 364, 337, 332, 329, 322, 319, 316, 314, 312, 309, 307, 305, 303, 299, 300, 249, 291, 289, 287, 285, 283/2, 283/1, 280, 277, 1369, 263, 264, 265, 266, 269/1, 270/2, 272/1, 273, 274, 223, 222, 221, 218, 71, 70, 67, 64, 47, 58, 59, 57, 55, 53, 51, 49, 46, 45, 38, 37, 8, 7, 11, 14, 6, 5, 14, 15, 16, 18, 19, 20, 1367, 4, 3, 2 све до почетне тачке (тромеђе катастарских парцела број 1, 2 и 4591).

Опис грађевинског реона – Очаге

Граница грађевинског реона полази од тромеђе катастарских парцела број 1, 5 и 869 (Ул. Јокић Михајила), даље иде спољном границом катастарских парцела бр. 5, 6, 7, 8, 9, 443 (улица), 56, 57, 60, 62, 63, 64, 68, 69, 70, 74, 75, 76, 79, 80, 91, 92, 95, 94, 111, 97, 108, 113, 112, 114, 115/2, 115/1, 189, 188, 186, 180, 191, 193, 662, 198, 197, 200, 202, 207, 218, 221, 223, 222, 226, 224, 236, 235, 240, 693 до тромеђе кат.парц.бр. 693, 691 и 899, од ње пресеца кат.парц.бр. 899 до тромеђе кат.парц.бр. 899, 694 и 695, даље иде спољном границом кат.парц.бр. 694, 245, 243, 244, 234, 233, 230, 702, 438, 253, 254, 255, 258, 259, 260, 261, 267, 269, 270, 271, 902, 708, 709, 710, 711, 273, 274, 275, 276, 277, 442, 280, 282, 284, 287, 291, 725, 289, 441, 439, 248, 249, 250, 252, 251, 694, 899 до тромеђе 899, 692 и 900, од ње сече кат.парц.бр.900 до тромеђе кат.парц.бр. 900, 292 и 742, даље иде спољном границом кат.парц.бр.292, 293, 294, 296, 297, 298, 301, 303, даље сече кат.парц.бр.894, наставља ка југу спољном границом кат.парц.бр. 750, 317, 316, 319, 321, 325, 326, 325, 330, 328, 333, 334, 353, 352, 351, 350, 355, 760 у том правцу даље сече кат.парц.бр. кат.парц.бр.892, и наставља ка истоку спољном границом кат.парц.бр. 834, 835, 836, 837, 838, 838, 372, 370, 371, 369, 367, 368, 363, 361, 359, 890, 845, 844, 890, 853, 854, пресеца кат.парц.бр. 890, наставља ка западу спољном границом кат.парц.бр.359, 436, 435, 437, 868, 867, 865, 863, 861, 862, 861, 864, 863, 866, 865, 867, 868, 437, 443 (Ул.Јокић Михајила), 425, 428, 423, 424, 833, 430, 431, 422, 419, 416, 413, 411, 408, 405, 404, 400, 397, 396,

394, 393, 392, 390, 386, 384, 383, 380, 379, 378, 376, 375, 374, 377, 171, 167, 166, 154, 155, 156, 153, 147, 143, 144, 146, 142, 139, 136, 137, 134, 133, 129, 311, 443, 596, 598, 599, 443, 28, 32, 35, 34, 38, 39, 40, 43, 46, 54, 53, 50, 49, 48, 47, 23, 19, 25, 16, 13, 7, 6, 5, 4, 2, 3, 4, 1 све до почетне тачке (тромеђе катастарских парцела број 1, 5 и 869). Посебне целине: I Кат.парц.бр. 798, 796, 797; II Кат.парц.бр. 849 и 850; III Кат.парц.бр. 629 и 630.

Опис грађевинског реона – Салаш Црнобарски

Граница планираног грађевинског реона насеља полази од тромеђе катастарских парцела број 7325 (улица), 7374 и КО Глоговац, и иде спољном границом кат.парц.бр. 7374 дужином од 431м, скреће ка југу при чему сече кат.парц.бр.7374 до тромеђе кат.парц.бр.7374, 6147 и 6152, даље иде спољним границама кат.парц.бр.6147, 6149, 6151, сече кат.парц.бр. 7329 до тромеђе кат.парц.бр.7329, 7337 и 6226, наставља спољном границом кат.парц.бр.7337, у том правцу сече кат.парц.бр. кат.парц.бр. 7334, даље иде спољном границом кат.парц.бр. 7334, 7338, скреће ка југу при чему пресеца кат.парц.бр. 7338 до тромеђе кат.парц.бр. 7338, 6398 и 6399, даље иде спољном границом кат.парц.бр. 6398, 7339, у том правцу сече кат.парц.бр. 7333 и иде даље спољном границом кат.парц.бр. 7333 ка југу, наставља спољним границама кат.парц.бр. 6457, 2363/1, 2362, 2360/2, 2360/1, 2357, 2354, 2352/2, 2352/1, 2350/2, 2350/1 до тромеђе кат.парц.бр. 6451, 2350/1 и 7332 одакле даље сече кат.парц.бр. 7332 до доње западне тачке кат.парц.бр.6308, даље иде спољним границама кат.парц.бр. 7332, 6464, 6465, 7332, 6466, 6467, 6468, 6469, 6470, 3095/1, 3092/1, 3089/4, 3089/2, 3088/1, 3086/1 (пут), 3081/1, 3080/1, 3079/1, 3065/1, 3064/1, 3063/1, 3062/1, 3061/1, 3058/1, 3128/6, 3128/5, 3046/1, 3043/1, 3023/1, 3022/1, 2982/3, 2982/4, 2981/1, 2971/1, 2969/1, 2965/1, 2964/1, 5391/1 (пут), 2346/1, 2945/1, 2885/1, 2920/1, 2892/1, 2894/1, 3144/1, 3147/1, 3143/1, сече кат.парц.бр. 5390/1 (улица) од тромеђе кат.парц.бр. 3143/1, 6538 и 5390/1 до тромеђе кат.парц.бр. 3164, 5390/1 и 7099, даље иде спољном границом кат.парц.бр. 3170/1, 3177/1, 3176/1, 3179/1, 3181/1, 3183/1, 3185/1, 3190/1, 3193/1, 3197/1, 3200, 3202, 3204, 3206, 3208, даље иде ка истоку спољном границом кат.парц.бр. 7367 дужином од 9,5 м па скреће ка југу при чему сече кат.парц.бр. 7367 и наставља поново спољном границом кат.парц.бр. 7367, у том правцу сече кат.парц.бр. 7360, даље иде спољном границом кат.парц.бр. 7360, 7362, 7023, 7022, 7021, 7020, 7019, 7018, 7017, 7016, 7015, 7014, 7361 (пут), 6996, у том правцу сече кат.парц.бр. 7332 (насип), наставља спољном границом кат.парц.бр. 6967, 6966, 6965, 6964, 6963, 6962, 6959/1, 6954, у том правцу сече кат.парц.бр. 7322 (насип), даље иде спољним границама кат.парц.бр. 6616, 6615, 6613, 6611, 7356, 6604, 6603, 6600, 6599, 6598, 7341, 6593, 6592, у том правцу сече кат.парц.бр. 7342, иде спољном границом кат.парц.бр. 7342 ка југу, 6560, 7341, 6570, сече кат.парц.бр. 7342 од тромеђе кат.парц.бр. 6569, 6570 и 7342 до тромеђе кат.парц.бр. 7342, 6578 и 6582, даље иде спољним границама кат.парц.бр. 6578, 6579, 6581, 7388, 6096, сече кат.парц.бр. 7328 од тромеђе кат.парц.бр.6096, 6095/1 и 7328 до тромеђе кат.парц.бр. 7328, 7390/1 и 6097, па даље иде спољним границама кат.парц.бр. 7390/1, 1791/1, 1792/2, 1811/1, 7390/2 дужином од око 6м ка западу, сече кат.парц.бр. 7390/2 до кат.парц.бр. 6100, наставља даље спољном границом кат.парц.бр. 7390/2, 7325 (улица) све до почетне тачке (тромеђе катастарских парцела број 7325 (улица), 7374 и КО Глоговац).

Просторним планом је извршено и дефинисање грађевинског реона за изградњу објеката за одмор и то: Граница грађевинског реона објеката за одмор: **Енклава I** полази од тромеђе катастарских парцела број 5378 (пут), 1604 и 1605, и иде спољном границом кат.парц.бр. 1604, 1603, 1602, 1601 – дужином од око 74.50м, па сече кат.парц.бр. 5378 (пут) до тромеђе кат.парц.бр. 1588, 6796 и 5378 (пут), дале иде спољном границом кат.парц.бр. 1588, 7695, 1696, 1697, 1698, 1703, 3636/1, 3634/1, 3632/1, 3631/1, 3630/1, 3629/1, 3626/1, 3618/1, 3617/1, 3616/1, 6819, 6821, 6823, 6824, 6825, 6826, 6827, 6829, 6830, 6832, 6831, 7353, 6852, 6853, 6854, 6859, 6860, 6861, 6862, 6863, 6864, 6865, 6866, 6867, 6870, 6871, 6872, 6873, 6874, 6875, 4045/1, 4047, 4048, 4051, 4052/1, 4055, 4057, 3877, 3880, 3881, 3885, 3886, 3822, 3823, 3824, 3825, 3826, 3827, 3828, 3821, 3820, 3819, 3818/1, 3818/2, 3816, 3815, 3782 до њене крајње преломне тачке на западу, одатле сече кат.парц.бр. 3781 до тромеђе кат.парц.бр. 3780, 3781 и 5395 (Дрина), даље иде спољном границом кат.парц.бр. 3780, 3777, 3775, 3774, 3773, 5385 (пут), 3772 3771, 3770, 3769, 3768, 3767, 3766, 3765, 3763, 3762, 3761, 3760, 3757, 3756, 3754/1, 3753, 3752, 3751, 3750/1, 3750/2, 3749, 3748, 3747, 3746, 3745/1, 3744/1, 3741, 3740, 3737, 3736, 3734, 3733, 3732, 3731, 3729, 3728, 3727, 3726, 3724, 3723, 3721, 3720, 3719, 3718, 3717, 3716, 3715, 3714, 3713, 3712, 3711, сече кат.парц.бр. 5385 до тромеђе кат.парц.бр. 5385, 1669 и 1668, даље иде спољном границом кат.парц.бр. 1669, 1664, 1666, 1668, 1669, 1671, 1672, 1673, 1674, 1675, 1676, 1677, 1678, 1679, 1680, иде до тромеђе кат.парц.бр.1680, 1681 и 1686 (канал), сече кат.парц.бр.1686 до тромеђе кат.парц.бр.1606, 1604 и 1686, даље иде спољном границом кат.парц.бр.1604 све до почетне тачке (тромеђе катастарских парцела број 5378 (пут), 1604 и 1605). **Енклава II** – Објекти за одмор полази од тромеђе катастарских парцела број 5375, 5378 и 935, и иде спољном границом кат.парц.бр. 935, 936, 937, 956, 955, 953, 952, 951, 950, 947, 1512/2, 1511, 1506, 1504, 1502, 1501, 1500, 1534, 1535, 1536, 1537, 1538, 1539, 1540, 1539, 1538, 1537, 1536, 1528, 1527, 1526, 1523, 1522, 1520, 1519, 1518, 1517, 944, 943, 941, 940, 939, 938, 937, 936, 935, све до почетне тачке (тромеђе катастарских парцела број 5375, 5378 и 935).

Опис грађевинског реона - Црна Бара

Граница планираног грађевинског реона насеља полази од тромеђе катастарских парцела број 10385, 10386 и 9850 и иде спољном границом кат.парц.бр. 10386, 10392, у том правцу сече кат.парц.бр. 10387, наставља спољном границом кат.парц.бр.10391, у том правцу даље сече кат.парц.бр.10388, наставља спољном границом кат.парц.бр.10388, у том правцу сече кат.парц.бр.10381, даље иде спољним границама кат.парц.бр.10381, 9892, 8452/1, 4214, 4213/1, 4137/1, 4136/1, 4135/1, 4139/2, у том правцу даље сече кат.парц.бр.10390 (пут Црна бара – Баново поље), иде спољном границом кат.парц.бр.4140, 4141, 4142/2, 4142/1, 4142/2, 9890, 4141, 4140, 4139/1, 4138, 10390, 4219, 4247/1, 4248, 4220, 9914, 10396, 10397, 10398, 10399, сече кат.парц.бр.10399 до тромеђе кат.парц.бр.10399, 9960 и 10400, наставља спољном границом кат.парц.бр.10400, 7335, 7371, 7368, 10399 до тромеђе кат.парц.бр.10399, 9968 и 9969, сече кат.парц.бр.10399 до тромеђе кат.парц.бр.10399, 7345 и суседне катастарске опстине, даље иде спољном границом кат.парц.бр.7345, 7344, 8468 (улица), 7486/1, 10403, 10404, 10010, сече кат.парц.бр.10415 даље иде спољном границом кат.парц.бр.10415 ка северу и наставља спољном границом кат.парц.бр.10404, 7579, 7578, 8458 (пут), сече кат.парц.бр.8471, наставља спољном границом кат.парц.бр.8458

(пут) до тромеђе кат.парц.бр.8458, 7016 и 6907, сече кат.парц.бр.8458 до тромеђе кат.парц.бр.8458, 7017 и 8466 (улица), иде спољним границама кат.парц.бр.7017, 7024, 7025, 7032, 7033, 7034, 7036, 8464 (пут), 6822/1, 6824, 6823, 6771, 6770/2,

6770/1, 6768, 6769, 8462 (улица), 6765, 6766, 6764, 6763, 6759/4, 6759/3, 6759/2, 6759/1, 6758, 6753/2, 6753/1, 6751, 6749, 6748, 6553, 6556, 6557, 6551, 6534, 6533, 6532, 6567 (улица), 6568, 6570, 6572/2, 6575, 6585, 6098, 6094, 6086, 6085, 6084, 6079, 6078, 6072, 6071, 6067, 6066, 6060, 6059, 6058, 6057, 6056, 6055, 6049, 6048, 6047, 6037, 6038, 5546, 5545, 5549, 5556/2, 5555/2, 5555/1, до тромеђе кат.парц.бр.5555/1, 5554, 8454/1 (улица), сече кат.парц.бр.8454/1 (улица), до тромеђе кат.парц.бр.4612, 4608 (насип) и 8454 (улица), даље иде спољном границом кат.парц.бр.4612, 4610, 4609, 4621, 4622/5, 4622/4, 4622/1, 4622/2, 4630, 4687, 4686, 4689, 4690, 4693, 4695, 4697/1, 4697/2, 4706, 4707, 8447/1 (улица), 4526, 4527, 4525, 4523, 4520, 9692, 10324 (канал), 9691, 10395, у том правцу сече кат.парц.бр.10394, даље иде спољном границом кат.парц.бр.10394, сече кат.парц.бр. 10324 (канал), наставља спољном границом кат.парц.бр. 10394, 10380 (улица), 9696, 9707, 9709, 9710, 9711, сече кат.парц.бр.9712 по средини од југа према северу и у том правцу наставља да сече кат.парц.бр.9719 све до кат.парц.бр.10326, даље иде спољном границом кат.парц.бр.9719,, 9718, у том правцу сече кат.парц.бр.10379, па иде њеном спољном границом ка југу, пресеца кат.парц.бр.10380, па даље наставља спољном границом кат.парц.бр.10380, 10385, пресеца 10385 све до почетне тачке : тромеђе катастарских парцела број 10385, 10386 и 9850.

Планом је извршено редефинисање и проширење грађевинских реона за изградњу објеката за одмор. Планирани Грађевински реони за изградњу објеката за одмор представљају посебне целине у следећим границама: Граница грађевинског реона полази од тромеђе катастарских парцела број 7950, 7951, 8471 и 8477/6 и иде спољном границом кат.парц.бр.7950, 7943, 8472/1 (пут), 7905/2, 7905/1, 10168, 10167, 10166, 10165, 10164/3, 10164/2, 10164/1, 10163, 10162, 10161, 10160, дужином од око 20м тј до прве преломне тачке па скреће ка југу при чему сече кат.парц.бр. 10160, на растојању од 20м паралелно са источном границом кат.парц.бр. 10161, дужином од 91.5м, скреће ка западу до тромеђе кат.парц.бр.10160, 10161 и 10170, даље иде спољном границом кат.парц.бр. 10161, 10162, 10163, 10164/1, 10164/2, 10164/4, 10165, 10167, 10168, 7905/6, 7905/7, 7904/6, 7904/3, 7904/5, 7904/4, 7904/2, 7904/7, 7903/1, 7901/3, 7901/2, 7901/1, 7901/4, 7901/1, 8152/4, 8151, 8150, 8149, 8148, 8138, 8132, 8131, 8128, 8127, 8126, 8124, 8123, 8121, 8120, 8118, 8116, 8115, 8114, 8113, 8111, 8110, 8109, 8108, 8106, 8105, 8472/1 (пут), 8003, 8002, 8001, 7996, 7994, 7993, 7983, 7982, 7978, 7977, 7973, 7972, 7969, 7968, 7965, 7964, 7961, 7962, 7963, 7966, 7967, 7970, 7971, 7973, 7976, 7979, 7913, 7920, 7924, 7925, 7926, 7927, 7930, 7946/1, 7947, 7949, 7944, 7950, све до почетне тачке (тромеђе катастарских парцела број 7950, 7951, 8471 и 8477/6).

Опис грађевинског реона – Узвеће

Граница грађевинског реона полази од тромеђе катастарских парцела број 2934, 1131 и 1, даље иде спољном границом кат.парц.бр. 1, 5, 6, 1130, 224, 226/3, 226/4, 222, 219, 13, 11, 10, 8, 9, 7, 13, 215, 217, 218, 219, 222, 221, 220, 245, 246, 249, 250, 253, 255, 257, 260, 262, 264, 269, 276, 277, 273, 274, 284, 283, 214, 212, 213, 209, 205, 201, 197, 176, 179, 178, 174, 175, 171, 169, 158, 157, 156, 152, 149, 146, 143, 139, 135, 130, 131, 132, 128, 123, 119, 114, 110, 109, 102, 101, 95, 92, 91, 90, 89, 86, 87, 88, 84, 83, 76, 70, 71, 72, 75, 2181, 2180, 1129/2 (улица), 69, 68, 67, 65, 62, 51, 59, 60, 61, 58/1, 58/2, 55, 52, 48, 40, 41, 43, 44, 39, 33, 31, 32, 27, 25, 23, 19, 18, 15, 16, 553, 549, 544, 541, 531, 529, 527/1, 527/2, 1133, 524, 523, 521, 518, 515, 494, 493, 492, 495, 496, 497, 498, 499, 502, 503, 504, 505, 506, 507, 508, 509, 510, 511, 514, 555, 554, 557, 558, 560, 1032/1, 1032/3, 1032/2, 1031, 1033, 1029, 1028, 1129/1 (ул. Драгомира Танасића), 1056, 1053, 1050, 1049, 1048, 1046, 1044, 1043, 1040, 1039, 1036, 1034, 1035, 1039, 1042, 1043, 1045, 1046, 1047, 1049, 1050, 1053, 1056, 1060, 1059, 1027, 1026, 1025, 1024, 1018, 1017, 1014, 1013, 1012, 1011, 991, 1009, 1000, 1001, 1002, 1004, 1003, 1004, 1005, 1006, 562, 563/2, 563/1, 565, 566, 567, 569, 572, 573, 412, 410, 575, 574, 577, 579, 580, 583, 591, 589/1, 589/2, 587/2, 585, 999, 998, 997, 996, 995, 993, 990, 987, 985, 982, 980, 977/1, 977/3, 975/1, 976, 973, 972, 1061, 1062, 1064, 1063, 1066, 1068/1, 1069/2, 1068/2, 1070, 1058, 1055, 1052, 1072, 1074, 1080, 1081, 1078, 1079, 1094, 1092, 1089, 1088, 1084, 1085, 1134, 1128, 1127, 1115, 1113, 1112, 1111, 1109, 1102, 1103, 1105, 1107, 1108, 1139, 910, 926, 927, 928, 922, 971, 970, 969, 967, 968, 965, 963, 961, 960, 958, 955, 956, 953, 950/1, 950/2, 1138, 945/2, 941, 935, 934, 931, 599, 598, 603, 619, 405, 401, 396, 623, 622, 624, 638, 634, 632, 631, 627, 626, 1136 (улица), 908, 888, 887, 886, 1137, 839/2, 839/1, 838, 837, 850, 851, 853, 854, 856, 858, 859, 860, 861, 862/2, 862/1, 866, 869, 885, 879, 874/1, 874/2, 874/3, 872, 873, 871, 1135 (улица), 751, 752, 756, 759, 760, 761, 765, 768, 770, 771, 2091, 786, 818, 714, 781, 779, 777, 686, 703, 711, 716, 722, 725, 729, 734, 733, 736/1, 736/2, 737/2, 738, 740, 742, 744/2, 744/1, 745, 747, 748, 749, 750, 1131 све до почетне тачке (тромеђе катастарских парцела број 2934, 1131 и 1). Посебне целине: I Кат.парц.бр. 2390; II Кат.парц.бр. 2395.

1.2. ПРИРОДНИ СИСТЕМИ И РЕСУРСИ

Основно стратешко опредељење ка одрживом управљању природним ресурсима у општини Богатић је обезбеђење повољних техничко - технолошких, финансијских и еколошких решења за њихово коришћење, управљање и заштиту. Природни услови и ресурси општине (геоморфолошки, водни, природне сировине и др.), су разноврсни па омогућавају развој бројних делатности (пољопривреда, шумарство, лов, риболов, водопривреда, енергетика и сл.) који уз адекватне мере заштите не угрожавају животну средину, а могу да допринесу повећању запослености и равномернијем развоју планског подручја.

1.2.1. Геоморфолошке карактеристике

Идеално равничарски рељеф пружа идеалне услове за:

- интензивну пољопривредну производњу: ратарство, сточарство, повртарство, цвећарство, воћарство,
- шумарство: производња техничког дрвета, водозаштитне шуме, лековито биље и шумски плодови;
- туризам: етно-еко туризам (етно парк "Совљак", бициклистичке колебарске туре, резерват природе "Засавица", манифестације "Хајдучке вечери" у Црној Бари и др.).
- развој мреже насеља, развој укупне инфраструктуре.

1.2.2. Водни ресурси

У хидролошком погледу доминантну улогу имају токови Дрине и Саве. Поред река, за Општину Богатић су карактеристичне подземне пијаће воде изузетног капацитета и квалитета, феатске и артешке издани..

Стратешко опредељење у будућем планском периоду су и геотермалне воде које би се користиле за загревање просторија, пољопривредну производњу (стакленици и други објекти за интензивну производњу поврћа, воћа, цвећа и сл.), за загревање објеката у сточарству, за сушење биљних производа, у топловодним рибњацима за производњу конзумне рибе и рибље млађи; за спортско-рекреативне, туристичко-балнеолошке и друге потребе. Резерве термалних вода су велике а истраживања нису окончана.

1.2.3. Земљишни ресурси

<u>Пољопривредно земљиште</u>

Најважнији ресурс и потенцијал Општине представља пољопривредно земљиште, тако да је стратешким мерама за његово уређење и коришћење дат посебан значај.

Уређење пољопривредног земљишта мелорацијама обухвата:

- изградњу и одржавање система за одводњавање и наводњавање; изградња ових система се врши у складу са прописима о изградњи објеката,
- рекултивацију пољопривредног земљишта коришћеног за експлоатацију минералних сировина и других материјала; пољопривредно земљиште се приводи одговарајућој намени, односно оспособљава за пољопривредну производњу по пројекту рекултивације пољопривредног земљишта,
- мелиорацију ливада и пашњака, која обухвата скуп мера за побољшање квалитета трава за испашу стоке и производњу сена,
- претварање необрадивог пољопривредног земљишта у обрадиво,
- побољшање квалитета обрадивог пољопривредног земљишта (агромелиорације), које обухвата мере којима се врши побољшање физичких, хемијских и биолошких особина земљишта (оглињавање и опескавање земљишта, смањење киселости, смањење алкалности земљишта, мелиоративно ђубрење земљишта и др. мере) и др.

Пољопривредно земљиште треба да се користи за пољопривредну производњу и не може се користити у друге сврхе, осим у случајевима и под условима утврђеним Законом о пољопривредном земљишту. Забрањено је коришћење обрадивог пољопривредног земљишта I, II, III, IV и V катастарске класе у непољопривредне сврхе. Обрадиво пољопривредно земљиште може се користити у непољопривредне сврхе само у следећим случајевима утврђеним Законом о пољопривредном земљишту:

- за подизање шума, вештачких ливада и пашњака на обрадивом пољопривредном земљишту IV и V катастарске класе, по прибављеној сагласности Министарства;
- за експлоатацију минералних сировина (глине, шљунка, песка, тресета, камена и др.), по прибављеној сагласности Министарства;

У другим случајевима, ако је утврђен општи интерес, на основу закона.

Шумско земљиште

План гајења заснива се на: стању шума, постављеним циљевима газдовања и реалним могућностима шумског газдинства (економским, техничким, кадровским). Сви планирани радови подељени су у две категорије:

- проста репродукција- редовно одржавање шума и
- проширена репродукција-инфраструктурни радови.

Табела 64: План обнављања шума у ГЈ „Дринско - Савске аде“ у општини Богатић

Врста рада	Површина (ha)	Количина	Радна површина (ha)
ПРОСТА РЕПРОДУКЦИЈА			
Вештачко пошумљавање тополом плитком садњом	64,60	35.530	64,60
ПРОШИРЕНА РЕПРОДУКЦИЈА			
Вештачко пошумљавање тополом плитком садњом	2,36	1.298	2,36
ПЛАН ПОПУЊАВАЊА САСТОЈИНА			
Попуњавање вештачки подигнутих плантажа	66,96	11.049	20,09

План обнављања обухвата обнављање већ формираних плантажа топола и врба, које су достигле или ће у току уређајног периода достићи доба зрелости за сечу. Планирана је садња на 64,60 ha, 35.530 садница тополе И- 214 и врбе, са размаком 3 х 6м, односно 550 садница по хектару.

У оквиру реконструкције природних девастираних и лоших састојина (проширена репродукција) планирана је садња на 2,36 ha, 1.298 садница тополе И - 214 и беле врбе, са размаком 3 х 6м, односно 550 садница по хектару.

Планом попуњавања састојина је предвиђено попуњавање вештачки подигнутих плантажа на радној површини од 20,09 ha, са 11.049 садница беле врбе и тополе И- 214.

Код избора врсте дрвећа сагледати све важније чиниоце биотичке и абиотичке природе, па у складу са ценолошким условима извршити предлагање и избор врста дрвећа, као и примену адекватне технологије која ће обезбедити оптималне услове за развој. У потеклом периоду се као најотпорнија врста показао клон И – 214, па и у наредном периоду наставити пошумљавање овом врстом. На лошијим земљиштима садити белу врбу.

ШГ „Борања“ доноси годишње планове и за коришћење споредних шумских производа. Ови планови се не раздвајају по газдинским јединицама. Планира се откуп печурака, лековитог биља и осталих плодова шуме (купина, шипак..).

Грађевинско земљиште:

Да би грађевинско земљиште дало очекиване друштвене, економске и финансијске ефекте, неопходно је да буде изложено тржишту. Основни услов за капитализацију грађевинског земљишта и укупне имовине (некретнине) је сређени катастар непокретности и права: физичка, власничка и вредносна. Право приватне својине не значи да је држава – локална самоуправа "неутрална" у погледу начина начина и форми коришћења грађевинског земљишта, који је идеалан облик за формирање разних монопола и неоправданог приватног присвајања друштвених и положајних ренти.

Из наведених разлога управљање грађевинским земљиштем ће се након увођења тржишних механизама одвијати преко одређених механизама и инструмената.

Механизми обухватају: изградњу регионалне и локалне комуналне инфраструктуре; контролу претварања пољопривредног у грађевинско земљиште; изузимање или под одређеним условима остављање увећане вредности земљишта (рента); партнерство јавног и приватног сектора; ажурирање и срођивање катастара непокретности.

Инструменти обухватају: планерске (зонинг, дозволе и сагласности исл.); пореске (опорезивање: имовине, прихода од имовине, опорезивање градилишних парцела, неактивираних локација, итд.); тржишне (куповина земљишта, лизинг, размена, закуп и продаја); финансијске (субвенције, дотације, обвезнице, итд.); административне (експропријација, право прече куповине, земљишни фондови, регулисање цена, итд).

Полазећи од механизама и инструмената, Општина Богатић треба да предузме активности које представљају логистику њихове реализације:
- извршити ажурирање катастара
- убрзати процедуру издвајања одобрења за изградњу и сагласности;
- дефинисати јавно и остало грађевинско земљиште
- евидентирати све облике бесправне-дивље изградње;
- евидентирати муниципалну (општинску) имовину;
- регистровати појавне облике увећане вредности грађевинског земљишта и њихово приватно присвајање као незарађене дохотке;
- трагати за механизмима успостављања партнерства јавног и приватног сектора;
- спречити претварање пољопривредног у грађевинско земљиште, посебно у заштитним појасевима инфраструктурних коридора;
- заштитити вредне пределе и културна добра,
- заштитити животну средину.

Коефицијенти коришћења земљишта за различите, пре свега урбане намене стандардизовани на основу европских и светских искустава, треба да покажу да ли је и до које мере грађевинско земљиште рационално и ефикасно коришћено у центру Општине и осталим насељима. Резерве пољопривредног и шумског земљишта представљају ограничен природни и економски ресурс. Отуда је веома важно успоставити одговарајући оптимални однос између пољопривредног и шумског земљишта са једне, и грађевинског земљишта са друге стране.

1.3. СТАНОВНИШТВО, СТАНОВАЊЕ И СОЦИЈАЛНИ РЕСУРСИ

1.3.1. Становништво

Пројекције становништва које су рађене на бази настављања тренда, указују да ће демографска структура у наредном периоду бити условно стабилна.

Табела 65: Кретање становништва до 2002. и пројекција до 2021. године по основу настављања тренда

	1948.	1971.	1981.	1991.	2002.	пројекција 2021.	разлика
БАДОВИНЦИ							
-стара методологија	5.791	5.941	5.879	5.640	5.800	**6.104**	+304
-нова методологија				5.462	5.406	**5.230**	-176
БАНОВО ПОЉЕ							
-стара методологија	2.017	1.881	1.732	1.668	1.664	**1.656**	-8
-нова методологија				1.629	1.619	**1.600**	-19
БЕЛОТИЋ							
-стара методологија	1.560	1.800	1.801	1.816	1.839	**1.883**	+44

-нова методологија				1.776	1.744	**1.683**	-63
БОГАТИЋ **-стара методологија** **-нова методологија**	5.662	6.834	7.225	7.346 7.246	7.750 7.350	**8.717** **7.550**	+967 +200
ГЛОГОВАЦ **-стара методологија** **-нова методологија**	1.118	1.078	998	987 956	1.012 967	**1.070** **990**	+58 +23
ГЛУШЦИ **-стара методологија** **-нова методологија**	2.856	2.556	2.512	2.438 2.354	2.452 2.346	**2.500** **2.330**	+48 -15
ДУБЉЕ **-стара методологија** **-нова методологија**	4.004	3.793	3.558	3.532 3.408	3.467 3.317	**3.343** **3.150**	-124 -16
КЛЕЊЕ **-стара методологија** **-нова методологија**	4.024	3.725	3.653	3.476 3.312	3.498 3.253	**3.620** **3.140**	-122 -113
МЕТКОВИЋ **-стара методологија** **-нова методологија**	1.554	1.511	1.419	1.314 1.268	1.286 1.244	**1.235** **1.200**	-51 -44
ОЧАГЕ **-стара методологија** **-нова методологија**	314	432	445	458 441	441 409	**410** **350**	-31 -59
САЛАШ ЦРНОБАРСКИ **-стара методологија** **-нова методологија**	1.765	1.604	1.538	1.490 1.436	1.405 1.344	**1.250** **1.170**	-155 -174
СОВЉАК **-стара методологија** **-нова методологија**	716	662	627	648 644	627 618	**590** **570**	-37 -48
УЗВЕЋЕ **-стара методологија** **-нова методологија**	1.366	1.337	1.263	1.163 1.106	1.164 1.103	**1.200** **1.100**	+36 -3
ЦРНА БАРА **-стара методологија** **-нова методологија**	2.813	2.726	2.606	2.462 2.360	2.414 2.270	**2.330** **2.100**	-84 -170
ОПШТИНА БОГАТИЋ **-стара методологија** **-нова методологија**	**35.560**	**35.582**	**35.256**	**34.438*** **33.398**	**34.819*** **32.990**	**35.950** **32.166**	**+1.131** **- 824**

* Број становника по старој и новој технологији пописа. Разлика у броју становника односи се на лица која живе дуже од 1 године у иностранству, а која по новој методологији пописа нису уврштена као и странци који живе дуже од 1 године код нас а који су по новој методологији укључена

Стратешко опредељење будућег развоја Општине је ревитализација становништва на подручју целе територије. Основне претпоставке за демографску ревитализацију у наредном периоду су интензивирање инвестиционе активности у подручју Општине, ослањањем на регионалну развојну стратегију Србије која значи стратешко опредељење на развој малих градова-центара општина, градова средње величине и сеоских и пограничних подручја.

Реализација ових претпоставки омогућила би утицај и на демографска кретања, јер би се створили услови за:

- повећање природног прираштаја на ниво који је био између 1976.-1981. године (око 150 годишње), тј. око 0,5% годишње;
- заустављање већег одлива становништва, односно свођење миграционог салда на 0 и повратак становништва који живи и ради у другим подручјима Србије, у периоду до 2002. г.;
- планска улагања, са подстицајним и другим средствима у центар општине, али и у изразито неразвијена насеља која су захваћена већом депопулацијом, како би се зауставио негативан тренд и повећао број становника, са тежњом да се демографски раст два најразвијенија насеља – Богатића и Бадовинаца, повећају како на бази природног тако и позитивног миграционог салда;
- подизање квалитета живота у готово свим насељима, кроз отварање радних места, побољшање доступности образовним, здравственим, социјалним и културним садржајима, као и унапређењем комуналних и стамбених услова;

- боље коришћење изграђеног стамбеног фонда на делу сеоског подручја захваћеног депопулацијом;
- усклађивање мреже средњошколских профила са потребама нове привредне структуре и нових информационих технологија (информатика, пољопривреда – еко производња, МСП – предузетништво и менаџмент, саобраћај, туризам – еко услуге, шумарство – животна средина и др.);
- развој стручних установа и сарадња са институцијама из окружења (нпр. Шапца) у складу са захтевом модернизације и специјализације привредне структуре (сточарство, ратарство, повртарство, цвећарство, лековито биље, пчеларство и др.).

За процес повратка становништва који су дуже од 10 година налазе на другим подручјима или његово активније ангажовање у будућем развоју Општине потребно је да се направи посебан, целовит, програм сарадње од стране локалних органа. Програм би представљао основу за дефинисање задатака за различите субјекте на подручју Општине, преко којих би се створили услови за развијање сарадње са тим лицима.

Укупан број и структурна обележја становништва, са једне стране су носиоци процеса развоја, ствараоци личног, друштвеног и урбаног стандарда, док са друге стране су корисници тих створених добара и вредности. Дакле, становништво својим бројем, старосном и полном структуром, социо-економским, образовним и свим осталим квантитативним и квалитативним карактеристикама чини основу за планирање широке лепезе физичких потреба у простору или урбаној средини.

На основу пројекција старосне структуре и функционалних добних група, до планског хоризонта, на подручју општине, очекује се смањење млађих добних група, благи пораст средњошколског, факултетског и радноспособног контигента становништва и неминовно повећање старије популације.

1.3.2. Домаћинства

Основне карактеристике промене укупног броја домаћинстава Општине је сталан благи раст до 2002.г. када је приметан благи пад у појединим сеоским насељима.

Табела 66: Пројекције броја становника и домаћинстава до 2021. на бази настављања тренда

Насеље	Пројекција броја становника*	Пројекција броја домаћинстава	Разлика 2021/2002
Бадовинци	5.230	1.609	+99
Баново Поље	1.600	417	-27
Белотић	1.683	533	+29
Богатић	7.550	2.658	+369
Глоговац	990	346	+45
Глушци	2.330	818	+105
Дубље	3.150	910	-22
Клење	3.140	1.010	+53
Метковић	1.200	354	+7
Очаге	350	120	-4
С. Црнобарски	1.170	399	-20
Совљак	570	202	+9
Узвеће	1.100	460	+82
Црна Бара	2.100	595	-88
Општина	**32.166**	**9.958**	**+164**

* по методологији пописа 2002.

На основу настављања тренда, може се пројектовати да ће на крају планског периода просечна величина домаћинстава на територији општине износити 3,23. Повећање броја домаћинства условљено је углавном раслојавањем домаћинстава, односно, смањењем просечног броја чланова

у домаћинству. Просечна величина домаћинства у срединама са већим степеном урбанизације може бити и испод три члана.

1.3.3. Становање

Анализа стамбеног фонда заснива се на подацима Пописа из 2002. г. Подизање нивоа неконфорног стамбеног фонда требало би отпочети кроз пробне пројекте као што су побољшање/легализација дивљих/бесправно саграђених објеката и подизања нивоа становања у сиромашнијим насељима општине.

Према пројекцијама броја домаћинстава на територији општине, може се очекивати да ће се вишак стамбеног фонда због пораста броја домаћинстава благо смањивати у свим насељима сем у Узвећу и Богатићу, где ће се у насељу појавити потреба за изградњом нових, минимално око 160 станова.

Табела 67: Упоредни приказ броја станова и домаћинстава – 2002. - 2021.

Насеље	Број станова 2002.	Број домаћинстава 2002.	Разлика 2002.	Пројекција бр. домаћинстава 2021.	разлика 2002.-2021.
Бадовинци	1.722	1.510	+212	1.609	+113
Б. Поље	541	444	+97	417	+124
Белотић	578	504	+74	533	+45
Богатић	2.575	2.289	+286	2.658	-83
Глоговац	368	301	+67	346	+22
Глушци	839	713	+126	818	+21
Дубље	1.061	932	+129	910	+151
Клење	1.133	957	+176	1.010	+123
Метковић	381	347	+34	354	+27
Очаге	151	124	+27	120	+31
С. Црнобарски	543	418	+125	399	+144
Совљак	250	193	+57	202	+48
Узвеће	390	379	+11	460	-70
Црна Бара	987	683	+304	595	+383
Општина	**11.519**	**9.794**	**+1.725**	**9.958**	**+1.561**

Извор података: РЗС – Општине у Србији 2004. године

Гледано дугорочно, стембени фонд Општине је обиман и већи од потреба. Недостатак који умањује вредност стамбеног фонда јесте инфраструктурна неопремљеност насеља. Решење овог проблема зависи од општег економског раста општине и увођење економских политика у коришћењу грађевинског земљишта.

Треба подстаћи стамбене програме Општине а посебно програме за стимулисање повратка људи из других подручја/центара у земљи (нешто је мало људи у иностранству), програме стамбене изградње за изнајмљивање или куповину.

Приоритетна активност у области становања је инфраструктурно опремање насељском инфраструктуром како би се живот на сеоским подручјима квалитетативно изједначио са животом у урбаним подручјима.

Развојни интереси Општине Богатић упућују на следеће циљне групе које ће имати приоритет у програмима субвенционисаног становања, које треба да буде заступљено у одређеном проценту, без обзира на вишкове стамбених фондова: млади, квалификовани и радно компетентни грађани који заснивају сопствено домаћинство и настоје да се осамостале од родитеља; породице са малом децом и стручњаци за чијим профилима постоји већа потражња.

Посебни интерес ће бити развијање различитих облика субвенција у области становања – од повољних хипотекарних кредита за изградњу или куповину стана, понуде парцела и локација различитог нивоа опремљености и стандарда становања, подстицање приватне изградње станова

за закуп са контролисаном закупнином, регулисања дугорочног закупа, давање субвенција за станове закупљене на тржишту итд.

Решавање стамбених питања на територији Општине Богатић захтеваће системске промене у складу са новим друштвено-економским условима и са организованим активностима Републике, Општине, а које се односе на стварање амбијента за решавање стамбеног питања. Од посебног значаја ће бити подстицање задругарства и организовање стамбених задруга према стандардима и позитивним искуствима савремених европских земаља.

1.4. ЈАВНЕ СЛУЖБЕ И СОЦИЈАЛНЕ ДЕЛАТНОСТИ

У планирању нових/унапређених модела социјалног развоја приоритети су:

1) Подршка и реализовање **образовно-васпитних програма** којима се промовишу здрави стилови живота, нарочито деце и младих. Многи прописи и законска решења доприносе ширењу различитих здравствено небезбедних стилова живота, као што је, на пример, законско право на отварање коцкарница и кладионица у непосредној близини основних и средњих школа, несметана продаја алкохолних пића у близини ових ојеката и сл. Ова питања се могу уредити одлукама и прописима локалних власти.
2) Прилагођавање службе **здравствене заштите** демографским променама и обележјима. На подручју Општине евидентни су токови старења становништва. Стопа хоспиталзације особа преко 60 година старости је вишеструко већа код многих обољења, него младих контигената становништва. Чињаница да више од ¾ становништва живи у осталим сеоским насељима (ван насеља Богатић), у којима су здравствене услуге субстандардне, како у погледу врсте услуга и квалитета, указује да је неопходно трагати за одговарајућим модалитетима здравствене заштите, примереним особеностима локалне самоуправе. Основне поставке здравствене заштите и социјалне заштите старих особа базирају се на следећим принципима: примена превентивних метода с циљем смањивања губитака функционалних способности и продуживања виталности и здравственог стања; ефикасна просторна и временска доступност здравствених услуга ради благовременог лечења; тежиште у бризи о старим људима је на нестационираним облицима, односно задржавању старих и кућном окружењу што дуже, и организовање различитих услуга као што су службе за кућну негу и помоћ у кући, покретне здравствене службе и услуге, органозовања дистрибуција оброка и друге форме остваривања здравствених и заштитних услуга у кући-стану; и, укључивање различитих актера у мрежу бриге и заштите старих (организације цивилног друштва, локалне заједнице, добровољни рад и сл.).
3) Неопходно је развијање нових форми **предшколског смештаја** мањег капацитета, стимулисање организовања предшколских установа у просторима у стмбеним зградама (закуп станова, у сопственом стану, институционално умрежавање са обавезном лекарском и хигијенском контролом, организовани довоз хране и сл.), ширење предшколских установа у осталим сеоским насељима, као и подстицање и укључивање економског потенцијала породице у побољшање услова и програма предшколског образовања (јасно дефинисани критеријум за субвенције, партиципација за допунске и додатне активности, спонзорство). Разноврсни облици васпитања и заштите деце развијају се путем различитих облика рада који се у нас остварују у недовољном обиму: укључивање других актера – организација цивилног друштва, приватних установа, асоцијација родитеља.
4) Интензивније коришћење механизма за смањење великих разлика у условима **обавезног образовања** који су последица разлика у опремљености школа, расположивим капацитетима, пратећим просторијама, као недовољног броја квалитетног наставничког кадра у подручним школама. Такви механизми су «покретне учионице» (аутобуси са компјутерима, лабораторијом, библиотеком), мобилни наставнички тимови и сл. којима се значајно побољшавају услови и квалитет обавезног образовања у малим подручним четвороразредним основним школама.
5) Увођење организованог, специјализованог превоза ученика, као вид повећања доступности обавезног образовања и рационалне оргнизације мреже основних школа. Ова опција пружа

могућности организовања **целодневне наставе** односно продуженог боравка у основним школама, као и усклађивање радног времена школе са радним временом родитеља.

6) Приликом планирања будућег развоја мреже објекта основног образовања, препоручује се норматив од минимално 20-30 ученика/подручној школи, мада је исказана потреба становништва и образовних установа, да се сви постојећи капацитети сачувају са истом или сличном наменом и да се у планском периоду и даље подржава дисперзована мрежа (макар то значило и мањи број ученика од препорученог). Као аргумант за овакву концепцију наводе се разлози лоше организације јавног превоза (не постоје школски аутобуси за овакве потребе), тако да би се евентуалном рационализацијом и гашењем појединих подручних школа постојећа ситуација била још и погоршала, јер би ученицима и полазницима обавезне предшколске наставе била отежана доступност.

7) Подршка програмима **средњег образовања** који би били усклађени са интересима и развојним приоритетима регионалног подручја. Биће омогућено организовање тренинга и програма за наставника средњих школа ради подизања компететности за пружање нових знања у средњем образовању.

8) Подршка интегративним и интесекторским програмима **културних политика** којима би се одговорило на потребе интердисциплинарних захтева (уметничко образовање, културни туризам и сл.). Цивилни сектор је показао значајну креативност када је реч о разноликости, иновацији и различитим формама **повезивање сфере културе са образовањем**, друштвеним питањима и проблемима, медијима и сл. и у овом је значајнији од доприноса који су на овом плану остварили јавне институције. Стога је важно олакшати приступ и повољније финансијске услове за организације цивилног друштва у области културе, непрофитне приватне организације и друге актере приликом конкурисања и коришћења простора у власништву локалних власти за остваривањем програма и пројеката у области културе.

9) У складу са државном Стратегијом управљања отпадом, **проблем управљања комуналним отпадом**, треба решавати у ширем просторним, функционалном и развојном контексту, а даље активности усмерити ка изградњи регионалне депоније и трансфер станице на територији Општине.

10) Успостављање општинске евиденције о индустријским загађивачима, отпадним водама и **спровођење плана мониторинга**, који би био основа за планирање конкретних активности у циљу побољшања стања и спречавање даљих нарушавања животне средине у свим њеним аспектима. И овај проблем је пожељно решавати на ширем нивоу, у сарадњи са суседним општинама.

11) **Израда развојних пројеката**, који би омогућили инвестирања у рехабилитацију насељских и привредних “brownfield“ (“запуштених“) локација.

12) Утврђивање плана за **изградњу недостајућих комуналних објеката и комуналне инфраструктуре** за територију целе општине (јавна плаже, паркови и веће јавне зелене површине, зоне заштитног зеленила, зоне спорта и рекреације, зелене и евентуално сточне пијаце за гравитациона подручја ван насеља Богатић и даљом изградњом водоводне, канализационе и индустријске канализационе мреже), као и све осталу потребну комуналну инфраструктуру. Обезбеђивање основних комуналних услуга за већи део становништва са стриктним програмима приоритета, у циљу квалитетнијег живљења и здравије животне средине и као суштинског предуслова за даљи развитак привредних и социјалних делатности локалне заједнице. У складу са државном Стратегијом управљања отпадом, проблем управљања комуналним отпадом, треба решавати у ширем просторним, функционалном и развојном контексту, а даље активности усмерити ка изградњиили учешћем у изградњи регионалне депоније. Успостављање општинске евиденције о индустријским загађивачима, отпадним водама и спровођење плана мониторинга, који би био основа за планирање конкретних акти-вности у циљу побољшања стања и спречавање даљих нарушавања животне средине у свим њеним аспектима. И овај проблем је пожељно решавати на ширем нивоу, у сарадњи са суседним општинама.

13) Решавање **проблема приватних гробаља**, са основним циљем њиховог постепеног укидања и без могућности успостављања нових.

1.5. МРЕЖА НАСЕЉА

У складу са предходно извршеним анализама, предпоставка је да ће се постојећа мрежа насеља задржати:

А) ОПШТИНСКИ ЦЕНТАР – Богатић; Највеће насеље општине према броју становника, који се по својим карактеристикама приближава насељу урбаног типа. Богатић представља изразити функционални и развојни репер простора и мреже насеља на својој територији.

Б) ЦЕНТРИ ЗАЈЕДНИЦЕ СЕЛА – Бадовинци, Глушци, Црна Бара, Клење и Дубље; Насеља руралног типа са карактером варошице које гравитационо покривају села са нижим нивоом опремљености, које поред локалног, има и шири функционални и развојни утицај у укупном подручју општинске територије. Својим историјским развојем, пограничном позицијом, створеним условима, природним потенцијалима и релативно високим нивоом урбанитета издвајају се у насеља са особинама блиским урбаном насељу.

В) СЕОСКИ ЦЕНТРИ - Баново Поље, Белотић, Метковић, Салаш Црнобарски, Узвеће, Совљак и Глоговац; Сеоски центри су насеља руралног типа која имају локални значај и функционално гравитирају одговарајућим центрима заједнице села.

Г) ПРИМАРНА СЕОСКА НАСЕЉА – Очаге; Примарна сеоска насеља су насеља изразито руралног типа, а основни проблеми су им: слаба инфраструктурна опремљеност, лоша путна мрежа која их повезује са осталим деловима општине, недовољно развијена мрежа насељских садржаја, слаба насељеност, итд.

У складу са пројекцијама броја становника, међу субопштинским центрима, тј. центрима села, најпре се издвајају по развијености – Бадовинци, а потом по броју становника, броју запослених и другим потенцијалима – се издвајају и: Глушци, Клење, Дубље и Црна Бара. Као носиоце развоја, у општини препознајемо како само насеље Богатић, тако и развојну осовину: Богатић - Клење - Бадовинци.

Планом дефинисана саобраћајница која повезује државни пут првог реда М-19 и гранични прелаз "Павловића ћуприју", требало би да да претпоставке опстанка и развоја насеља Очаге.

Полазећи од фактора који утичу на урбанизацију и развој мреже насеља (демографски, економски, социјални, техничко-технолошки и други), основно стратешко опредење је препород постојеће мреже насеља општине. Ова стратегија заснива се на стратешким развојним опредељењима појединачних фактора и међусобном утицају наведених фактора на развој мреже насеља у планском периоду.

Досадашња сазнања о потенцијалима и могућностима за развој показују да општина располаже реалним условима да се неке, блаже, негативне тенденције демографских, економских, социјалних, техничко-технолошких, саобраћајно-комуникационих и других фактора не само зауставе већ крену позитивним узлазним-убрзаним трендовима. Стратегија препорода мреже насеља Општине заснива се на следећим факторима и њиховој међусобној повезаности и условљености:

- **демографски** – заустављање (мада благих) емиграционих кретања, повратак становништва, пре свега оног дела који живи и ради у другим центрима земље, али и минорни део – у иностранству, пораст стопе природног прираштаја до стопе која обезбеђује нормалну репродукцију становништва;
- **економски** – бржи развој односно окончање приватизације (уз услов благовременог отклањања одређених негативних ефеката приватизације), рационализације и аутоматизације у секундарном сектору праћен развојем МСП; ревитализација примарног

сектора, пре свега пољопривреде кроз већа улагања у реструктурирање примарне производње, производњу «здраве хране» и боље повезивање са прерађивачким капацитетима (на локалном нивоу али и шире), као и стимулисање пољопривредних домаћинстава на укрупњавање поседа, па последично и до повећања доходовности и профитабилности пољопривреде по активном становнику (који обавља занимање); интензиван развој услужног-терцијалног сектора искоришћавањем шанси које пружа (посредно) коридор 10, као и будући државни пут првог реда М-19, али и солидног туристичког потенцијала (спортско-рекреативни, истраживачко-едукативни, рекреативно-балнеолошки и др.);

- **социјално - еколошки** – како квалитет живота постаје све значајнији фактор локације становања и рада одређене компаративне предности општине (еколошке, бањске и др.) могу доћи до пуног изражаја уз благовремено предузимање акција (маркентишких, едукативних, подстицајних и других) на стварању потребног амбијента;
- **саобраћајно - комуникациони** – регионални правац пута Шабац - Богатић - Клење - Бадовинци (Павловића мост), као и коридор 10, стварају бројне претпоставке за развој и различите врсте уштеда (времена, средстава, енергије), потом телекомуникационе, које својом доступношћу становницима општине отварају нове могућности за стицање знања, приступ информацијама и промени односа места становања и места рада.

Истовремено, стратегија одрживог развоја мреже центара подразумева успостављање локалне привредне структуре и услужног сектора која одговара потенцијалу сваког развојног центра и његовом окружењу, што значи опредељење за:

- општински центар – Богатић – развој овог центра као инкубатора локалног развоја, са доминацијом индустријске и пољопривредне оријентације, посебно МСП, саобраћаја, здравствених, образовних и других услуга, односно мањи развојни центар – са 1.000-5.000 запослених,
- центри заједнице села – развој претежно оријентисан на примарну производњу и индустријску прераду везану за локални потенцијал и услуга у сеоском туризму,
- сеоски центри – развој примарне производње и/или неке специјализоване производње,
- примарна сеоска насеља - развој примарне производње.

Стратегија организације и управљања мрежом насеља и јавних служби заснива се на успостављању територијалне организације у чијој основи лежи потреба ефикасније коминикације локалне самоуправе и грађана и њиховом интересном организовању и успостављању развојне хијерархије мреже насеља на локалном нивоу. У том смислу, дају се одређене препоруке у погледу опремљености (финансиским установама, организацијама, јавним службама, комуналном инфраструктуром и др.) за два нивоа – за ниво центра општине и за центре заједнице села, тј. под I су стратешка опредељења за центар Богатић и под II су опредељења за центре заједнице села у овој општини.

Табела 68: Стратешка опредељења опремљености центра општине (I) и за центре заједнице насеља (II) према гравитационом систему центара

Области	I ниво	II ниво
	Центар општине	Центар заједнице села
1	2	3
Финансијске институције	- банкарске - развојне (фонд за развој) - извозно-увозне - саобраћајне - велетрговинске - туристичке	-
Организације	- агенције за МСП - консалтинг - финансијске, привредне - менаџерске - урбанистичке и др.	-
Наука	- завод и сл.	
Образовање	- гимназија - средња школа - интернат	- основна школа

	- основна школа - школа за децу са посебним потребама	
Здравство	- општа болница - дом здравља - амбуланта - апотека - пољопривредна апотека - ветеринарска станица	- амбуланта - апотека - пољопривредна апотека - ветеринарска станица
Социјална заштита	- центар за социјални рад - центар за стара лица* - дом за децу ометену у развоју*	- центар за стара лица
Предшколске установе	- јаслице - обданиште - припремна настава за ОШ	- јаслице - обданиште - припремна настава за ОШ
Водовод	- организован систем водоснабдевања санитарно и здравствено исправном водом	- организован систем водоснабдевања санитарно и здравствено исправном водом
Канализација	- сепаратни систем* - кишна* - фекална - водонепропусне септичке јаме постројење за пречишћавање	фекална* - водонепропусне септичке јаме
Телекомуникације	- фиксна телефонија - мобилна телефонија - интернет - радио и ТВ	фиксна телефонија - мобилна телефонија - интернет
Електрична енергија	- снабдевање наизменичном струјом 380 V, 50Hz	- снабдевање наизменичном струјом 380 V, 50Hz

Напомена: * - Опционо, у зависности од интереса и могућности

Основу концепта развоја/организације мреже насеља треба да сачињавају заједнице насеља. У оквиру њих ће одређена насеља са најповољнијим положајем и другим потребним условима и карактеристикама (ниво опремљености, концентрација запослености - активности и становништва, тенденције у развоју и успостављање односима и везама) обављати функцију центра заједнице насеља. Формирањем више центара заједница насеља развијале би се функције у више насеља, па би се у гравитационе зоне у вези са пружањем услуга смањиле. Тиме би се побољшали услови за коришћење услуга.

1.6. ПРОСТОРНИ РАЗВОЈ И ДИСТРИБУЦИЈА ПРИВРЕДНИХ ДЕЛАТНОСТИ

1.6.1. Основна полазишта

Узимајући у обзир геостратешки положај Богатића, развој веза са суседним општинама и регионима је условљен убрзањем транзиционих процеса. Развој овог процеса у великој мери зависи од нормативних и других активности које су у надлежности државе. Локална управа Општине треба са своје стране да предузме све мере које могу да убрзају процес транзиције, а пре свега у домену афирмације и промоције простора за привлачење капитала (на пример, обезбеђењем простора/локација, изградњом инфраструктуре, очувањем животне средине, повољном пореском политиком, подстицањем партнерства јавног и приватног сектора, и сл.). У тој функцији је и програм дугорочног одрживог развоја привредних и социјалних делатности односно, Просторни план Општине Богатић, који у фази имплементације мора активностима да прати локална самоуправа (формирањем институција, доношењем одређених прописа, стандарда и норматива развојем партнерства јавног и приватног сектора, као и укључивањем банкарског сектора у овај вид сарадње на конкретним програмима).

1.6.2. Стратешка опредељења привреде

Прво стратешко опредељење је промена будуће привредне и производне структуре кроз:

- Реструктурирање постојеће привреде кроз завршетак процеса приватизације и отварање нових МСП.
- Специјализацију привредне структуре – од примарне фазе до фазе финализације производа на основу одрживог коришћења природног потенцијала (производња и прерада пољопривредних производа, шумарства, прераде биља, шумских плодова, хидроекономије, саобраћаја, туризма у специјализованих видова туристичке понуде као што су еко, етно-споменички и ловно-риболовни и др.);
- Развој услужног сектора – од услуга највишег нивоа (информатички, пословни, банкарски, финансијски, инжењерски, консалтинг и друго), преко услуга приватно – јавног партнерства до услуга које задовољавају свакодневне потребе становништва и других корисника простора.
- Успостављање институција тј. пре свега механизма који би омогућили да се средства уложена у земљиште (опремање) поврате у реалном економском износу, како би се омогућила одговарајућа понуда локација и простора (кроз развој новог земљишта, насељску обнову, реструктурирања постојећих простора, и сл.); Успостављање инструмента који би обезбедили кохерентност економске, фискалне, посебно пореске и кредитне политике.
- Побољшање комуналне опремљености, пре свега водоснабдевање и одвођење отпадних вода, дефинисање и обезбеђење простора за: одлагалишта чврстог отпада, сточна гробаља, сакупљања секундарних сировина; уређење кванташке пијаце (једне или више), као значајне активности за пољопривредне произвођаче и снабдеваче становништва овог и ширег подручја прехрамбеним производима. Превазилажење овог проблема је нарочито важно да се што пре оствари у осталим насељима – центрима и подручјима у којима постоје услови за развој (мале привреде, пољопривреде, туризма прерађивачких капацитета);

Друго стратешко опредељење односи се на стратегију финансирања која треба да се заснива на обухватању и активирању целокупног економског потенцијала Општине – јавног, приватног и личног, односно формалног и неформалног финансијског потенцијала. Процењује се да би у структури финансијског потенцијала формални сектор учествовао са око 25% до 30% (локална средства, средства Републике и др.), а да се највећи потенцијал налази у неформалном делу (сиво тржиште; штедња «у кући» и др.).

На основу валоризације потенцијала општине, стратешки развојни правци и носиоци развоја од изразитог значаја на повећање запослености и раст бруто друштвеног производа и народног дохотка издвајају се:

- пољопривредна производња,
- прехрамбена индустрија,
- трговина,
- грађевинарство,
- саобраћај и везе,
- метална индустрија и машине за пољопривреду,
- јавне услуге,
- занатство и приватне услуге.

Треће стратешко опредељење произилази из предходно наведеног: формирање кластера (из сродних и различитих делатности, стручних институција, банкарско-финансијских услуга, носиоца информатичких и технолошких унапређења и др.) у циљу јачања конкурентности привреде општине.

Услови за формирање кластера на подручју општине и региона имају делатности које могу да допринесу афирмацији еко производње и еко услуга, на еколошки здравом подручју, у сарадњи са пратећим институцијама:

- пољопривреда (сточарство, ратарство-житарице и повртарство итд.)
- индустрија (прехрамбена, метална и машине за пољопривреду),
- здравствене институције,
- стручни заводи и институти,
- финансијске институције (банке, осигурања, штедионице и задруге – стамбене, снабдевачке и др.),
- прометне институције (трговинске, угоститељске, складишта и др.)
- туризам (еко и етно, комерцијални и др.).

1.6.3. Сценарио дугорочног привредног развоја

Општи осврт на сценарио развоја Републике Србије

Према предвиђањима Европске агенције за реконструкцију и развој, у Србији су могућа три економска сценарија: песимистички, умерени и оптимистички сценарио. **Први сценарио** претпоставља да би се акумулација задржала на ниском нивоу, а тиме и инвестиције које би уз неповољни капитални коефицијент, остварила стопу раста само од 2,5% просечно годишње. **Други сценарио** предвиђа већи прилив страних инвестиција. Удео инвестиција у БДП-у би тада износио око 25%. Заостајање у развоју крупне и ситне (комуналне) инфраструктуре задржало би капитални коефицијент 4 најдуже до 2015. године. После 2015. године, капитални коефицијент би се побољшао и износио око 3, што би знатно убрзало капитализацију инвестиција, а остварила би се стопа раста од 4,5% годишње. У том случају БДП Србије би износио 7.741 евра по становнику односно око 11.000 долара; бруто друштвени производ по становнику (по тржишним ценама), у 2007. г., износи 5.500 долара., док просечна годишња стопа раста укупног БДП-а, у периоду 2000. - 2007.г., износи 5,5%. **Трећи сценарио** претпоставља брже укључивање Србије у европске и светске токове. Прилив страних инвестиција би се утростручио, што у периоду до 2025. године износи око 6 милијарди евра просечно годишње, односно око 90 милијарди укупно. Учешће инвестиција у БДП-у од око 30% уз смањење капиталног коефицијента, стопа раста би износила 6,5% годишње. Бржом економском интеграцијом Србије, створили би се услови да она у периоду до 2025. године оствари БДП 11.850 евра по становнику, односно око 15.500$.
Како се по процени Агенције за просторно планирање Републике Србије ни применом трећег сценарија не достиже задовољавајући развој до 2025. године, урађене су још две пројекције бруто домаћег производа са просечним годишњим стопама раста 8,2% и 8,7% (на пример данашњи ниво друштвеног бруто производа Словеније износи око 23.000$). Према томе, Србија треба да надокнади сва кашњења у привредном развоју, посебно у периоду 1990. - 2000. године.

Стратешка опредељења развијености Општине Богатић

Само уз целовито активирање економског односно финансијског потенцијала Општине и коришћења «know how» (кроз процес довршења приватизације, техничко-технолошко унапређење, ширење информационих и других високих технологија) економија Општине - локалне самоуправе Богатић се може поставити на здраве основе које би на крају планског периода значиле да Општина може да оствари високу стопу раста народног дохотка (између 7% до 10%) што би омогућило да просечни народни доходак по становнику на крају планског периода износи између 2.600 и 4.000 евра, изразито високу стопу раста улагања односно по становнику између 590 и 1.200 евра, да се стопа запослености значајно увећа (између 5,6% и 6,2%), односно да се на подручју Општине отвори између 6.700 и 7.800 нових радних места, што би уједно значило далеко бољу искоришћеност радног потенцијала (између 49,2% и 53,8%); у 2007. год. је искоришћеност радног контигента у Општини само 16,4%.

Подршка напред наведеним пројектима су потенцијали везани за:

- Могућност опремања постојећих радних зона и комплекса (а које се не користе, могле би се пренаменити), који омогућују друмски (индиректно - железнички превоз), снабдевање електричном енергијом, а перспективно и гасом итд.
- Потпуније искоришћење пољопривредног потенцијала – интензивирање примарне производње, прераде и пласмана, посебно еко прехрамбених производа, као и повезивање са туристичком привредом, нарочито на афирмацији еко и сеоског-комерцијалног туризма,
- Интензивирање туристичког развоја коришћењем геотермалних потенцијала, коришћењем еколошких предности ове општине и гео-саобраћајног положаја ове Општине, посебно након изградње аутопута/полуаутопута Нови Сад – Рума – Шабац – Лозница, као и због близине тржишта (Београда, Новог Сада и др.).

Кластер се обликује тако што се у општини и региону региструју сва предузећа и њихове везе и односи међусобно и посебно са службама за маркетинг, јавним и другим услугама, финансијским услугама и банкама, осигурањем, саобраћајем, складиштима и трговином на велико. Суштина је да се успоставе критичне везе и односи и да се установе да ли и која ограничења постоје у процесу кретања робе и услуга у оквиру кластера, јер је неопходно да нормално функционишу све везе и односи између основних носиоца кластера-услуге, банке, осигурање, саобраћај и др.

Табела 69: Сценарио пројекција бруто друштвеног производа по становнику за Републику Србију од 2006.-2025. године - у америчким доларима

Подручје	Година	Просечна годишња стопа раста				
		2,5 %	4,5%	6,5%	8,2%	8,7%
Република Србија	2006.	4.700	4.700	4.700	4.700	4.700
	2015.	6.000	7.600	9.800	11.200	13.500
	2020.	6.800	9.470	13.430	16.600	20.500
	2025.	7.500	11.000	15.500	21.000	23.000
Град Београд	2006.	7.300	7.300	7.300	7.300	7.300
	2015.	9.500	12.000	13.500	17.000	17.300
	2020.	10.750	14.950	18.500	25.000	26.250
	2025.	11.800	17.000	20.300	27.500	28.000

Извор: Агенција за просторно планирање Републике Србије – Прелиминарна сагледавања, 2007. године

Табела 70: Стратешка опредељења развијености Општине

Индикатор:	2002. (стање)	2021.		
		1. варијанта НД=3,0%	2. варијанта НД=7,0%	3. варијанта НД=10,0%
Народни доходак **- у хиљ. динара** **- у хиљ. евра**	2.645.695 31.910	4.145.564 51.207	7.810.525 94.205	12.156.897 146.628
Народни доходак/стан **- у динарима** **- у еврима**	82.101 990	118.096 1.424	217.260 2.620	338.161 4.078
Инвестиције **- у хиљ. динара** **- у хиљ. евра**	59.470 717	849.113 10.241	1.757.368 21.156	3.647.069 43.988
Инвестиције по стан. **- у динарима** **- у еврима**	1.703 22	23.619 285	48.884 590	101.448 1.223
Учешће инвестиција у НД (%)	2,2	20,2	22,5	30,0
Запосленост	4.793	7.900	11.500	12.580
Удео запослених у ук. стан (%)	14,9	22,0	32,0	35,0
Удео запослених у радном контигенту (%)	23,3	33,8	49,2	53,8

Напомена: 1. Курс просечног евра за 2002.г. је коришћен од 82,91 дин. (у моменту обрачуна-тренутно је курс око 100 дин/евро). 2. У обрачуну је узет (од 3 могуће варијанте) средњи, од 35.950 становника у 2021.г. 3.На основу пројектованог раста инвестиција израчуната су кумулативна улагања за цео плански период.

1.6.4. Пољопривреда и развој села

Пољопривреда општине Богатић је неодвојива од сеоског простора, његових културних вредности, и знања као важних развојних потенцијала, те се може поставити следећи циљ њеног просторног развоја: **Ефикаснија и капитално успешнија пољопривреда бољим и организованијим коришћењем ресурса, на начелима одрживог развоја и одговарајућим повезивањем (кластери) и пласманом на широј регионалној основи.**

Основни стратешки циљ развоја пољопривреде је стварање услова за прилагођавање општинске пољопривреде и пољопривредних произвођача условима могућег чланства Србије у WTO, CEFTA, односно у Европску унију. Да би се овај дугорочни циљ остварио неопходна је заштита и унапређење пољопривреде и села на простору општине, што се може постићи следећим мерама:

- чувањем површина и плодности пољопривредног земљишта поштујући основна начела/принципе одрживог развоја, уређења и управљања над пољопривредним земљиштем (од I до IV катастарске класе може се само изузетним случајевима предвидети и за друге намене, док маргиналне оранице под V катастарском класом преименовати у шумско земљиште), повећањем величине пољопривредних газдинстава и унапређењем тржишта земљишта,
- одрживим коришћењем природних ресурса (воде, земљишта, ваздуха и др.) створити одрживе и еколошки прихватљиве производе и услове производње хране у сврху очувања и заштите природне средине,
- повећањем способности пољопривредног земљишта за производњу високо вредне здравствене хране и других пољопривредних производа за домаће и друга тржишта,
- побољшањем старосне и образовне структуре пољопривредника,
- повећањем дохотка пољопривредних произвођача,
- осигурањем примарених животних услова у руралном подручју, побољшањем животних, радних и производних услова на селу, што се успешно постиже спровођењем стартегије интегралног развоја руралног простора,
- стварањем препознатљиве робне марке и вредних производа дефинисаног географског порекла, са тржишном предношћу,
- уравнотежењем регионалног развоја, подстицањем, стварањем и развојем одрживих тржишно усмерених и привредно оправданих породичних пољопривредних газдинстава.

Стратешка опредељења и задаци општине ће се истовремено одвијати у два правца:

a) повећање производње и квалитета
b) снижавање трошкова проиводње,

а све у настојању неугрожавања, заштите и очувања животне средине и руралних система.

У остварењу постављених циљева треба радити на укрупњавању поседа пољопривредног домаћинства, на његовом повезивању/удруживању и у прихватљиве облике задруга, повећању нивоа образованости и стручности носиоца газдинстава, доступности свих служби за помоћ пољопривредницима на стварању препознатљивих локалних производа и њиховом организованом наступу и промоцији на другим тржиштима.

У процесу планирања намене земљишта стратешки треба тежити ка одрживости природних и створених ресурса, пре свега водећи рачуна о основним карактеристикама терена, односима власништва, створених и потенцијалних структура и начина коришћења земљишта.

Ради реализације постављених циљева, задатака и планске концепције развоја пољопривреде, следећи плански задаци су посебно значајни:

1. Формирање система заштите, коришћења и унапређења функције пољопривредног земљишта (еколошке, природне, културне и привредне) на нивоу општине Богатић,
2. Успостављање организационих, техничко - технолошких, еколошких и економских услова за трајни интегрални развој рурални развој,
3. Развој система еко пољопривреде,
4. Побољшање асортимана пољопривредних производа прилагођавањем проиводње по количини, квалитету и конкурентности захтевима европског тржишта,
5. Утврђивање локације и опремање простора за сточно гробље.

Стратешка развојна концепција у општини Богатић обухвата развој руралног подручја, као вишефункционалних/интегралних производних, социјалних и културних простора и јачање економске снаге пољопривредних газдинстава и њиховог еластичнијег укључивања у тржишне услове привређивања, јер се циљ равномернијег регионалног и руралног развоја може остварити само квалитетним променама у оквиру руралних система. Због тога се интегрални развој руралних простора сматра стратешком развојном концепцијом општине, која подразумева адекватну комбинацију фактора као што су: природни ресурси, демографски процеси, саобраћајна и друга инфра и супраструктурна повезаност. Таква развојна концепција подразумева активирање и оптимално коришћење производних ресурса пољопривреде и других актера унутар руралног система.

Планске промене у коришћењу пољопривредног земљишта иду у правцу заустављања процеса деградације земљишта прилагођавањем намена основним карактеристикама природних ресурса што се, пре свега, односи на селективно враћање земљишта шумским површинама. Планира се ограничење смањења пољопривредних површина на рачун других намена, а простор за ширење тих намена треба тражити у рационалном коришћењу садашњих површина, загушњавањем насељености, уз побољшање стамбеног окружења, очување садржаја унутар општине и насеља, пренаменом површина које су раније користиле за индустрије и сл.

У коришћењу пољопривредног земљишта поступно треба смањивати, односно одбацити конвенционалну, а предвидети и промовисати еколошку пољопривреду, односно оријентисати се првенствено на производњу «здраве хране» као специфичног српског и општинског производа, са циљем системске промоције на основу географског порекла, начина производње, традиције и еколошких гаранција.

Развој и обнова села

На равничарском терену општине преовлађују врло плодна земљишта, без већих ограничења за интензивну производњу и наводњавање. То су, са малим изузетком, простори повољни за вођење економски ефикасне разноврсне пољопривредне производње. Становници се углавном баве ратарском, сточарском и повртарском производњом. У том смислу плански приоритет је поновно успостављање тесне везе између биљне и сточарске производње, са ослонцем на обезбеђење сопствене крмне базе и редефинисање основних тржишних производа. Осим тога, на тим просторима треба подстицати и развој повртарске производње, посебно на теренима где постоје услови за примену хидро мелиорација, како на бази богатства подземних вода тако и геотермалних вода (зоне у окружењу насеља: Дубље, Богатић, Клење, Метковић и Белотић).

Операционализација предвиђене концепције развоја представља скуп активности на подручју општине, који има карактеристике кохерентног система производње, са затвореним производним и прерађивачким циклусима и успостави интегрални рурални развој, који захтева стварање општих услова:

- **трансформацију ситног индивидуалног газдинства** у модерно фармерско газдинство европског типа,
- **активирање локалних развојних потенцијала** руралног подручја заснованих на пољопривредном газдинству као основној производној и социо-културној ћелији на селу,
- **интензификацију производње породичних пољопривредних газдинстава**, производњом којом би се усагласили привредни субјекти, прехрамбена индустрија и пољопривредне задруге и предузећа,

- **реформу пољопривредних предузећа** уз очекивану експанзију малих и средњих предузећа (МСП) по основу својинске трансформације, транзиције и реструктурирања пољопривреде,
- **економско управљање и едукацију пољопривредника** како да развију производ у складу са захтевима заједничких тржишта ЕУ,
- **управљање земљиштем, управљање пољопривредним површинама**, наставак спровођења комасације,
- **развој производње основних ратарских производа – житарица** (семенски и за потрошњу), али и као сировине за даљу финализацију,
- **развијање сточарства: говедарства, свињарства, овчарства и козарства** ради производње **млека и меса,** променом расног састава крава, свиња, оваца и коза, те побољшањем њихове исхране и услова смештаја, градњом сточарских фарми, повезивањем привредних субјеката пољопривреде и породичних газдинстава,
- **могућност организовања производње «био» млека** према еколошким стандардима, уз њихово боље тржишно вредновање (40% виша цена млека), што значи коришћење претежно испаше и сена које није добијено минералним ђубрењем, а аз дохрањивање стоке требало би избегавати скупу индустријску храну и синтетске додатке, те користити житарице,
- **развијање пчеларства** у свим деловима општине где за то постоје услови. Нужно је хитно обновити пчелињи фонд и подстакнути занимање за пчеларством код младих људи и настојати да у сваком насељу постоји барем један пчелар предузетник, професионалац, и организован откуп пчелињих производа,
- **усмеравање развоја воћарства** углавном према економичним али и аутохтоним сортама шљиве и јабуке, а препоручује се и узгој вишања и јагодичастог воћа (малине и јагоде).

Развојна концепција треба да буде праћена институционалним прилагођавањем која одговарају амбијенту тржишне привреде, како би се створили солидни и промишљени предуслови, у оквирима аграрне политике (повећање продуктивности пољопривредне производње, стндарда пољопривредне заједнице, стабилизација тржишта и др.), и примене међународних стандарда за приступање европској унији и архитектури заједничке европске аграрне политике. Прихватање европских стандарда и прилагођавање прописа (у области хармонизације националног законодавства, стандардизације, акредитације, сертификације, усаглашености и сл.) онима који су важећи у аграру ЕУ незаобилазна за начин укључивања у европске токове.

1.6.5. Индустрија

Адаптирањем на новонастале услове привређивања и примеренијим концептом развоја могуће је афирмисати производне способности општине, стварајући квалитетан идентитет простора и услова за непосредније укључивање у савремене развојно-интеграционе токове. Обликовање нове привредне, а пре свега индустријске, структуре Богатића према савременим тенденцијама развоја одвија се кроз различите аспекте преструктурирања:

- са аспекта развоја индустрије као привредне делатности како је наглашено у Полазним основама Концепта плана, кроз међугранско реструктурирање чија је основна одредница јачање производног сектора, на гранском нивоу – кроз модернизацију производње, научно-технолошко иновирање и развој, пре свега прехрамбене индустрије и других пропулзивних грана и на нивоу предузећа кроз финасијско, организационо, производно и кадровско преструктурирање,
- са аспекта промене власничке структуре, кроз убрзање процеса успорене приватизације,
- са аспекта прилагођавања тржишним условима привређивања и јачања конкурентних способности индустрије Богатића као основног регулатора економских односа.

Са становишта развоја Општине Богатић, усмеравање територијалног развоја индустрије подразумева одређивање приоритета идентификацијом:

- стратешких питања која су значајна за постизање жељене визије планског подручја и места и улоге Богатића као, пре свега, локалног центра, и
- ситуације у планском простору с намером утврђивања потенцијала/проблема који утичу на економско-еколошку будућност развоја индустрије и на коју се може утицати са локалног нивоа. На основу анализе урађена је следећа идентификација. која је одредила да циљ буде **уважавање просторно-развојних потенцијала како би се створила савремена просторна структура индустрије на принципима одрживости и заштите животне средине усмерена ка вишем степену функционалне интегрисаности.**

Из претходног циља су дефинисани **стратешки задаци просторне организације индустрије** у општини Богатић:

- формирање савремене индустријске структуре (тржишност, конкурентност производа, савремена технологија, квалитет менаџмента, предност локалног подручја) и нових просторних форми функциониања индустрије (индустријска зона, индустријски парк, комплекси и сл.),
- поштовање принципа одрживог развоја кроз економски оправдану производњу која ствара прилике за будуће генерације, побољшава запосленост односно ублажава проблем незапослености уважавањем свих социјалних аспекта, смањује еколошки притисак на окружење и рационално користи, пре свега, локалне ресурсе, која даје подршку извозу и др.,
- повратак на ниво запослености односно ниво развијености крајем осамдесетих година у првој и убрзани развој у другој половини планског периода; са 272 радника Богатић је сада мали индустријски центар.

Принципи просторног развоја индустријских зона (ИЗ) - индустријских паркова (ИП) су:

- смањивање просторних неравномерности увођењем нових локационих форми индустрије у Богатићу (ИЗ и ИП) у општинском центру; републичка стратегија предвиђа за општину Богатић једну ИЗ односно ИП,
- уважавање тржишних принципа понуде и тражње, капитализације ресурса, ефикасности и конкурентности,
- локационо-еколошка селективност у алокацији појединих производних погона у оквиру ИЗ и ИП, као и у оквиру осталих локационих форми у Богатићу и осталом простору; нпр. у складу са планским документом, зона би била подељена на парцеле; могу се изградити и производне хале или пословни простор (није неопходно), које се затим нуде на продају или најам потенцијалним инвеститорима; у парку треба лоцирати производне погоне из постојеће структуре индустрије у Општини, предузећа која се баве логистиком - подршком производњи (нпр. шпедитери, услужно складиштење, царињење и сл.); због контактног положаја индустријског парка/зоне са пољопривредом зоном, неопходно је утврђивање и спровођење мера заштите средине током производног циклуса и формирање заштитних појасева,
- ефикасно коришћење ресурса земљишта, енергената; принцип (еколошко - просторне) предострожности у избору корисника,
- принцип одрживости у планирању, урђењу и коришћењу ИЗ/ИП,
- заустављање прекомерног ширења привредних и индустријских локалитета на рачун пољопривредног земљишта.

Критеријуми у размештају будућих погона и избор приоритетних програма су:

- усклађеност са просторно - еколошким капацитетом средине у погледу искоришћености простора, заштите пољопривредног земљишта, коришћења водних, енергетских, сировинских и др. ресурса,
- инфраструктурна опремљеност (постојећих и будућих локалитета (ИЗ/ИП), степена искоришћености, изграђености и др.),
- економски критеријуми – пораст запослености и других квалитативних – пораст запослености и других квалитативних показатеља привређивања кроз подстицање развоја МСП,

- равномернији размештај активности кроз успостављање широке мреже мањих и разноликих производних јединица,
- промене гранске структуре у погледу смањења удела капитално - интензивних и еколошко ризичних производних циклуса а приоритет ће имати активности које користи предности амбијента, сировинске базе и подручја, користе еколошки прихватљиве технологије и запошљавању високостручан кадар.

Критеријуми за избор атрактивних локалитета за смештај индустрије су:
- природно-географски (величина расположивог терена, стабилност, сеизмичност и плавност терена, ниво подземних вода),
- инфраструктурна опремљеност локалитета (положај у односу на саобраћајнице, могућност водоснабдевања),
- економски критеријум (квалитетна и квантитативна обележја радне снаге, положај у односу на тржишта, научно-развојне центре, сировинска подручја и др.),
- изграђеност и организација простора (положај у мрежи насеља и центара, и просторно-функционална организација подручја),
- критеријуми заштите животне средине (ефикасно коришћење ресурса, заштите природних добара и др.).

Критеријуми за усмеравање размештаја индустрије су:
- коришћење предности у постојећем размештају индустријских погона (индустријске зоне) ради уштеде у простору, организованог функционисања инфраструктурних (комуналних) система и комплексног спровођења мере заштите средине,
- формирање нових ИЗ/ИП тек по исцрпљивању просторних резерви и испољених еколошких проблема у постојећим зонама, локалитетима, комплексима/објектима,
- усклађивање структурног и просторног развоја индустрије са локационо - развојним потенцијалима, еколошким капацитетом средине, што подразумева поштовање принципа одрживог развоја,
- економско - енергетско - еколошка ефикасност у коришћењу локалитета и ресурса,
- децентрализација привредног/индустријског развоја,
- пренамена или затварање ризичних и са околином неусклађених производних капацитета.

У складу са садашњом заузетошћу локација са индустријским погонима и могућностима даљег развоја, процењује се обим тражње за земљиштем у ИЗ/ИП у наредних 10 година, у зависности од сценарија развоја (варијанта 3), да се креће од 2,8 - 5,5 ha, уз десетак нових индустријских фирми.

1.6.6. Развој осталих привредних делатности

Општина Богатић треба да тежи да се развија у правцу заокруживања привредне структуре активирањем и искоришћавањем свих ресурса. Поред преструктурирања постојећих капацитета, општина треба да искористи оне своје просторне потенцијале где може да оствари конкурентске и ингративне предности.

Грађевинарство

Концепт развоја грађевинарства Богатића, мора проћи процес преструктурирања, како би се прилагодио новим захтевима који ће се временом формирати, а значиће потребу за пружањем специфичних услуга, јер ће уместо масовне изградње (које ни до сада у Богатићу није било) све актуелнија бити урбана обнова, реконструкција, модернизација и послови одржавања и сл. У том смислу ће се све више испољавати потреба за специјализацијом грађевинских предузећа, а што за собом повлачи формирање мањих капацитета у осталим насељима (селима) општине.

Саобраћајна привреда

Саобраћајни положај општине искористити тако да се појача саобраћајна привреда, посебно развојем и ширењем саобраћајних, дистрибутивних и прометних функција, али и различитих сервисних услуга, што истовремено значи развојне могућности за поједина насеља у окружењу.

Услужни сектор
Услужни сектор треба да се јавља као битан фактор формирања привлачног пословног окружења, посебно када су у питању финансијске, информатичке, банкарске, различите интелектуалне и сличне услуге. Истовремено сектор услуга може битно да утиче на побољшање услова живота становништва, овог још увек руралног подручја. За бржи развој услужног сектора основна претпоставка је виши ниво развијености, виша платежна способност и куповна моћ.
Занатске услуге
Занатске услуге свој интерес за развој треба да налазе у ширењу нових технологија, које су неминовност будућег развоја, али и у подмирењу различитих потреба становништва и привреде. Неопходно је подстицати привредну кооперацију и формирање малих, флексибилних производних капацитета који ће моћи опслужити веће капацитете и на тај начин заменити увоз и запослити данас незапослен радни потенцијал.

Трговинско-прометни сектор
Највиталнији сектор ће се временом диференцирати, подмирујући потребе становништва и привреде, али и са све изражајнијом улогом «интегративног фактора» Богатића са ужим и ширим окружењем. У том погледу се по свом, пре свега, просторном потенцијалу намеће неколико унутар општинских центара - насеља: Бадовинци, Црна Бара, Дубље, Клење и друга.

Туризам и угоститељство
Сектор треба подстицати како би се створила понуда (смештајна и друга) која ће одговарати концепту будућег развоја подручја и Богатића као модерног, мањег пословног и административног локалног центра, чији ће утицаји има пре свега локални карактер. Истовремено село и пољопривреда (поред «Засавице» и других важних локалитета) могу бити мотиви за развој сеоског туризма, али и транзитног у подручјима саобраћајног коридора.

1.7. ПРОСТОРНИ РАЗВОЈ ТУРИЗМА

Природне и антропогене вредности опредељују ово подручје за развој туризма. Планирани програмски садржаји морају бити оригинални и атрактивни без негативних утицаја на природне вредности. Уз поштовање принципа одрживог развоја на простору обухвата Просторног плана дефинисани су стратешки приоритети за развој следећих облика туризма: рурални, излетнички, рекреативни, едукативни са истраживачким програмима, ловни, риболовни, културно-манифестациони, наутички и циклотуризам. Будући развојни планови морају да рачунају на туристе са високим нивоом свести о значају очуваности животне средине, као доминантном фактору који опредељује и усмерава туристичку тражњу. Одрживи туризам се заснива на одговорности свих учесника туристичког промета према природној средини.

Рурални туризам подразумева активности везане за природну и културну баштину. Тржиште за ове производе су велики градови у окружењу, а предуслови су изграђена саобраћајна инфраструктура, смештајни капацитети, систем снабдевања и туристичка инфраструктура. Насеља у обухвату Просторног плана уз улагања у туристичку инфраструктуру и едукацију становништва, могу бити значајни центри руралног туризма.

Излетнички туризам[6] у укупној туристичкој понуди подручја, има посебан значај у неколико својих видова: дневни, викенд и празничног карактера, који су углавном везани за потребе становника са простора обухвата Просторног плана.

Излетничке стазе предсављају иницијални облик туристичке понуде и намењене су најширој популацији и свим категоријама туристичке клијентеле, у сврху обиласка осредње туристичке дестинације. Основни разлог за трасирање, уређење и опремање излетничких стаза у планским

[6] Преузето из књиге „Стратешки методолошки приступ(и) за промоцију туристичког потенцијала српског села“ Уредник Ружица Богдановић, Удружење урбаниста Србије 2007.г.

подручјима јесте интерес урбане туристичке клијентеле са жељом да се доживи ново искуство, потреба за рекреацијом, авантуром и одмором. Спецификација излетничких стаза може се спровести на основу времена потребног за обилазак (од полудневних до вишедневних) и начина кретања (пешачке, бициклистичке, коњичке, помоћу моторних возила). Приликом избора стаза анализирају се следећи параметри: категорија потенцијалних корисника стазе, туристички мотиви дестинације, рељефне карактеристике терена, климатске карактеристике, начин кретања по терену, брзина кретња по терену, временски дистанца и укупна денивелација стазе. Радови на уређењу стаза обухватају: трасирање стазе на карти и трасирање на терену, шумарске радове, грађевинске радове и обележавање стазе.

Техничке караткеристике стаза заснивају се на следећим принципима: целогодишња актуелност, континуирани надзор и одржавање, могућности и начини кретања, утицај уређења стаза на природни амбијент територије.

Стазе се могу експлоатисати на следећи начин: неорганизовано, самостално или групно (небезбедно) и организовано, појединачно или групно (безбедно). Трошкови експлоатације саза дела се на: фиксне/једнократне трошкове успостављања организације и логистике за реализацију експлоатације и варијабилне/континуиране трошкове функционисања и одрежавања организације и логистике.

Формирање модела се заснива на дефинисању кључних тачака предходно писаног излета: психо поинт (лепа панорама, ток реке, локална флора или фауна...); неки природни »феномен« (извор воде, занимљив облик дрвета ...); верски објекат (црква или манастир); локална традиционална радионица - неки занатлија (израда тепиха, обрада коже, штрикање џемпера ...); посета сеоској кући - имању; дегустација и продаја локалних производа (сир, кајмак, ...), оаза природе. Могуће је убацити и додатне тачке: стара традиционална кућа (пример традиционалне архитеткутре, кућа не мора да буде у употреби); локалне животиње; локална пијаца; место за које је вазана нека локална леганда; кратак концерт традиционалне музике или фолклора; посета локалном самоуком уметнику - уметници наивци; локални музеј - галерија (не мора да буде везан за уметност, нпр. музеј хлеба, музеј ракије ...); спорт - рекреација (јахање, пецање, лов ...).

Овако формиран модел је примењив апсолутно на читаву територију Србије. У зависности од конкетне локације он може бити модификован. Кључно је укупно трајање изелета, временска дистанца између два стајалишта и нихов укупан број 6 - 10. Предложени модел има два примарна циља. Први, да се туристи упознају са српским селима и пожеле да дођу на прави дужи одмор. И други, да се помогне локалном становништву (прилика да додатно заради продајом) да схвати, која је потенцијална зарада од бављења туризмом.

Спортско рекреативне садржаје је потребно планирати у свим насељима, а богатство термалних вода омогућава наставак њиховог даљег коришћења (планирани комплекс базена у Богатићу, Дубљу и сл.). Предлаже се развој циклотуризма на простору обухвата Просторног плана, савским и дринским насипом до плаже на Дрини код насеља Црна Бара где се планира и камп.

Едукативни туризам подразумева различите активности као што су школа у природи, еколошки кампови, стручни и студијски боравци, посматрање птица итд.

Ловни туризам захтева унапређивање станишних услова ловишта, како би се повећао број дивљачи. **Риболовни туризам** везан је за потенцијале Засавице, Саве и Дрине, а у будућности ће у највећем делу зависити од активности локалних спортских риболоваца. Побољшањем квалитета и повећањем обима рибљег фонда, може се утицати и на пораст броја спортских риболоваца.

Културно-манифестациони туризам захтева у првом реду активности на одржавању, развијању и промоцији традиционалних манифестација. Једна од значајних туристичких манифестација је у насељу Црна Бара "Хајдучке вечери[7]", на обали Дрине.

Наутички туризам на простору обухвата Просторног плана, потребно је предвидети развој инфраструктуре (марина, пристаниште, привезиште), снабдевање и друге садржаје боравка.

У складу са стратешким приоритетима, планирана је фазна изградња три туристичка локалитета (у оквиру Специјалног резервата „Засавица“, од ког је један на територији општине Богатић, тј. туристичко-едукативна центра:

- у непосредном окружењу локалитета "Пашњак Ваљевац" се поред постојећег визиторског центра, фарме за узгој генетичких ресурса и салаша за узгој аутохтоних раса, планирају: мотел, ауто камп, паркинг, ресторан уз проширење већ постојећих садржаја (I фаза),
- на локалитету "Шумарева ћуприја", уз насеље Засавица 1 се планира обнављање туристичко-едукативног центра и привеза за чамце (II фаза),
- на локалитету "Рашићева ћуприја", непосредно поред насеља **Баново Поље** у општини Богатић, се планира нови визиторски центар (III фаза).

У свим насељима у обухвату Просторног плана је дата могућност изградње пратећих садржаја у функцији туризма; информациони центри (у Засавици 2, М. Митровици и Црној Бари), смештајни капацитети у приватном сектору, ресторани, услужне делатности и др.

1.8. ПРОСТОРНИ РАЗВОЈ САОБРАЋАЈА И ИНФРАСТРУКТУРНИХ СИСТЕМА

1.8.1. Саобраћајна инфраструктура

Саобраћајно-географски положај

Саобраћајно - географски положај Општине Богатић биће унапређен у значајној мери изградњом деоница саобраћајница високог ранга – државних путева другог реда, који пролазе подручјем Општине Богатић и омогућују њено укључивање у регионалне, републичке и међународне токове саобраћаја, као и близина саобраћајница међународног и републичког значаја: Коридора 10, државног пута првог реда број 19 (Београд - Обреновац - Шабац - Лозница - Зворник), државног пута број 21 (Н. Сад - Рума - Шабац - Ваљево - Ужице), железничке пруге Рума – Шабац - Лозница - Зворник, која кроз подручје општине Богатић пролази у дужини од 2,5 km, на пружном правцу Шабац – Зворник, са железничком станицом у Дубљу и пристаништа у Шапцу и С.Митровици.

Изградњом друмских саобраћајница високог ранга које омогућавају ефикасније и безбедније повезивање са ближим и даљим окружењем створили би се предуслови за квалитетну размену саобраћајних токова између најважнијих улазно-излазних праваца насеља општине Богатић.

Друмски саобраћај

---

[7] Главна туристичка манифестација у насељу Црна Бара су **„Хајдучке вечери“.** Ова културно туристичка манифестација основана 1965.г. Одржава се почетком августа у Васином Шибу, на обали Дрине у Црној Бари и у етно парку Совљак. Током два дана трајања, ова манифестација приказује старе мачванске обичаје, сеоски живот, ношњу и народно стваралаштво из времена Јанка Веселиновића. Главни догађај ове манифестације је мачванска свадба, а пратећи су парада фијакера, хајдучка „бусија“, мачванско прело (у коме учествују изворне народне певачке групе), изложба народне радиности и ликовног стваралаштва из Мачве. Најинтересантнији део је такмичење мачванских момака у хајдучким вештинама као што су бацање камена с рамена, борба у брвну, надвлачење клипка и.т.д. Проглашењем харамбаше завршава се ова манифестација.

Према значају путна мрежа на подручју плана подељена је на следеће рангове саобраћајница:

- државни путеви II реда
- општински путеви
- насељске саобраћајнице

Државни путеви II реда у обухвату плана немају одговарајуће елементе трасе те је неопходна реконструкција.

На јужном делу плана планирана је траса категорије државног пута II реда чијом реализацијом би се уз заобилажење насељених места створили бољи услови за одвијање транзитног саобраћаја али и омогућила краћа веза између Коридора 10 и државног пута I реда број 19 (Београд - Обреновац - Шабац - Лозница - Зворник) са граничним прелазом у БиХ (Павловића ћуприја).

За предметни пут у референтном систему ЈП"Путеви Србије" не постоје подаци (није дефинисан микролокацијски). Овим планом смо дали предлог будућег коридора на основу Одлуке о утврђивању регионалних путева објављеном у „Сл.гласнику РС". Бр. 35/91, за регионалне путеве у Србији ван територија АП, утврђен је пут бр.210-а Слепчевић-Дубље-Клење-Бадовинци-река Дрина.У претходном Просторном плану РС овај коридор је био предвиђен.

Почетна стационажа 0 + 000 км планирана је на месту укрштања са трасом инфраструктурног коридора Нови Сад – Рума – Шабац - Лозница а крајња 14 750 км до реке Дрине.Раскрсница са инфраструктурним коридором Нови Сад – Рума – Шабац - Лозница је планирана на стационажи од 82 +500 км .Просторним планом подручја посебне намене инфраструктурног коридора Нови Сад – Рума – Шабац – Лозница („Сл.гласник РС", /2011) за деоницу Шабац –Лозница планирана је израда Урбанистичког плана нижег реда у оквиру ког се налази предметна раскрсница.

Категоризацију ове саобраћајнице урадити у складу са Уредбом о критеријумима за категоризацију државних путева („Сл.гласник РС", 37/2009).

Општински путеви представљају најважније саобраћајнице у насељеним местима, којима се најчешће насељски центри повезују са центрима насеља у окружењу или са саобраћајницама вишег ранга и преко ових саобраћајница на даље окружење и значајније центре. Путеве овог ранга поред развоја путне мреже у смислу повећања укупне дужине општинских путева неопходно је унапредити и у погледу реконструкције основних елемената трасе, јер су ови путеви најчешће са неодговарајућим (малим) радијусима хоризонталних кривина и нерегулисаним одводњавањем коловоза.

У зони коридора одбрамбеног насипа реке Дрине са његове десне стране планирана је траса категорије општинског пута као попречна веза насеља у западном делу планског подручја а на позицији између општинског пута број 29 и границе подручја плана на јужној страни ка насељу Прњавор.

Саобраћајнице локалног значаја истовремено омогућавају приступ ка еколошким целинама и посредно преко мреже некатегорисаних путева приступ пољопривредним и шумским комплексима.

Јавни превоз путника

Систем јавног превоза путника за значајан део становништва омогућава реализацију једну од основних животних потреба - потреба за кретањем, што за одређене категорије становништва представља практично једини облик реализације њихових потреба. У планском периоду јавни превоз путника базираће се на аутобуском подсистему, при чему би за подручје плана требало спровести посебна саобраћајна истраживања да би се определио одговарајући систем јавног превоза путника.

Робно транспортни центар

Просторним планом Републике Србије предвиђена је изградња робно транспортног центра који је лоциран на граничном прелазу са БиХ (Павловића ћуприја), који треба да задовољи транспортно - дистрибутивно - складишне потребе на локалном нивоу као и за потребе региона. Улога робно транспортног центра је да омогући рационализацију микро и макро дистрибуције тако да у свом саставу најчешће имају камионске и контејнерске терминале, берзу, складишне системе и одговарајуће пратеће службе.

Бициклистички саобраћај

Бициклистички саобраћај својим техничким карактеристикама омогућава да буде просторно вођен на различите начине. По правилу бициклисти бирају оптимални пут, тако да при планирању бициклистичких стаза треба тежити, у колико не постоје други разлози (дефицит простора у регулацији саобраћајница и сл) задржавању постојећих бициклистичких траса уз стварање услова за безбедно одвијање овог вида саобраћаја. Изразито повољна конфигурација терена и навике становништва да користе бицикл као превозно средство су добар предуслов да се бициклистичком саобраћају обезбеди неопходан простор. На просторима атрактивним за рекреативни бициклизам планирана је траса за бициклистички саобраћај, тј. независна бициклистичка стаза[8] на простору дуж СРП „Засавица“ [9].

Железнички саобраћај

Подручје Општине Богатић добило је на значају превоза робе локалне привреде и трговине задржавањем коридора раније укинуте пруге Петловача - Богатић, чија би се обнова вршила према могућностима општина Богатић и Шабац, могућностима привреде и железнице, уз претходно утврђену оправданост улагања (дефинисано ППРС 2010 - 2020).

Ваздушни саобраћај

У складу са развојним програмима Републике Србије (ППРС 2010 - 2020) на подручју Општине Богатић могуће је у наредном периоду планирати аеродром (средње или мање величине) у сврху пословних и путничких путовања, спортских и пољопривредних активности и сл.

Мере заштите за несметано кретање деце, старих, хендикепираних и инвалидних лица[10]

Тротоари и пешачке стазе, пешачки прелази, места за паркирање и друге површине у оквиру улица, тргова, шеталишта, паркова и игралишта по којима се крећу лица са посебним потребама у простору су међусобно повезани и прилагођени за оријентацију и са нагибима који не могу бити већи од 5% (1:20), а изузетно 8,3% (1:12).

Највиши попречни нагиб уличних тротоара и пешачких стаза управно на правац кретања износи 2%.

Шеталишта у оквиру јавних зелених и рекреативних површина су добро осветљена, означена и са обезбеђеним местима за одмор са клупама дуж праваца кретања; клупе треба да имају седишта на висини од приближно 45 цм и рукохвате на висини од приближно 70 цм изнад нивоа шетне стазе, поред клупа се обезбеђује простор површине 110 x 140 цм за смештај инвалидских колица.

Ради несметаног кретања лица у инвалидским колицима ширина уличних тротоара и пешачких стаза износи најмање 180 цм, а изузетно 120 цм, док ширина пролаза између непокретних препрека износи најмање 90 цм. Површина шеталишта је чврста, равна и отпорна на клизање. На трговима или на другим великим пешачким површинама, контрастом боја и материјала обезбеђује се уочљивост главних токова и њихових промена у правцу.

У коридору основних пешачких кретања не постављају се стубови, рекламни панои или друге препреке, а постојеће препреке се видно обележавају.

Делови зграда као што су балкони, еркери, висећи рекламни панои и сл., као и доњи делови крошњи дрвећа, који се налазе непосредно уз пешачке коридоре, уздигнути су најмање 250 цм у односу на површину по којој се пешак креће.

Пешачке прелазе опремљене светлосним сигналима на којима коловоз прелази већи број слепих особа или особа са оштећеним видом потребно је опремити и посебном звучном сигнализацијом, а на местима где коловоз прелази већи број деце (обданиште, школа и сл.) пешачке прелазе је потребно опремити светлосном сигнализацијом са најавом и звучном сигнализацијом.

---

[8] Независна бициклистичка стаза је саобраћајна површина намењена бициклистичком саобраћају, независно вођеном од других видова саобраћаја и физички одвојена од осталих саобраћајних површина.

[9] Преузето из Просторног плана подручја посебне намене специјалног резервата природе "Засавица", ЈП Завод за урбанизам Војводине - Нови Сад

[10] Правилник о условима за планирање и пројектовање објеката у вези са несметаним кретањем деце, старих, хендикепираних и инвалидних лица ("сл. гласник рс", бр. 18/97)

За савладавање висинске разлике између тротоара и коловоза могу се користити закошени ивичњаци, са ширином закошеног дела од најмање 45 cm и максималним нагибом закошеног дела од 20% (1:5).
Места за паркирање возила која користе лица са посебним потребама у простору предвиђају се у близини улаза у стамбене зграде, објеката за јавно коришћење и других објеката и означавају се знаком приступачности. Најмања ширина места за паркирање возила са посебним потребама у простору износи 350 cm.

Предвиђа се:

- за јавне гараже, јавна паркиралишта, као и паркиралишта уз објекте за јавно коришћење и веће стамбене зграде, најмање 5% места од укупног броја места за паркирање;
- на паркиралиштима са мање од 20 места која се налазе уз амбуланту, апотеку, продавницу прехрамбених производа, пошту, ресторан и дечји вртић, најмање једно место за паркирање;
- на паркиралиштима уз бензинске пумпе, ресторане и мотеле поред државних путева првог и другог реда 5% места од укупног броја места за паркирање, али не мање од једног места за паркирање;
- на паркиралиштима уз домове здравља, болнице, домове старих и друге веће здравствене и социјалне установе, као и друге објекте који претежно служе лицима са посебним потребама у простору, најмање 10% места од укупног броја места за паркирање.

На стајалиштима јавног превоза, предвиђа се плато (перон) за пешаке ширине најмање 200 цм, а на стајалиштима у близини школских објеката, као и на стајалиштима подземне и приградске железнице, плато за пешаке ширине најмање 300 cm.
Висина платоа (перона) одговара висини првог улазног степеника возила јавног превоза или пода вагона, а када се користе возила са високим првим степеником, на висини која је до 18 цм нижа од првог степеника возила.

1.8.2. Водопривредна инфраструктура

Прва фаза дугорочног развоја комуналне инфраструктуре карактерисаће се завршавањем почетног инфраструктурног опремања готово свих насеља у Општини, изградњом општинског водовода. Изградња водовода (са изворишта у Богатићу) за већину села у Општини створила би све потребне предуслове за бржу урбанизацију села и повећала атрактивност примене коцепта семиурбанизације, те се на овом плану може очекивати значајан успех већ у наредних неколико година, што ће се одразити и на знатније повећање комуналне потрошње.

Један од највећих подухвата на плану развоја комуналне инфраструктуре несумљиво представља заокруживање изградње водовода у осталим сеоским насељима, дугачког више дестина километара. Тиме ће се завршити са иницијалним прагом инфраструктурне опремљености. Овај општински водовод биће у перспективи повезан и са читавим регионалним водоводним системом, о чему треба водити рачуна при његовој изградњи, посебно због топографских одлика терена, које захтевају већи број водоторњева и црпних станица. Сама изградња би требало да почне 2012. године, а довршиле би се до краја планског пеиода (2020.г.). Потрошња воде повећала би се са садашњих 491.000 m³ на преко 2,5 милиона m³ крајем планског периода (од чега око 1 милион m³ крајем планског периода у самом Богатићу).
До краја планског периода Богатић ће имати око 9.000 становника, док би Бадовинци, као друго насеље по величини, могло имати око 6.000 становника. Ова два насеља би стога могла имати изразито градски карактер, са комплетно опремљеним комуналним мрежама. То значи да ће бити остварен и наредни праг инфраструктурног развоја, који обухвата и изградњу канализационог система, као и потпунију уређеност свих потребних јавних градских површина.
Канализациона мрежа, са потребним пратећим објектима, требало би да се заврши до 2020. године, и да обухвати око 20.000 становника. Иако се Стратегијом локалног одрживог развоја у Општини Богатић, предвиђа да водоснабдевањем и каналисањем отпадних вода буду обухваћена

сва насеља у Општини, због недостатка финансијских средстава, у осталим насељима септичке јаме ће због мале густине насељености моћи да задовоље све до краја 2020. године.

1.8.2.1. Водоснабдевање

Генералном пројектом водоснабдевања насеља у општини Богатић - „Balby Internacional“- Београд 1999.године), опредељен је начин снабдевања санитарном водом насеља у општини Богатић са постојећег изворишта санитарне воде у самом насељу Богатић, уз неопходно повећање капацитета постојећег изворишта.

1.8.2.1.1. Процена потреба за санитарном водом

На основу демографске анализе , извршена је процена броја стновника општине Богатић по насељима (са становишта сигурности, определили смо се за стару методу) – и дата је табелом «ПРОГНОЗА ПОТРЕБА ЗА ВОДОМ НАСЕЉА ОПШТИНЕ БОГАТИЋ».

За процену потреба за санитарном водом , усвојена је специфична потрошња воде од 250l/ст/дан, у коју улази: количина воде која се користи у домаћинству, за кување, прање, купање, појење стоке,заливање башти, поливање и прање улица, јавни водоскоци , градско зеленило , јавне чесме, потрошња воде у болницама, школама, предузећима и мања потрошња у индустрији, за гашење пожара и сл.

Обзиром на неравномерност потрошње у току године и у току дана, усвојени су следећи коефицијенти неравномерности :

- дневни коефицијент неравномерности – Кдн=1.50;
- часовни коефицијент неравномерности – Кх=1.50;

ПРОГНОЗА ПОТРЕБА ЗА ВОДОМ НАСЕЉА ОПШТИНЕ БОГАТИЋ				
Насеље	Број становника 2021 године	Потребна количина воде (l/s)	Максимална дневна потрошња	Максимална часовна потрошња
(а)	(б)	(в)	(д)	(е)
		Q=(b) x 250/24/3600	Qmax dn= (в)x 1,5	Qmax x= (д)x 1,5
Бадовинци	**6104**	17,66	26,49	39,74
Баново Поље	**1.656**	4,79	7,19	10,78
Белотић	**1.883**	5,45	8,17	12,26
Богатић	**8.717**	25,22	37,83	56,75
Глоговац	**1.070**	3,10	4,64	6,97
Глушци	**2.500**	7,23	10,85	16,28
Дубље	**3.343**	9,67	14,51	21,76
Клање	**3.620**	10,47	15,71	23,57
Метковић	**1.235**	3,57	5,36	8,04
Очаге	**410**	1,19	1,78	2,67
Салаш Црнобарски	**1.250**	3,62	5,43	8,14
Совљак	**590**	1,71	2,56	3,84
Узвеће	**1.200**	3,47	5,21	7,81
Црна Бара	**2.330**	6,74	10,11	15,17
укупно општина Богатић	**35908,00**	**103,90**	**155,85**	**233,78**

Процене потребних количина санитарне воде за снабдевање насеља општине Богатић до 2021.године, процењени су на: q=233.78 l/s. Насељу Богатић потребна је четвртина укупне количине санитарне воде општине Богатић.

1.8.2.1.2. Водоводна мрежа

За повезивање изворишта у Богатићу са свим насељима општине, потребно је изградити око 136500,00м примерне водоводне мреже и то :

Од изворишта у Богатићу, ка центру Богатића, ппредвиђен је потис профила ø300мм, а одатле дуж локалног пута ка Бановом Пољу, вод профила ø 150mm. Почев од изворита у Богатићу , дуж пруге Шабац –Лозица а у смеру Лознице, планира се потис профила ø 400мм до раскрснице локалних путева за Дубље и Клење, где се планира рачвање цевовода на два : један профила ø 300mm ка центру Клењуа и други профила ø 250mm ка центру Дубља.
Од центра Клења , планирају се два цевовода и то : локалним путем до центра Бадовинаца , профила ø 200mm и локалним путем до центра Салаша Црнобарског, такође профила ø 200mm.
Од центра Слаша Црнобарског, до центра Глоговца и Црне Баре, планира се вод профила ø150mm.
Од центра Дубља, локалним путем до центра Белотића, планира се вод профила ø 250mm, а од центра Белотића, до центра Метковића , вод профила ø 200mm. Од центра Метковића , до центра Глушаца и до центра Глушаца до центра Узвећа , планиран је вод профила ø 150mm.

СТРУКТУРА ПЛАНИРАНЕ ПРИМАРНЕ ВОДОВОДНЕ МРЕЖЕ ПО ПРЕЧНИЦИМА

бр.	пречник примарног цевовода(mm)	дужина (m)	дужина (%)
1.	500	405,00	0,66
2.	400	2250,00	3,64
3.	300	6625,00	10,70
4.	250	3000,00	4,84
5.	200	19975,00	32,27
6.	150	29645,00	47,89
УКУПНО :		61900,00	100,00

1.8.2.1.3. Остали објекти на мрежи

Водоводни систем општине Богатић, функционисаће тако, што ће **пумпе у бунарима** на изворишту, захватати воду из подземља и пумпати у примарну водоводну мрежу , којом ће се вода транспортовати до резервоара по насељима (осим до Узвећа и Бановог Поља , где би вода долазила преко постројења за повећање притиска) .

Црпне станице у насељима , имају функцију захвата воде из резервоара и дистрибуцеије исте до потрошача.
Планирано је 12 црпних станица у водоводном систему општине Богатић, с тим што Глоговац и Совљак имају заједничку црпну станицу, а у Богатићу није планирана црпна станица , обзиром да је питање притиска решено преко постојећег водоторња.
Станице за повећање притиска (Узвеће и Баново Поље), имају задатак да повећају притисак у водоводној мрежи кад нормалини притисак у мрежи није довољан да би се до одређених места потрошње доводило довољно воде одговарајућег притиска .

ПРЕГЛЕД ПЛАНИРАНИХ ЦРПНИХ СТАНИЦА И РЕЗЕРВОАРА (ПО НАСЕЉИМА) У ВОДОВОДНОМ СИСТЕМУ ОПШТИНЕ БОГАТИЋ

Црпна станица	Притисак (bara)	запремина хидрофорског постројења(l)	запремина резервоара (m3)
Бадовинци	3,3	3 x 8000	2 x 400
Баново Поље	2,8	2 x 3000	200
Белотић	2,8	2 x 4000	200
Глоговац и Совљак	2,9	2 x 3000	200
Глушци	3,2	2 x 5000	200
Дубље	3,5	3 x 5000	400
Клање	2,9	3 x 4000	300
Метковић	2,8	1 x 5000	200
Очаге	2,8	1 x 3000	150
Салаш Црнобарски	3,2	2 x 3000	150
Узвеће	2,7	1 x 4000	150

Црна Бара	2,8	2 x 4000	300
Богатић	-	-	2 x 400
укупно :	-	-	4050

1.8.2.1.4.Припрема сирове воде која се захвата из подземља (пре дитрибуирања у водоводну мрежу)

Водоводни систем општине Богатић , снабдеваће се водом из постојећег изворишта, црпљењем воде из подземља , чији квалитет је добар, тако да се пре упуштања у водоводну мрежу, вода само хлорише , како би се остварила и бактериолошка исправност.
Хлорисање воде , обављаће се у оквиру постојећег изворишта (чији капацитет ће се повећати).

1.8.2.1.5. Зоне санитарне заштите изворишта

Правилником о начину одређивања и одржавања зона санитарне заштите изворишта водоснабдевања (Сл. гласник СРС, бр, 92/08), дефинисани су услови за формирање три зоне санитарне заштите изворишта.

Зона непосредне заштите изворишта, опредељена је у складу са члановима 6. и 7. Правилника начину одређивања и одржавања зона санитарне заштите изворишта водоснабдевања („Сл.гласник РС , бр. 92/08“).

Зона непосредне заштите (зона строгог надзора - Прва зона): Зона непосредне заштите изворишта, опредељена је у складу са члановима 6. и 7 Правилника начину одређивања и одржавања зона санитарне заштите изворишта водоснабдевања („Сл.гласник РС , бр. 92/08“).
Према поменутом Правилнику, **зона непосредне заштите** или зона строгог надзора (**Прва зона санитарне заштите**) представља простор око водозахватног објекта, које се обезбеђује ограђивањем (ограђени простор 450,00m x 200,00m око бунара и зграде за хлорисање у површини од 9,0ha) и где је приступ дозвољен само лицима овлашћеним од стране корисника објекта која су задужена за одржавање и остале интервенције на истом. Ова зона треба да обухвата простор од најмање 10 м у околини објекта.

У првој зона санитарне заштите изворишта подземне воде, врши се засађивање декоративног зеленила, растиња које нема дубок корен а може се користити као сенокос.

Одржавање и обележавање зона санитарна заштите

Услови који се у зонама санитарне заштите морају испоштовати, дефинисани су у члановима 27, 28, 29, 30 , 31, 32 и 33 наведеног Правилника .

Зона трећа - шира зона заштите изворишта: у трећој зони не могу се градити или употребљавати објекти и постројења, користити земљиште или вршити друге делатности, ако то угрожава здравствену исправност воде на изворишту, и то:

1) Трајно подземно и надземно складиштење опасних материја и материја које се не смеју директно или индиректно уносити у воде;
2) Производња, превоз и манипулисање опасним материјама и материјама које се не смеју директно или индиректно уносити у воде;
3) Комерцијално складиштење нафте и и нафтних деривата;
4) Испуштање отпадне воде и воде која је служила за расхлађивање индустријских постројења;
5) Изградња саобраћајница без канала за одвод атмосферских вода;
6) Експлоатација нафте, гаса, радиоактивних материја, угља и минералних сировина;
7) Неконтролисано депоновање комуналног отпада, хаварисаних возила, старих гума и других материја и материјала из којих се могу ослободити загађујуће материје испирањем или цурењем;
8) Неконтролисано крчење шума;
9) Изградња и коришћење ваздушне луке;

10) Површински и подповршински радови, минирање тла, продор у слој који застире подземну воду и одстрањивање слоја који застире водоносни слој, осим ако ти радови нису у функцији водоснабдевања;
11) Одржавање ауто и мото трка.

Зона друга – ужа зона заштите (односи се на целу парцелу на којој је оно смештено изворište , дефинсана је на 650,00m x 500,00m у површини од 32.50ha **):** у другој зони не могу се градити или употребљавати објекти и постројења, користити земљиште или вршити друге делатности, ако то угрожава здравствену исправност воде на изворишту, и то:

1) Изградња или употреба објеката и постројења, коришћење земљишта или вршење друге делатности из члана 27. Наведеног правилника;
2) Стамбена изградња;
3) Употреба хемијског ђубрива;
4) Употреба хербицида, пестицида и инсектицида;
5) Узгајање, кретање и испаша стоке;
6) Камповање, вашари и друга окупљања људи;
7) Изградња и коришћење спортских објеката;
8) Изградња и коришћење угоститељских и других објеката за смештај гостију;
9) Продубљивање корита и вађење песка и шљунка;
10) Формирање нових гробаља и проширење капацитета постојећих.

Зона прва - непосредна зона заштите изворишта: у првој зони не могу се градити или употребљавати објекти и постројења, користити земљиште или вршити друге делатности, ако то угрожава здравствену исправност воде на изворишту, и то:

1) Изградња или употреба објеката и постројења, коришћење земљишта или вршење друге делатности из члана 28. Наведеног правилника;
2) Постављање уређаја, складиштење опреме и обављање делатности који нису у функцији водоснабдевања;
3) Кретање возила која су у функцији водоснабдевања ван за то припремљених саобраћајница, прилаз возилима на моторни погон који нису у функцији водоснабдевања, коришћење пловила на моторни погон, одржавање спортова на води и купање људи и животиња;
4) Напајање стоке;
5) Узгајање рибе ради комерцијалног изловљавања.

Приступ зони I дозвољен је лицу запосленом у водоводном предузећу.

Правно лице или предузетник који управља водоводним системом, приступ зони I може изузетно, у оправданим случајевима, дозволити и другом лицу.

О посетиоцу зоне I из претходног става води се посебна евиденција која садржи личне податке посетиоца, период и разлог посете.

Положај водозахватних грађевина у простору дефинише се географским координатним тачкама.

Границе зоне заштите у Елаборату о зонама санитарне заштите изворишта приказује се податком о величини површине зоне заштите и то:

1) За прву зону дефинише се навођењем броја катастрске парцеле и катастарске општине на којој се формира или положајем преломних тачака полигона израженог преко геодетских координата;
2) За другу и трећу зону, дефинише се положајем преломних тачака полигона израженог преко геодетских координата.

Природна граница зоне санитарне заштите одређена на основу критеријума из наведеног правилника, налази се унутар изломљене линије која се одређује геодетским координатама.

Граница прве и друге зоне на терену обележава се видљивим ознакама (у даљем тексту ознака).

Ознака се прави од постојаног материјала и поставља се на месту улаза саобраћајнице и пешачке стазе у зону санитарне заштите, као и на погодно одабраној локацији на граници зоне санитарне заштите или коридора саобраћајнице и пешачке стазе, на начин да омогућава обавештеност пролазника о приступању зони санитарне заштите.

Ознака има облик правоугаоника димензија 1000 х 800 мм и поставља се на два метална стуба минималне висине 1000 мм.

На ознаци се исписује хоризонтално и вертикално центрирани текст чији садржај и величина зависи од врсте зоне санитарне заштите и то:

1) Реч „зона“ словима величине 75 mm, испод које са размаком између редова од 50 мм стоје речи „непосредне заштите“ словима величине 75 mm, испод које са размаком између редова од 50 mm стоје речи „забрањен“ словима величине 75 mm, испод које са размаком између редова од 50 mm стоје речи „приступ незапосленим“ словима величине 75 mm, испод које са размаком између редова од 50 mm стоје речи „изворište“ словима величине 75 mm, испод које са размаком између редова од 50 mm словима величине 75 mm стоји назив изворишта;
2) Реч „опрез“ словима величине 75 mm, испод које са размаком између редова од 50 mm стоји реч „зона“ словима величине 75 mm, испод које са размаком између редова од 50 mm стоје речи „уже заштите“ словима величине 75 mm, испод које са размаком између редова од 50 mm стоји реч „изворište“ словима величине 75 mm, испод које са размаком између редова од 50 мм словима величине 75 mm стоји назив изворишта;

Основна боја ознаке је бела, а слова су црвене боје.

1.8.2.2. Сакупљање и евакуација санитарно-фекалних отпадних вода

1.8.2.2.1 Општински фекални канализациони систем - Банов Брод

За део насеља општине Богатић: Богатић, Белотић, Клење, Дубље, Глоговац, Совљак , Црна Бара и Баново Поље, претходном документацијом (Главном пројектом потисног цевовода од црпне станице «Богатић» до реципијента реке Саве и Главним пројектом секундарне канализационе мреже, канализационог система насеља Богатић- „Balby Internacinal „-Београд, 1998.године), предвиђена је изграња општинског канализационог система.

Главни канализациони колектор од насеља Богатић до излива у реку Саву, укупне дужине око 11500,00m , већим делом је изграђен, али још није стављен у функцију . Од насеља Богатић - ка реци Сави , примарни потисни коектор има пречник ø450mm у дужини од око 6990,0m, а у дужини од око 4510,00m , пречник ø500mm.

Главни канализациони колектор, функционисаће под притиском, а на њему ће бити изграђене три канализационе црпне станице и то: у насељу Богатић, у насељу Совљак (са Глоговцем) и у насељу Црна Бара. Како би се предупредио хидраулички удар у цевоводу, односно ради превазилажења пробема надпритиска у цевоводу, уз црпне станице, планира се и изградња комора за прекид притиска .

Насеља Клење, Белотић и Дубље, биће повезана на главни канализациони колектор, преко примарних канализационих колектора профила ø250mm и преко три фекалне канализационе црпне станице: (Дубље, Белотић и Клење).

Насеље Баново Поље, потребно је прикључити посебним примарним канализационим колектором профила ø300mm, до локације постројења за пречишћавање отпадних вода «Баново Поље».

КОЛИЧИНЕ САНИТАРНО-ФЕКАЛНИХ ОТПАДНИХ ВОДА КАНАЛИЗАЦИОНОГ СИСТЕМА БАНОВО ПОЉЕ МЕРОДАВНЕ ЗА ДИМЕНЗИНИСАЊЕ КОЛЕКТОРА

Насеље	Број становника 2021	Потребна количина воде (l/s)	Максимална дневна потрошња	Максимална часовна потрошња
(а)	(б)	(в)	(д)	(е)
		Q=(b) x 250/24/3600	Qmax dn= (в)x 1,5	Qmax x= (д)x 1,5
Баново Поље	**1.656**	4,79	7,19	10,78
Белотић	**1.883**	5,45	8,17	12,26
Богатић	**8.717**	25,22	37,83	56,75
Глоговац	**1.070**	3,10	4,64	6,97
Дубље	**3.343**	9,67	14,51	21,76
Клање	**3.620**	10,47	15,71	23,57
Совљак	**590**	1,71	2,56	3,84
Црна Бара	**2.330**	6,74	10,11	15,17

укупно канализациони систем Б.Поље	**23209,00**	**67,16**	**100,73**	**151,10**

1.8.2.2.2 Општински фекални канализациони систем - Салаш Црнобарски

Сакупљене санитарно-феклане отпадне воде насеља Салаш Црнобарски, Бадовинци и Очаге, потребано је заједничким канализационим системом евакуисати до реципијента –реке Дрине .

На месту излива у реку Дрину, предвидети постојење са пречишћавање отпадне воде - ППОВ „Салаш Црноарски“.

За потребе евакуација санитарне отпадне воде, предвиђен је примарни канализациони колектор , под притиском , миниманог профила ø300mm.

КОЛИЧИНЕ САНИТАРНО-ФЕКАЛНИХ ОТПАДНИХ ВОДА КАНАЛИЗАЦИОНОГ СИСТЕМА САЛАШ ЦРНОБАРСКИ МЕРОДАВНЕ ЗА ДИМЕНЗИОНИСАЊЕ КОЛЕКТОРА

Насеље	Број становника 2021	Потребна количина воде (l/s)	Максимална дневна потрошња	Максимална часовна потрошња
(а)	(б)	(в)	(д)	(е)
		Q=(b) x 250/24/3600	Qmax dn= (в)x 1,5	Qmax x= (д)x 1,5
Бадовинци	**6104**	17,66	26,49	39,74
Салаш Црнобарски	**1.250**	3,62	5,43	8,14
Очаге	**410**	1,19	1,78	2,67
укупно канализациони систем С.Црнобарски	**7764,00**	**22,47**	**33,70**	**50,55**

1.8.2.2.3 Општински фекални канализациони систем- Дреновац

Сакупљене санитарно-феклане отпадне воде насеља Глушци ,Метковић и Узвеће, потребано је заједничким канализационим системом евакуисати, заједно са отпаднимводама насеља општине Шабац: Мачвански Причиновић, Шеварице и Дреновац, до реципијента –реке Саве .

На месту излива у реку Саву, предвидети постојење sa пречишћавање отпадне воде - ППОВ „Дреновац“ .

За потребе евакуација санитарне отпадне воде, предвиђен је примарни канализациони колектор, под притиском, миниманог профила ø300mm.

КОЛИЧИНЕ САНИТАРНО-ФЕКАЛНИХ ОТПАДНИХ ВОДА КАНАЛИЗАЦИОНОГ СИСТЕМА ДРЕНОВАЦ (ЗА ДЕО НАСЕЉА У ОПШТИНИ БОГАТИЋ) - МЕРОДАВНЕ ЗА ДИМЕНЗИОНИСАЊЕ КОЛЕКТОРА

Насеље	Број становника 2021	Потребна количина воде (l/s)	Максимална дневна потрошња	Максимална часовна потрошња
(а)	(б)	(в)	(д)	(е)
		Q=(b) x 250/24/3600	Qmax dn= (в)x 1,5	Qmax x= (д)x 1,5
Глушци	**2.500**	7,23	10,85	16,28
Метковић	**1.235**	3,57	5,36	8,04
Узвеће	**1.200**	3,47	5,21	7,81
укупно канализациони систем Дреновац	**4935,00**	**14,28**	**21,42**	**32,13**

1.8.2.3. Сакупљање и евакуација атмосферских вода и заштита од великих вода реке Саве и реке Дрине

1.8.2.3.1. Заштита великих вода реке Саве и реке Дрине

У циљу заштите плодних ораница општине Богатић од попплавих вода река Саве и Дрине, неопходно је предузети мере на реконструкцији постојећих насипа и изградњи нових деоница заштитних насипа и то :

- реконструкција деснообалног насипа реке Саве на деоници од Бановог Поља до Црне Баре у дужини од око 7,0 km;

- реконструкција деснообалног насипа реке Дрине на деоници око Црне Баре у дужини од око 3,6 km ;

-изградња (наставак радова) на изградњи деснообалног заштитног насипа (за заштиту од великих поплавних вода реке Дрине подручја општине Богатић од Бадовинца према Лозничком Пољу у дужини од око 6,00 km ;

1.8.2.3.2. Мере на одржавању постојеће и изградњи нове каналске мреже за евакуацију атмосферских вода

Сакупљаље и евакуација атмосферских вода , обавља се системом отоворених канала у свим насељима општине .

Општина Богатић , подељена је у водопривредном смислу на три слива и то : Битвански, Слив Средњемачванског Канала и Слив Доњомачванског канала.

У циљу заштире постојеће каналске мреже, неопходо је примењивати следеће заштитне мере :

- не деловима изграђене каналиске мреже са обе стране корита канала неопходно је поставити заштити појас минималне ширине по 5,0m , од горњих ивица протицајног профила (за потребе инспекцијских стаза) на којима се не сме ништа градити ;

- код укрштања инфраструктурних објеката са водотоцима , потоцима и каналима, морају се испоштовати :

- горња ивица заштиене цеви објекта мора бити на минимално 1,5 m , испод нивелете дна нерегулисаних водотока и минимлно 1,0 m, испод нивелете дна регулисаних корита водотока и канала , уз прописно обележавање ових места и примену техничких мера заштите;
- код укрштања инфраструктурих објеката са водотоцима и каналима у зони мостова , преко носећих конструкција , ДИК , мора имати сигурносу висину – зазор од минимум 0,8 m до 1,0 m у односу на коту велике меродавне воде водотока;

- нивелете планираних мостова и прелаза преко водотока и канала, морају бити тако одређене до доње ивице конструкција објеката (ДИК) имају потребан зазор од минимум 0,8 m до 1,0 m у односу на велику меродавну воду водотока;

У **Битванском сливу** , неопходно је предузети радове на изградњи предвиђене каналске мреже и то : систем канала Просје, Црна , Бара , Калуше, Дуга Бара, Рибњак , Живице, Журава, Ракит3, Бељиште, Луг ,Божићевка 1, Куглице, Јабуковац, Раповица и Јабука у сливу постојећих канала: Рибњак , Ракит и Пољевине у атару села Баново Поље, Глушци и Совљак, као и систем канала Зелена Бара и Пољанско у сливу постојећег канала Модран , односно Бакарни Батар у атару насеља Баново Поље.

У **Средњемачванском сливу** , неопходно је предузети радове на изградњи предвиђене каналске мреже и то: систем канала Митровац у сливу канала Ново Поље 2 и Митровац , а у атару насеља Богатић.

У **Доњомачванском сливу**, неопходно је предузети радове на изградњи предвиђене каналске мреже и то: систем канала Глиговац, Свето Поље, Виноградац у сливу канала Свето Поље 2, а у атару насеља Богатић и Метковић.

1.8.2.3.3. Наводњавање земљишта

Постојећи природни водотоци, као и мрежа водопривредних канала у општини Богатић, користи се искључиво за одоводњавање земљишта. Обзиром на велику потребу за заливањем земљишта у периодима великих летњих суша, потребно је дати тим каналима вишеструку намену , односно опремити их додатном опремом , тако да се могу користити и за наводњавање.

На захтев инвеститора ЈВП «Србијаводе» из Београда , урађен је Идејни пројекат наводњавања сложеног подсистема CSN6 (F=10 900 ha) регионалног хидросистема снабдевања водом Мачве-Институт за водопривреду „Јарослав Черни-Београд, 2004 .године , којим је дефинисана потребна опрема и објекти на мрежи постојећих водопривредних канала у сливу Доњомачванског канала у делу слива Каловица, неопходних за ставњаље у функцију истих као - мреже канала за наводњавање земљишта.

Идејни пројекат сложеног подсистем 6, обухвата површину око 10.900 ha насталу повезивањем 2 основна подсистема:

- основног подсистема ДМК површине 9.200 ha,
- дела основног подсистема Каловица, површине око 1.700 ha.

КАРТА ПРОСТОРНОГ РАСПОРЕДА ПОТРЕБНЕ ВОДЕ ЗА НАВОДЊАВАЊЕ

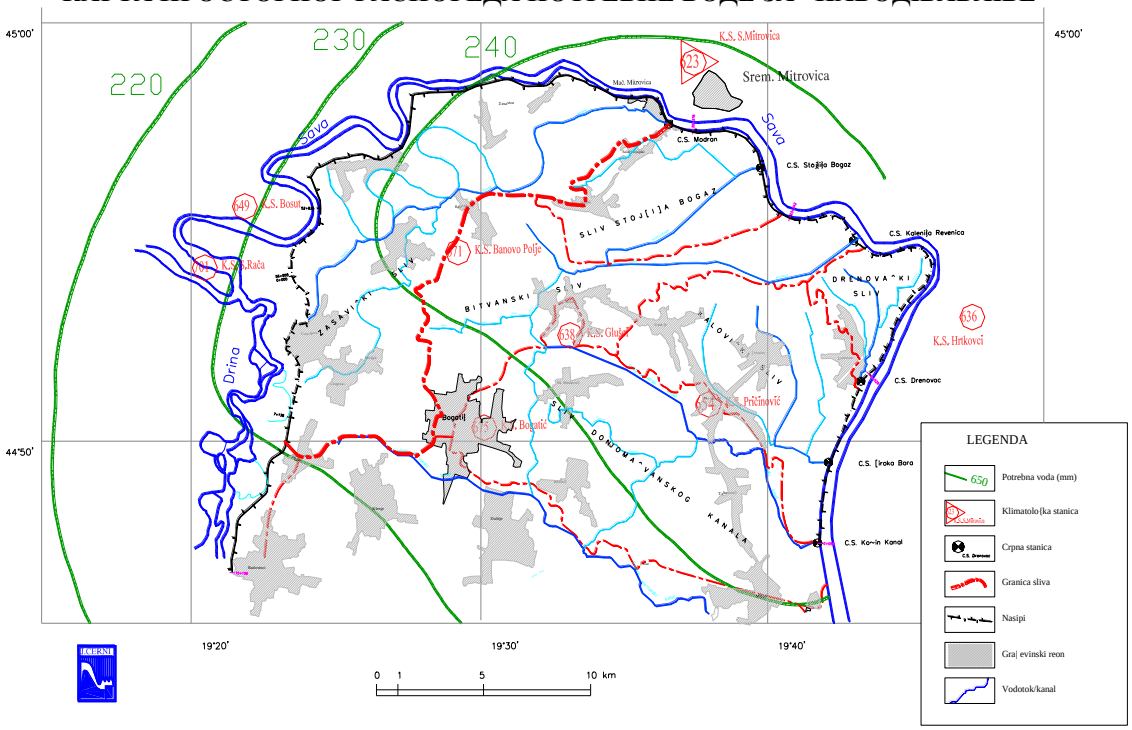

КАРТА ПОГОДНОСТИ ЗЕМЉИШТА ЗА НАВОДЊАВАЊЕ

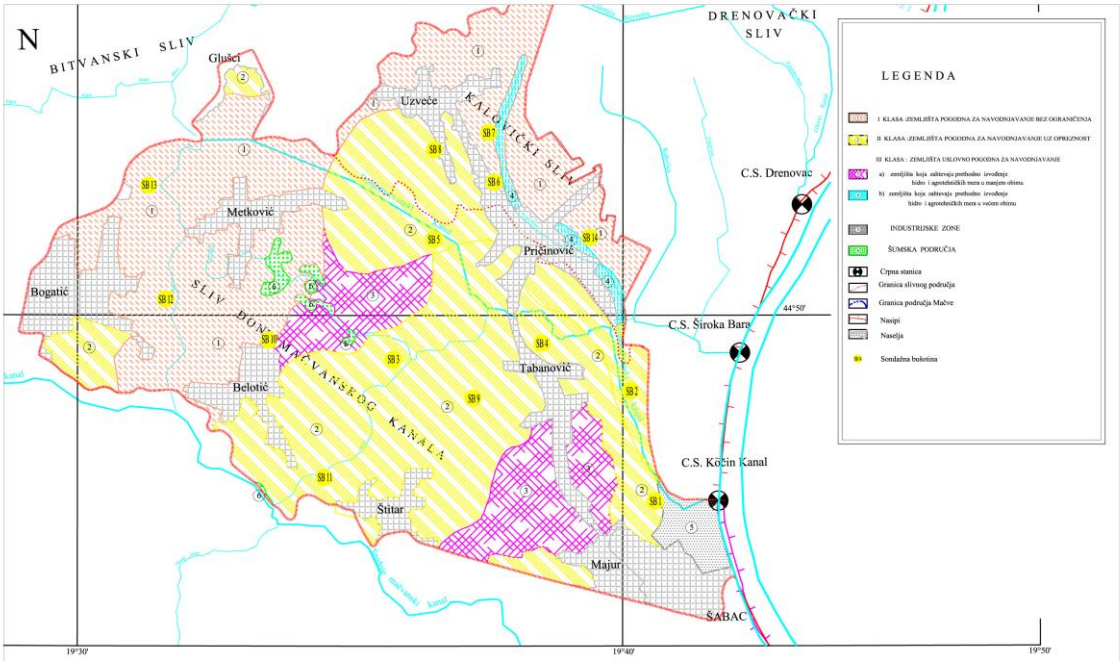
N
BITVANSKI SLIV
DRENOVAČKI SLIV
KALOVIČKI SLIV
SLIV BON MAČVANSKOG KANALA
Glušci
Uzveče
Metković
Pričinović
Bogatić
Belotić
Tabanović
Štitar
Majur
ŠABAC
C.S. Drenovac
C.S. Široka Bara
C.S. Kočin Kanal
44°50'
19°30'
19°40'
19°50'
LEGENDA
I KLASA :ZEMLJIŠTA POGODNA ZA NAVODNJAVANJE BEZ OGRANIČENJA
II KLASA :ZEMLJIŠTA POGODNA ZA NAVODNJAVANJE UZ OPREZNOST
III KLASA : ZEMLJIŠTA USLOVNO POGODNA ZA NAVODNJAVANJE
a) zemljišta koja zahtevaju prethodno izvođenje hidro i agrotehničkih mera u manjem obimu
b) zemljišta koja zahtevaju prethodno izvođenje hidro i agrotehničkih mera u većem obimu
INDUSTRIJSKE ZONE
ŠUMSKA PODRUČJA
Crpna stanica
Granica slivnog područja
Granica područja Mačve
Nasipi
Naselja
Sondažna buketina

На основу детаљних анализа спроведених у Генералном пројекту оцењено је да су капацитети унутрашњих вода (подземне воде и локални водотоци) релативно скромни тако да нису обухваћени овим пројектом за димензионисање објеката.

Према спроведеним хидродинамичким прорачунима, а водећи рачуна о "климатолошком" типу издани, оцењено је да се у коначној фази изградње система за наводњавање Мачве, из подземља бунарима на подручју ЦСН6 може захватити око 0,5 m^3/s воде која води порекло од наводњавања околних површина и губитка воде из каналске мреже. Површине које би се потенцијално могле наводњавати коришћењем подземних вода распрострањене су у подсистему ЦСН6 око 15% од укупне површине за наводњавање или око 1600 ha.

Оцењено је да се за обезбеђење потребних (допунских) количина воде за наводњавање сложеног подсистема ЦСН6 разматрају два начина захватања и довођења спољних вода:

- Из реке Саве, би се вода црпном станицом за наводњавање препумпавала у постојећу каналску мрежу. Локација водозахвата за сложени подсистем ЦСН6 је дефинисана Пројектним задатком, где је дефинисано да се захват и довођење воде из Саве предвиди на месту постојећег гравитационог испуста црпне станице за одводњавање "Кочин канал."
- Из реке Дрине, са локацијом водозахвата на км 14+300 "САВКОВАЧА" (ЗД2), би се захватала вода и гравитацијом се уводила у каналску мрежу. Овај начин захватања воде је усаглашен са Генералним пројектом регионалног хидросистема снабдевања Мачве и предвиђен је као привремено решење (до почетка реализације сложеног подсистема "ЗД2"). У овом случају, поред великих иницијалних улагања у изградњу водозахвата на Дрини евидентно је да су експлоатациони трошкови мањи у односу на обезбеђење потребних количина воде из Саве.

Основна схема наводњавања *сложеног подсистема ЦСН6* довођењем воде пумпањем из Саве (Варијанта1) и гравитационг довода воде из Дрине (Варијанта2) приказана је на следећим сликама.

a) slučaj dovoda spoljnih voda pumpanjem

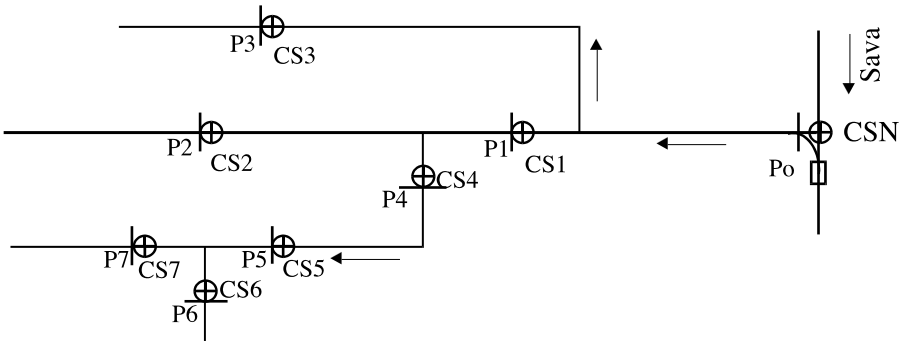

b) slučaj gravitacionog dovoda spoljnih voda

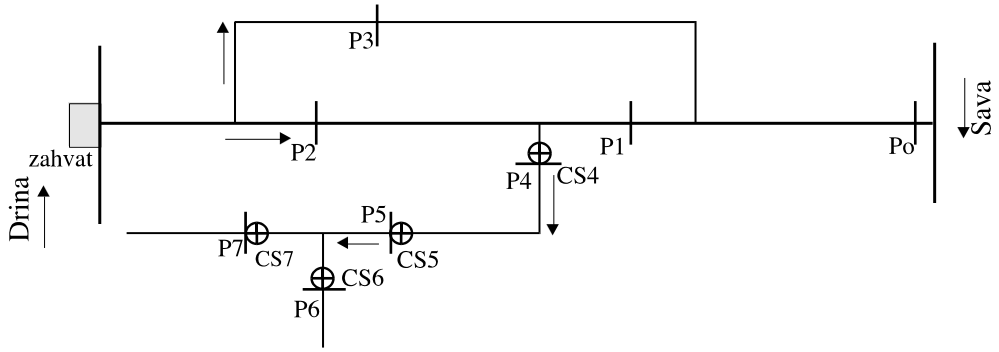

СН6КАРТА СЛОЖЕНОГ ПОДСИСТЕМА ЗА НАВИДЊАВАЊЕ ЦСН6

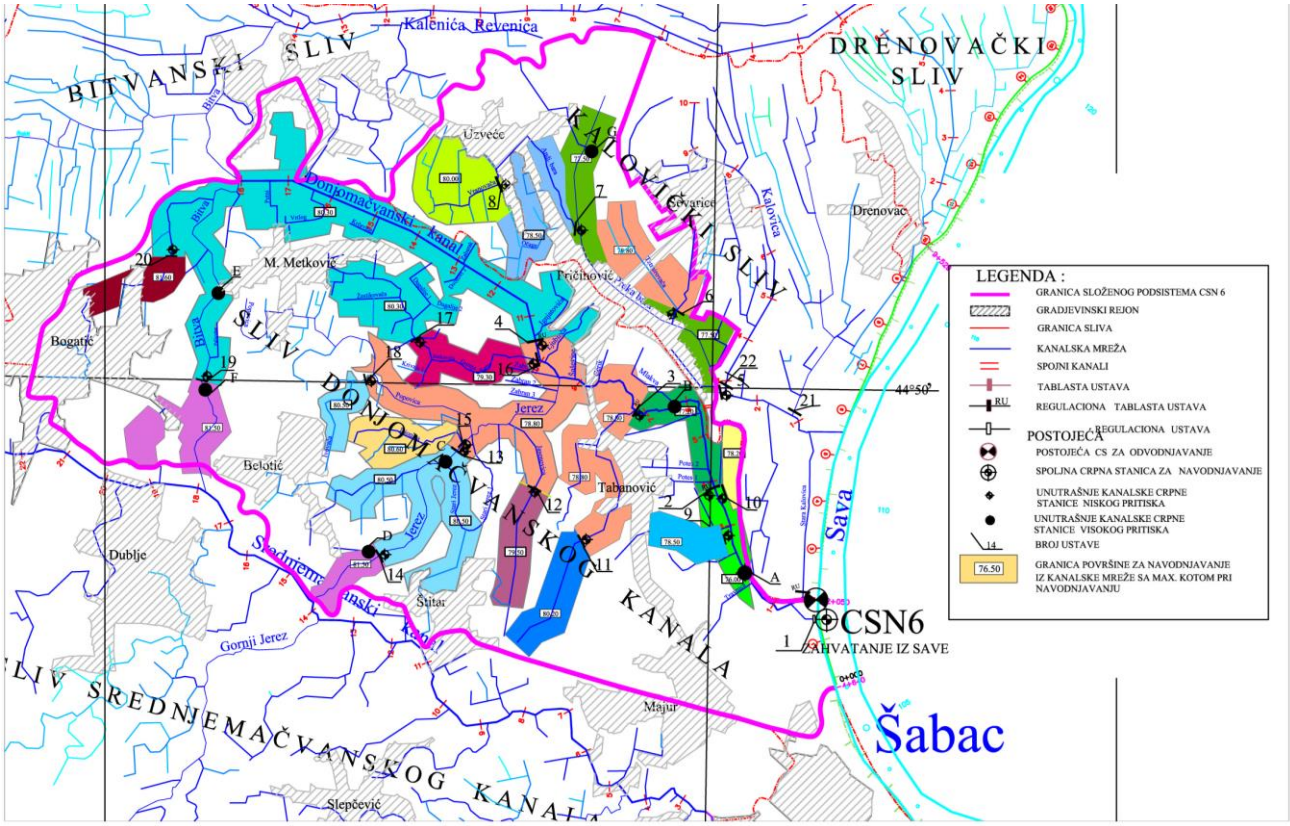

ВАРИЈАНТА 1

Повезивање делова основних подсистема Каловица и ДМК у сложен подсистем ЦСН6 извршено је само преко спојног постојећег канала Стара Каловица.
Овом прерасподелом омогућено је следеће:

- веће искоришћење унутрашњих дотицаја слива Каловица, јер се пуњење канала у сливу Каловица, који је везан спојним каналом Стара Каловица за ДМК врши унутрашњим водама паралелно са пуњењем каналских акумулација из самог ДМК-а.
- могућност даљег наводњавања пољопривредних површина нижих делова слива Каловица ван подсистема ЦСН6
- мањи број регулационих устава и спојних канала
- мањи енергетски трошкови и др.

ВАРИЈАНТА 2

Снабдевањем водом из Дрине преко водозахвата ЗД2 посредством доводног канала СМК извршено је повезивање основних подсистема Каловица и ДМК у сложен подсистем ЦСН6 преко новог спојног канала ДМК-Врановача и постојећег ДМК-Стара Каловица.Такође, предви|ен је и нови спојни канал ДМК-Дугајлије за гравитацино довођење воде у горњи део слива канала Каловица.

Овом прерасподелом омогућено је следеће:

- повећање површине директног захватања воде из каналске мреже
- смањења броја каналских црпних станица са знатном уштедом енергије.
- смањење специфичне цене цевне мреже лоцирањем већег броја црпних станица високог притиска са цевном мрежом са гравитационим захватањем на водозахватима из СМК, Битве и Јереза

- лоцирање већег броја црпних станица високог притиска и цевне мреже са хидрантима, са гравитационог захватањем на водозахватима из СМК, Битве и Јереза тако да је смањена дужина главних доводних цевовода до тежишта тих површина за наводњавање, што условљава и смањење специфичне цене цевне мреже.

* * *

a/ Укупна бруто површина за наводњавање у систему ЦСН6 гравитационим упуштањем и директним захватањем из каналских акумулација је ***само*** *у варијанти2* и износи 8148 ha или 74% од укупне површине система.

b/ Препумпавањем воде путем црпних станица ниског притиска у каналске акумулације и директним захватањем је *само у варијанти 1* и може се наводњавати 5 569 ha или 51% односно од укупне површине система.

c/ Укупна бруто површина за наводњавање црпним станицама и цевном мрежом високог притиска износи 3755 ha или 34% у варијанти1 односно 1176 ha или 11% у варијанти 2.

d/ Укупна бруто површина за наводњавање бунарским црпним станицама и цевном мрежом високог притиска износи у обе варијанте 1600 ha ili 15%

Укупно подмирење потреба за водом наведених подсистема, постиже се довођењем следећих количина :

- из Саве се захвата Q=3,2 m^3/s ради наводњавања од 9924 ha.
- из Дрине Q=3,6 m^3/s што омогућава наводњавање исте наведене бруто површине

Сумарни преглед основних карактеристика објеката у усвојеним схемама наводњавања за варијантна решења наводњавања ЦСН6 је дат у наредној табели:

Површине за наводњавање СЦН6 зависно од варијанте и шеме наводњавања

Варијанта (број)	Назив варијанте	Изворишта за наводњавање	Површине за наводњавање основног подсистема (ha)		Површине за наводњавање (ha) (%)				Укупна површина за наводњавање (ha)
					Гравитацијом	Пумпањем			
			Naziv	F_N	F_G	F_{CS} (уставе и ЦС)	F_{CM} (цевна мрежа) каналска CS	F_{CM} (цевна мрежа) бунарска CS	
1	Сложен подсистем ЦСН6 водозахват ЦС "Кочин Канал"	унутрашње воде и Сава	ДМК	9 178	/	5 569	3 755	1 600	10 924
			Каловички	1 746					
			∑F (%)	10 924	/	51%	34 %	15 %	10 0%
			∑F (%)*	***7 650***		***3 900***	***2 630***	***1 120***	***70%***
2	Сложен подсистем ЦСН6 водозахват "Савковача"ЗД 2	унутрашње воде и Дрина	ДМК	9 178	8 148	/	1 176	1600	10 924
			Каловички	1 746					
			∑F (%)	*10 924*	*74,0(%)*	*/*	*11 ,0%*	*15,0(%)*	*100%*
			∑F (%)*	***7 650***	***5 705***	*/*	***825***	***1 120***	***7650***

Ознака:

***)** Редукована (изведена) нето површина за наводњавање

Сумарни преглед потребних објеката и капацитета водозахвата за усвојене варијанте наводњавања сложеног подсистема ЦСН6

Варијанта	Ознака подсистема	Објекти на систему										Усвојени капацитети захвата (m^3/s)	
		Уставе			Црпне станице				Доводни канали (km)	Везни канали (km)	Зечији насипи (m)		
		РУ (ком)	ТУ (ком)	укупно (ком)	СЦС (ком)	НЦСи (ком)	ЦЦСи	БЦСи				Дрина	Сава
1	**ДМК**	3	13+1	16	1	16	6	27	/	користи се постојећи канал	4040	-	3.2
	Каловички	1	4	5		4	1	3	/	Стара Каловица3600м			
	Укупно	***4***	***17+1****	***21+1***	***1***	***20***	***7***	***30***	***-***	***Л = 3.6***	***Л=4040***	***/***	***3.2***
2	**ДМК**	9+2**	9+1*+1**	18+4	-	7	6	27	Дрина - Журава-СМК	ДМК- Ратковача 350m ДМК-Каловица 3600m ДМК- Врановача 400m	4040	3.6	-
	Каловички	2	3	5		1	1	3					
	Укупно :	***11+2****	***12+1*+1****	***23+4***	***-***	***8***	***7***	***15***	***Л = 13.1***	***Л = 4.4***	***Л=4040***	***3.6***	***/***

Ознаке : СЦС - спољна српна станица за наводњавање; НЦСи- унутрашње ЦС каналског типа ЦЦСи - унутрашње ЦС каналског типа са цевном мрежом; БЦСи - бунарске црпне станице са цевном мрежом; РУ - регулационе уставе; ТУ - табласте уставе; *постојеће уставе; ** уставе ван ЦС.

1.8.2.4. Хидроенергетски потенцијал

Просторним планом Србије, дефинисан је стратешки циљ коришћења обновљивих видова енерагије за производњу електричне енергије - између осталих изградњом хидроелектрана и малих хидроелектрана.

Просторним планом Србије , као и Основним пројектом хидроелектрана на територији уже Србије –Београд, 1986.године «Енергопријект –Београд», планиране су три степенице - преливне бране на доњем току реке Дрине, односно на потезу од Лознице до Салаша Црнобарског (Дрина 1, Дрина 2 и Дрина3), свака инсталисане снаге по 81,90 MW.

Хе Дрина3, налази се на току Дрине, између насеља Бадовинци и Салаш Црнобарски, односно на 9+150 km тока Дрине , а пројектована је са следећим карактеристикама:

-кота круне бране -91,40mnm;
-кота нормалог успора -87,90 mnm;
-инсталисана снага – 81,90 MW;
-инсталисани протицај – 800,00 m3/s;
-очекивана годишња производња- 319828,00GWh;

Дуж доњег тока реке Дрине (потез Лозница - Салаш Црнобарски), доћи ће до концентрације воде, појаве успора, што ће за последицу имати подизање кота нивоа реке Дрине, а самим тим и коте подземних вода уз реку. Осим тога, као последица концентрације водених маса, доћи ће до промене микро- климе у окружењу система хидроелектрана .

Да би се терен Мачве и Семберије заштитио од успора Дрине, поребно је дуж наведеног потеза , изградити заштитне земњане насипе (са глиненим језгром).

Пре приступања реализацији овог пројекта, неопходно је урадити Стратешку процену утицаја на животну средину, сагледати све последице и на евентуално кориговати техничка решења тако да последице по животну средину буду што мање.

1.8.3. Електроенергетска инфраструктура

<u>Објекти 110 kV</u>

Задржава се постојећи тронапонски систем трансформације 110/20/04 kV у преносу електричне енергије. Претходним Просторним планом општине Богатић је планирана изградња једне трафо-станице 110/20 kV "Богатић", што је у претходном периоду и урађено.У наредном периоду 2010. г. -

2020. г. не планира се изградња нове трафо-станице 110/20 kV. На основу будућег пораста потреба у ангажованој електричној снази у постојећој трафо-станици 110/20 kV "Богатић" могуће је уградити нови трансформатор 110/20 kV називне електричне снаге од максимално 31,5 MVA. Локација постојеће трафо-станице 110/20 kV "Богатић" се задржава са могућношћу проширења до пројектованог капацитета (2x31,5 MVA) у оквиру постојећег објекта. Задржавају се постојећи далеководи 110 kV: Богатић - Шабац и Богатић - М. Митровица. У наредном периоду 2010. г. - 2020. г. не планира се изградња нових далековода 110 kV.

Објекти 20 kV

Да би се решио проблем снабдевања електричном енергијом постојећих али да би се омогућило квалитетно и сигурно снабдевање електричном енергијом нових потрошача исте, планира се изградња око 32 трафо-станице 20/0,4 kV на простору општине Богатић. У централном делу насеља Богатић планирати зидане или монтажно-бетонске трафо-станице а у периферним деловима насеља Богатић и осталим насељима општине, планирати стубне трафо-станице 20/0,4 kV. У наредном периоду 2010. - 2020. г. извршити реконструкцију трафо-станице 35/20 kV "Богатић" у разводно постројење 20 kV. У централном делу насеља Богатић градити подземну мрежу 20 kV а у периферним деловима истог насеља и осталим насељима општине Богатић градити далеководе на бетонским или другим одговарајућим стубовима минималне висине 12 m.

Ниско-напонска мрежа и јавна расвета

Планира се даља изградња ваздушне (надземне) и подземне (кабловске) ниско -напонске мреже. У централном делу насеља Богатић и у подручју где има или се планира вишепородично становање, градити поземну ниско - напонску мрежу а у остлим подручјима градити надземну ниско -напонску мрежу на бетонским или другим одговарјућим стубовима висине минимално 9 m. Ваздушну ниско - напонску мрежу градити са обе стране улица а посебно искористити прилику постављања ниско - напонске мреже на стубове далековода (мешовит вод). Јавну расвету урадити у свим насељима општине. Светиљке јавне расвете поставити на стубове мешовитог вода,на стубове ниско - напонске меже или на посебне металне стубове (посебно у насељу Богатић).

Баново Поље

Снабдевање потрошача електричном енергијом на простору насеља општине Богатић,а тако и насеља Баново Поље врши "Електродистрибуција"-Шабац,пословница Богатић.

На простору општине Богатић егзистира тронапонски систем снабдевања потрошача ел.енергијом-110/20/0, 4кV.

На простору насеља Баново Поље изграђено је укупно шест(6) трафо-станица 20/0,4кV, од тога је једна типа кула(зидана),три су порталне на гвоздено-решеткастом стубу висине 12,0m и две стубне на ојачаном бетонском стубу висине 11,0m.

Трафо-станице 20/0,4кV се електричном енергијом снабдевају путем ваздушних водова,односно далековода 20кV.

Сви далеководи су урађени на бетонским стубовима висине 12,0м. На стубове далековода у свим улицама је постављена ниско-напонска мрежа а већим делом и спољна расвета. Траса далековода односно мешовитих водова је постављена у простору регулације улица. С обзиром на доста широку регулацију улица једном страном је грађен мешовит вод а другом ниско-напонска мрежа. Највећим делом и ниско-напонска мрежа је изграђена на бетонски стубовима висине 9,0m.

Инсталисани капацитет постојећих трафо-станица 20/0,4кV износи 890кVA а максимални капацитет истих износи 1400кVA,што значи да искоришћеност капацитета на трафо-станицама 20/0,4кV у насељу Баново Поље износи 63,6%.

Међусобна повезаност трафо-станица далеководима 20кV је дата у графичком прилогу овог плана.

У наредномм периоду планира се изградња шест нових трафо-станица у предметном насељу а сходно потребама потрошача повећаваће се капацитет постојећих трафо-станица 20/0,4кV.

У наредном периоду од трафо-станице 20/0,4кV"Б.Поље 2" до насеља Раденковић изградити далековод 20кV.Од трафо-станице 20/0,4кV"Б.Поље 3" до насеља Равње изградити далековод 20кV.Далеководе градити на бетонским стубовима висине 12,0m. Изградити далековод 20кV од трафо-станице 20/04кV"Б.Поље 6" до чворне тачке број 317(пут Богатић-Б.Поље).Постојећу трафо-

станицу 20/04кV"Б.Поље 1"(Кула") у наредном периоду заменити монтажно-бетонском трафо-станицом.Изградити далековод 20кV од постојеће трафо-станице 20/04кV"Ц.Бара 3" до постојеће трафо-станице 20/04кV"Б.Поље 4"(траса није обухваћена графичким прилогом).
Ниско-напонску мрежу градити такође на бетонским стубовима висине не мање од 9,0m у простору регулације улица (са обе стране улице).

Глоговац
Снабдевање потрошача електричном енергијом на простору насеља општине Богатић,а тако и насеља Глоговац врши "Електродистрибуција"-Шабац,пословница Богатић.
На простору општине Богатић егзистира тронапонски систем снабдевања потрошача ел.енергијом-110/20/0,4кV. На простору насеља Глоговац изграђено је укупно три(3) трафо-станице 20/0,4кV, од тога је једна типа кула(зидана) а две су порталне на гвоздено-решеткастом стубу висине 12,0m.
Трафо-станице 20/0,4кV се електричном енергијом снабдевају путем ваздушних водова,односно далековода 20кV. Сви далеководи су урађени на бетонским стубовима висине 12,0м. На стубове далековода у свим улицама је постављена ниско-напонска мрежа а мањим делом и спољна расвета.У улици Ј.Веселиновић урађена је јавна(спољна) расвета са светиљкама на металним стубовим.Снабдевање светиљки јавне расвете је урађено подземним ниско-напонским каблом из ЗТС 20/0,4кV"Глоговац 1". Траса далековода односно мешовитих водова је постављена у простору регулације улица. С обзиром на доста широку регулацију улица једном страном је грађен мешовит вод а другом ниско-напонска мрежа. Највећим делом и ниско-напонска мрежа је изграђена на бетонски стубовима висине 9,0m.
Инсталисани капацитет постојећих трафо-станица 20/0,4кV износи 660кVA а максимални капацитет истих износи 900кVA,што значи да искоришћеност капацитета на трафо-станицама 20/0,4кV у насељу Глоговац износи 73,3 %.
Међусобна повезаност трафо-станица далеководима 20кV је дата у графичком прилогу овог плана.
У наредном периоду планира се изградња шест трафо-станица 20/0,4кV и сходно потребама потрошача повећаваће се капацитет постојећих трафо-станица 20/0,4кV.
У наредном периоду изградити далеководе 20кV за напајање нових трафо-станица.Далековод градити на бетонским стубовима висине 12,0м.Постојећу трафо-станицу 20/0,4кV"Глоговац 1"(Кула) у наредном периоду заменити монтажно-бетонском трафо-станицом.Изградити далековод 20кV од постојеће трафо-станице 20/04кV"Глоговац 2" до постојеће трафо-станице 20/04кV"Ц.Салаш 2"(траса није обухваћена графичким прилогом).
Ниско-напонску мрежу градити такође на бетонским стубовима висине не мање од 9,0m у простору регулације улица (са обе стране улице).

Совљак
Снабдевање потрошача електричном енергијом на простору насеља општине Богатић,а тако и насеља Совљак врши "Електродистрибуција"-Шабац, пословница Богатић.
На простору општине Богатић егзистира тронапонски систем снабдевања потрошача ел.енергијом-110/20/0,4кV.
На простору насеља Совљак изграђено је укупно три(3) трафо-станице 20/0,4кV и све три стубне на ојачаном бетонском стубу висине 11,0м.
Трафо-станице 20/0,4кV се електричном енергијом снабдевају путем ваздушних водова,односно далековода 20кV. Сви далеководи су урађени на бетонским стубовима висине 12,0м. На стубове далековода у свим улицама је постављена ниско-напонска мрежа а мањим делом и спољна расвета. Траса далековода односно мешовитих водова је постављена у простору регулације улица. С обзиром на доста широку регулацију улица једном страном је грађен мешовит вод а другом ниско-напонска мрежа. Највећим делом и ниско-напонска мрежа је изграђена на бетонски стубовима висине 9,0м.
Инсталисани капацитет постојећих трафо-станица 20/0,4кV износи 570кVA а максимални капацитет истих износи 750кVA, што значи да искоришћеност капацитета на трафо-станицама 20/0,4кV у насељу Совљак износи 76,0%.
Међусобна повезаност трафо-станица далеководима 20кV је дата у графичком прилогу овог плана.
У наредномм периоду планира се изградња четири нове трафо-станице у предметном насељу а сходно потребама потрошача повећаваће се капацитет постојећих трафо-станица 20/0,4кV.

У наредном периоду изградити далековод 20кV од насеља Совљак до насеља Богатић.Далековод градити на бетонским стубовима висине 12,0m. Изградити прикључне далеководе 20кV за планиране трафо-станице.
Ниско-напонску мрежу градити такође на бетонским стубовима висине не мање од 9,0м у простору регулације улица (са обе стране улице).

Глушци
Снабдевање потрошача електричном енергијом на простору насеља општине Богатић,а тако и насеља Глушци врши "Електродистрибуција"-Шабац, пословница Богатић.
На простору општине Богатић егзистира тронапонски систем снабдевања потрошача ел.енергијом-110/20/0,4кV.
На простору насеља Глушци изграђено је укупно девет(9) трафо-станица 20/0,4кV, од тога је једна типа кула(зидана),пет су порталне на гвоздено-решеткастом стубу висине 12,0m, једна стубна на гвоздено-решеткастом стубу висине 12,0m и две стубне на ојачаном бетонском стубу висине 11,0m.
Трафо-станице 20/0,4кV се електричном енергијом снабдевају путем ваздушних водова,односно далековода 20кV. Сви далеководи су урађени на бетонским стубовима висине 12,0m. На стубове далековода у свим улицама је постављена ниско-напонска мрежа а већим делом и спољна расвета. Траса далековода односно мешовитих водова је постављена у простору регулације улица. С обзиром на доста широку регулацију улица једном страном је грађен мешовит вод а другом ниско-напонска мрежа. Највећим делом и ниско-напонска мрежа је изграђена на бетонским стубовима висине 9,0m.
Инсталисани капацитет постојећих трафо-станица 20/0,4кV износи 2220кVA а максимални капацитет истих износи 3150кVA,што значи да искоришћеност капацитета на трафо-станицама 20/0,4кV у насељу Глушци износи 70,5%.
Међусобна повезаност трафо-станица далеководима 20кV је дата у графичком прилогу овог плана.
У наредномм периоду планира се изградња девет нових трафо-станица у предметном насељу а сходно потребама потрошача повећаваће се капацитет постојећих трафо-станица 20/0,4кV.
У наредном периоду од насеља Глушци до насеља Ноћај изградити далековод 20кV.Далековод градити на бетонским стубовима висине 12,0m. Изградити прикључне далеководе 20кВ за планиране трафо-станице.Постојећу трафо-станицу 20/04кВ "Глушци 1"(Кула) у наредном периоду заменити монтажно-бетонском трафо-станицом.
Ниско-напонску мрежу градити такође на бетонским стубовима висине не мање од 9,0m у простору регулације улица (са обе стране улице).

Клење
Снабдевање потрошача електричном енергијом на простору насеља општине Богатић,а тако и насеља Клење врши "Електродистрибуција"-Шабац,пословница Богатић.
На простору општине Богатић егзистира тронапонски систем снабдевања потрошача ел.енергијом-110/20/0,4кV.
На простору насеља Клење изграђено је укупно четрнаест(14) трафо-станица 20/0,4кV, од тога је једна типа кула(зидана),шест су порталне на гвоздено-решеткастом стубу висине 12,0м, једна стубна на гвоздено-решеткастом стубу висине 12,0m и шест стубних на ојачаном бетонском стубу висине 11,0m.
Трафо-станице 20/0,4кV се електричном енергијом снабдевају путем ваздушних водова,односно далековода 20кV. Сви далеководи су урађени на бетонским стубовима висине 12,0m. На стубове далековода у свим улицама је постављена ниско-напонска мрежа а већим делом и спољна расвета. Траса далековода односно мешовитих водова је постављена у простору регулације улица. С обзиром на доста широку регулацију улица једном страном је грађен мешовит вод а другом ниско-напонска мрежа. Највећим делом и ниско-напонска мрежа је изграђена на бетонски стубовима висине 9,0m.
Инсталисани капацитет постојећих трафо-станица 20/0,4кV износи 2660кVA а максимални капацитет истих износи 3650кVA,што значи да искоришћеност капацитета на трафо-станицама 20/0,4кV у насељу Клење износи 72,9%.
Међусобна повезаност трафо-станица далеководима 20кV је дата у графичком прилогу овог плана.
У наредномм периоду планира се изградња четрнаест трафо-станица 20/0,4kV" и сходно потребама потрошача повећаваће се капацитет постојећих трафо-станица 20/0,4кV.

У наредном периоду од постојећег далековода 20кV изградити далеководе 20кV за планиране трафо-станице.Далековод градити на бетонским стубовима висине 12,0m. Постојећу трафо-станицу 20/04кV"Клење 1"(Кула) у наредном периоду заменити монтажно-бетонском трафо-станицом.Изградити далеководе 20кV:од постојеће трафо-станице 20/04кV"Клење 11" до постојеће трафо-станице 20/04кV"Ц.Салаш 4",од постојеће трафо-станице 20/04кV"Клење 13" по правцу улице Х.Вељкова до укрштања са новим далеководом 20кV из трафо-станице 110/20кV"Богатић" за насеље Бадовинци.од постојеће трафо-станице 20/04кV"Клење 6" преко планираних трафо-станица 20/04кV:"Клење Н6","Клење Н5","Клење Н2" до постојеће трафо-станице 20/04кV"Бадовинци 5",од постојеће трафо-станице 20/04кV"Клење 4" до постојеће трафо-станице 20/04кV"Богатић 13" и од постојеће трафо-станице 20/04кV"Клење 9" до планиране трафо-станице 20/04кV"Дубље Н12".Трасе поменутих далековода нису у обухвату графичког прилога.
Ниско-напонску мрежу градити такође на бетонским стубовима висине не мање од 9,0м у простору регулације улица (са обе стране улице).

Белотић
Снабдевање потрошача електричном енергијом на простору насеља општине Богатић,а тако и насеља Мачвански Белотић врши "Електродистрибуција"-Шабац, пословница Богатић.
На простору општине Богатић егзистира тронапонски систем снабдевања потрошача ел.енергијом-110/20/0,4кV.
На простору насеља М.Белотић изграђено је укупно девет(9) трафо-станица 20/0,4кV, од тога је једна типа кула(зидана),три су порталне на гвоздено-решеткастом стубу висине 12,0m, једна стубна на гвоздено-решеткастом стубу висине 12,0m и четири стубне на ојачаном бетонском стубу висине 11,0m.
Трафо-станице 20/0,4кV се електричном енергијом снабдевају путем ваздушних водова,односно далековода 20кV. Сви далеководи су урађени на бетонским стубовима висине 12,0m. На стубове далековода у свим улицама је постављена ниско-напонска мрежа а већим делом и спољна расвета. Траса далековода односно мешовитих водова је постављена у простору регулације улица. С обзиром на доста широку регулацију улица једном страном је грађен мешовит вод а другом ниско-напонска мрежа. Највећим делом и ниско-напонска мрежа је изграђена на бетонски стубовима висине 9,0m.
Инсталисани капацитет постојећих трафо-станица 20/0,4кV износи 1770кVA а максимални капацитет истих износи 2400кVA,што значи да искоришћеност капацитета на трафо-станицама 20/0,4кV у насељу М.Белотић износи 73,4%.
Међусобна повезаност трафо-станица далеководима 20кV је дата у графичком прилогу овог плана.
У наредномм периоду планира се изградња нових осам трафо-станице 20/0,4kV у предметном насељу а сходно потребама потрошача повећаваће се капацитет постојећих трафо-станица 20/0,4кV.
У наредном периоду од насеља М.Белотић до насеља Штитар изградити далековод 20кV,од трафо-станице 20/0,4кV "Дубље 11" до насеља Белотић и од трафо-станице 20/0,4кV "Белотић 4" до трафо-станице 20/0,4кV "Белотић 5 "такође изградити далековод 20кV. Далеководе градити на бетонским стубовима висине 12,0м.Изградити прикључне далеководе 20кV за планиране трафо-станице.Постојећу трафо-станицу 20/04кV"Белотић 1"(Кула) у наредном периоду заменити монтажно-бетонском трафо-станицом.Изградити далековод 20кV од постојеће трафо-станице 20/04кV "Богатић 25" до планиране трафо-станице 20/04кV "Белотић Н5" (траса није обухваћена графичким прилогом).
Ниско-напонску мрежу градити такође на бетонским стубовима висине не мање од 9,0m у простору регулације улица (са обе стране улице).

Метковић
Снабдевање потрошача електричном енергијом на простору насеља општине Богатић, а тако и насеља Мачвански Метковић врши "Електродистрибуција"-Шабац,пословница Богатић.
На простору општине Богатић егзистира тронапонски систем снабдевања потрошача ел.енергијом-110/20/0,4кV.
На простору насеља М.Метковић изграђено је укупно четири(4) трафо-станице 20/0,4кV, од тога је једна типа кула(зидана) а три су порталне на гвоздено-решеткастом стубу висине 12,0m.
Трафо-станице 20/0,4кV се електричном енергијом снабдевају путем ваздушних водова,односно далековода 20кV. Сви далеководи су урађени на бетонским стубовима висине 12,0m.

На стубове далековода у свим улицама је постављена ниско-напонска мрежа а мањим делом и спољна расвета.Траса далековода односно мешовитих водова је постављена у простору регулације улица. С обзиром на доста широку регулацију улица једном страном је грађен мешовит вод а другом ниско-напонска мрежа. Највећим делом и ниско-напонска мрежа је изграђена на бетонски стубовима висине 9,0m.
Инсталисани капацитет постојећих трафо-станица 20/0,4кV износи 670кVA а максимални капацитет истих износи 1600кVA,што значи да искоришћеност капацитета на трафо-станицама 20/0,4кV у насељу М.Метковић износи 41,9 %.
Међусобна повезаност трафо-станица далеководима 20кV је дата у графичком прилогу овог плана.
У наредном периоду планира се изградња седам нових трафо-станица 20/0,4кV а сходно потребама потрошача повећаваће се капацитет постојећих трафо-станица 20/0,4кV. Изградити прикључне далеководе 20кV за планиране трафо-станице.Постојећу трафо-станицу 20/04кV "М.Метковић 1" у наредном периоду заменити монтажно-бетонском трафо-станицом.
Ниско-напонску мрежу градити такође на бетонским стубовима висине не мање од 9,0m у простору регулације улица (са обе стране улице).

Узвеће
Снабдевање потрошача електричном енергијом на простору насеља општине Богатић,а тако и насеља Узвеће врши "Електродистрибуција"-Шабац,пословница Богатић.
На простору општине Богатић егзистира тронапонски систем снабдевања потрошача ел.енергијом-110/20/0,4кV.
На простору насеља Узвеће изграђено је укупно осам(8) трафо-станица 20/0,4кV, од тога је једна типа кула(зидана), три су порталне на гвоздено-решеткастом стубу висине 12,0m и четири стубне на ојачаном бетонском стубу висине 11,0m.
Трафо-станице 20/0,4кV се електричном енергијом снабдевају путем ваздушних водова,односно далековода 20кV. Сви далеководи су урађени на бетонским стубовима висине 12,0m. На стубове далековода у свим улицама је постављена ниско-напонска мрежа а мањим делом и спољна расвета.Траса далековода односно мешовитих водова је постављена у простору регулације улица. С обзиром на доста широку регулацију улица једном страном је грађен мешовит вод а другом ниско-напонска мрежа.Највећим делом и ниско-напонска мрежа је изграђена на бетонски стубовима висине 9,0m.
Инсталисани капацитет постојећих трафо-станица 20/0,4кV износи 1640кVA а максимални капацитет истих износи 2600кVA,што значи да искоришћеност капацитета на трафо-станицама 20/0,4кV у насељу Узвеће износи 63,1 %.
Међусобна повезаност трафо-станица далеководима 20кV је дата у графичком прилогу овог плана.
У наредном периоду планира се изградња четири нове трафо-станице 20/0,4кV а сходно потребама потрошача повећаваће се капацитет постојећих трафо-станица 20/0,4кV.
У наредном периоду изградити далековод 20кV од насеља Узвеће до насеља М.Причиновић.Изградити прикључне далеководе 20кV за планиране трафо-станице.Далеководе градити на бетонским стубовима у прострору регулације улице.Постојећу трафо-станицу 20/04кV"Узвеће 1"(Кула) у наредном периоду заменити монтажно-бетонском трафо-станицом.
Ниско-напонску мрежу градити такође на бетонским стубовима висине не мање од 9,0m у простору регулације улица.

Очаге
Снабдевање потрошача електричном енергијом на простору насеља Очаге врши "Електроподриње"-Лозница,погон у насељу Прњавор .
На простору насеља Очаге изграђено је укупно пет(5) трафо-станица 10/0,4кV, од тога су две стубне на гвоздено-решеткастом стубу висине 12,0m а три стубне на ојачаном бетонском стубу висине 11,0m.
Трафо-станице 10/0,4кV се електричном енергијом снабдевају путем ваздушних водова,односно далековода 10кV. Сви далеководи су урађени на бетонским стубовима висине 12,0m. На стубове далековода у свим улицама је постављена ниско-напонска мрежа а мањим делом и спољна расвета. Траса далековода односно мешовитих водова је постављена у простору регулације улица. С обзиром на доста широку регулацију улица једном страном је грађен мешовит вод а другом

ниско-напонска мрежа. Највећим делом и ниско-напонска мрежа је изграђена на бетонски стубовима висине 9,0m.
Инсталисани капацитет постојећих трафо-станица 10/0,4кV износи 620кVA а максимални капацитет истих износи 1250кVA,што значи да искоришћеност капацитета на трафо-станицама 10/0,4кV у насељу Очаге износи 50,0%.
Међусобна повезаност трафо-станица далеководима 10кV је дата у графичком прилогу овог плана.
У наредномм периоду не планира се изградња нових трафо-станица у предметном насељу али ће се сходно потребама потрошача повећавати капацитет постојећих трафо-станица 10/0,4кV.
Ниско-напонску мрежу градити такође на бетонским стубовима висине не мање од 9,0m у простору регулације улица.

Дубље
Снабдевање потрошача електричном енергијом на простору насеља општине Богатић, а тако и насеља Дубље врши "Електродистрибуција"-Шабац, пословница Богатић. На простору општине Богатић егзистира тронапонски систем снабдевања потрошача ел.енергијом-110/20/0,4кV. На простору насеља Дубље изграђено је укупно дванаест(12) трафо-станица 20/0,4кV, од тога је једна типа кула(зидана), шест су порталне на гвоздено-решеткастом стубу висине 12,0m, једна стубна на гвоздено-решеткастом стубу и четири стубне на ојачаном бетонском стубу висине 11,0m. Трафо-станице 20/0,4кV се електричном енергијом снабдевају путем ваздушних водова, односно далековода 20кV. Сви далеководи су урађени на бетонским стубовима висине 12,0m. На стубове далековода у свим улицама је постављена ниско-напонска мрежа а мањим делом и спољна расвета. Траса далековода односно мешовитих водова је постављена у простору регулације улица. С обзиром на доста широку регулацију улица једном страном је грађен мешовит вод а другом ниско-напонска мрежа. Највећим делом и ниско-напонска мрежа је изграђена на бетонски стубовима висине 9,0m. Инсталисани капацитет постојећих трафо-станица 20/0,4кV износи 2610кVA а максимални капацитет истих износи 3150кVA, што значи да искоришћеност капацитета на трафо-станицама 20/0,4кV у насељу Дубље износи 83,0 %. Међусобна повезаност трафо-станица далеководима 20кV је дата у графичком прилогу овог плана. Постојећу трафо-станицу 20/04кV"Дубље 1"(Кула) у наредном периоду заменити монтажно-бетонском трафо-станицом.
У наредном периоду планира се изградња шеснаест нових трафо-станица 20/0,4кV а сходно потребама потрошача повећаваће се капацитет постојећих трафо-станица 20/0,4кV.
У наредном периоду изградити далековод 20кV од насеља Дубље до насеља Белотић, као и прикључне далеководе 20кV за нове трафо-станице. Далеководе градити на бетонским стубовима висине 12,0m у простору регулације улице. Ниско-напонску мрежу градити такође на бетонским стубовима висине не мање од 9,0м у простору регулације улица(са обе стране улице).

Црна Бара
Снабдевање потрошача електричном енергијом на простору насеља општине Богатић, а тако и насеља Црна Бара врши "Електродистрибуција"-Шабац, пословница Богатић.
На простору општине Богатић егзистира тронапонски систем снабдевања потрошача ел.енергијом-110/20/0,4кV. На простору насеља Црна Бара изграђено је укупно осам(8) трафо-станица 20/0,4кV, од тога је једна типа кула(зидана), пет су порталне на гвоздено-решеткастом стубу висине 12,0m, једна стубна на гвоздено-решеткастом стубу и једна стубне на ојачаном бетонском стубу висине 11,0м. Трафо-станице 20/0,4кV се електричном енергијом снабдевају путем ваздушних водова,односно далековода 20кV. Сви далеководи су урађени на бетонским стубовима висине 12,0м. На стубове далековода у свим улицама је постављена ниско-напонска мрежа а мањим делом и спољна расвета.Траса далековода односно мешовитих водова је постављена у простору регулације улица. С обзиром на доста широку регулацију улица једном страном је грађен мешовит вод а другом ниско-напонска мрежа. Највећим делом и ниско-напонска мрежа је изграђена на бетонски стубовима висине 9,0m. Инсталисани капацитет постојећих трафо-станица 20/0,4кV износи 1610кVA а максимални капацитет истих износи 2150кVA, што значи да искоришћеност капацитета на трафо-станицама 20/0,4кV у насељу Црна Бара износи 75,0 %. Међусобна повезаност трафо-станица далеководима 20кV је дата у графичком прилогу овог плана. Постојећу трафо-станицу 20/04кV"Црна Бара 1"(Кула) у наредном периоду заменити монтажно-бетонском трафо-станицом. У наредном

периоду планира се изградња девет нових трафо-станица 20/0,4кV а сходно потребама потрошача повећаваће се капацитет постојећих трафо-станица 20/0,4кV.
У наредном периоду изградити прикључне далеководе 20кV за нове трафо-станице 20/04кV у насељу Црна Бара. Далеководе градити на бетонским стубовима у прострору регулације улице. Ниско-напонску мрежу градити такође на бетонским стубовима висине не мање од 9,0m у простору регулације улица (са обе стране улице).

Црнобарски Салаш
Снабдевање потрошача електричном енергијом на простору насеља општине Богатић, а тако и насеља Црнобарски Салаш врши "Електродистрибуција"-Шабац, пословница Богатић.
На простору општине Богатић егзистира тронапонски систем снабдевања потрошача ел.енергијом-110/20/0,4кV. На простору насеља Црнобарски Салаш изграђено је укупно четри(4) трафо-станице 20/0,4кV, од тога је једна типа кула(зидана), једна је портална на гвоздено-решеткастом стубу висине 12,0м и једна стубне на ојачаном бетонском стубу висине 11,0м. Трафо-станице 20/0,4кV се електричном енергијом снабдевају путем ваздушних водова, односно далековода 20кV. Сви далеководи су урађени на бетонским стубовима висине 12,0m. На стубове далековода у свим улицама је постављена ниско-напонска мрежа а мањим делом и спољна расвета. Траса далековода односно мешовитих водова је постављена у простору регулације улица. С обзиром на доста широку регулацију улица једном страном је грађен мешовит вод а другом ниско-напонска мрежа. Највећим делом и ниско-напонска мрежа је изграђена на бетонски стубовима висине 9,0m. Инсталисани капацитет постојећих трафо-станица 20/0,4кV износи 970кVA а максимални капацитет истих износи 1150кVA,што значи да искоришћеност капацитета на трафо-станицама 20/0,4кV у насељу Црнобарски Салаш износи 84,0%. Међусобна повезаност трафо-станица далеководима 20кV је дата у графичком прилогу овог плана.Постојећу трафо-станицу 20/04кV"Црнобарски Салаш 1"(Кула) у наредном периоду заменити монтажно-бетонском трафо-станицом.
У наредном периоду планира се изградња шест нових трафо-станица 20/0,4кV а сходно потребама потрошача повећаваће се капацитет постојећих трафо-станица 20/0,4кV.
У наредном периоду изградити прикључне далеководе 20кV за нове трафо-станице 20/04кV у насељу Црнобарски Салаш. Далеководе градити на бетонским стубовима у прострору регулације улице. Ниско-напонску мрежу градити такође на бетонским стубовима висине не мање од 9,0м у простору регулације улица (са обе стране улице).

Бадовинци
Снабдевање потрошача електричном енергијом на простору насеља општине Богатић,а тако и насеља Бадовинци врши "Електродистрибуција"-Шабац, пословница Богатић. На простору општине Богатић егзистира тронапонски систем снабдевања потрошача ел.енергијом-110/20/0,4кV. На простору насеља Бадовинци изграђено је укупно двадесет (20) трафо-станица 20/0,4кV, од тога је једна типа кула(зидана), осам су порталне на гвоздено-решеткастом стубу висине 12,0м,једна стубна на гвоздено-решеткастом стубу висине 12,0m и десет стубних на ојачаном бетонском стубу висине 11,0м. Трафо-станице 20/0,4кV се електричном енергијом снабдевају путем ваздушних водова,односно далековода 20кV. Сви далеководи су урађени на бетонским стубовима висине 12,0m. На стубове далековода у свим улицама је постављена ниско-напонска мрежа а мањим делом и спољна расвета.Траса далековода односно мешовитих водова је постављена у простору регулације улица. С обзиром на доста широку регулацију улица једном страном је грађен мешовит вод а другом ниско-напонска мрежа. Највећим делом и ниско-напонска мрежа је изграђена на бетонски стубовима висине 9,0м. Инсталисани капацитет постојећих трафо-станица 20/0,4кV износи 4240кVA а максимални капацитет истих износи 5380кVA,што значи да искоришћеност капацитета на трафо-станицама 20/0,4кV у насељу Бадовинци износи 78,8 %.
Међусобна повезаност трафо-станица далеководима 20кV је дата у графичком прилогу овог плана.Постојећу трафо-станицу 20/04кV"Бадовинци 1"(Кула) у наредном периоду заменити монтажно-бетонском трафо-станицом.
У наредном периоду планира се изградња дванаест нових трафо-станица 20/0,4кV а сходно потребама потрошача повећаваће се капацитет постојећих трафо-станица 20/0,4кV.
У наредном периоду изградити магистрални далековод 20кV од насеља Бадовинци до насеља Богатић,као и прикључне далеководе за планиране трафо-станице. Далеководе 20кV градити на

бетонским стубовима у простору регулације улице. Ниско-напонску мрежу градити такође на бетонским стубовима висине не мање од 9,0m у простору регулације улица (са обе стране улице).

1.8.4. Телекомуникациона инфраструктура

У наредном периоду, у области комутационих система, неопходно је увођење дигиталне технологије, како за нове објекте, тако и замена постојећих аналогних комутационих система, тј. аналогних телефонских централа довољног капацитета, којим ће се омогућити неопходно укидање двојничких и инсталација дигиталних (ISDN и HDSL) телефонских прикључака. Проширење комутационих система реализоваће се, осим проширењем главних комутационих система и путем инсталирања истурених претплатничких степена, где концентрација корисника то захтева. Планирана је потпуна дигитализација комутационе и транспортне мреже као основни услов за модернизацију и проширење асортимана телекомуникационих сервиса и услуга, као и смањење трошкова одржавања и експлоатације. Максимално искоришћење нових дигиталних технологија у комутационој и транспортној мрежи, захтева увођење потпуно нове организације телекомуникационе мреже и заједничко планирање комутационе и транспортне мреже са циљем да се створи јединствена платформа за интеграцију нових услуга (интернет, мобилна телефонија и др.) са постојећим сервисима у мрежи.

Планирана је изградња оптичке телекомуникационе инфраструктуре на свим магистралним и општинским правцима на територији Републике Србије, како би се извршила замена постојећег телекомуникационог система аналогних система веза, новим и јефтинијим дигиталним системом. Овај систем ће омогућити развој домаћег и транзитног међународног саобраћаја, веће телекомуникационе капацитете, бржи пренос сигнала у односу на аналогни систем, при чему је јефтинији и дозвољава развој широкопојасне дигиталне мреже интегрисаних телекомуникационих услуга.

Дигитализацију је потребно извршити на свим нивоима, што подразумева и увођење оптичких каблова у месне мреже и до крајњих корисника. Дигитализацију и проширење комутационих система пратиће и проширење транспортне мреже, засноване на постојећим и новим оптичким кабловима и системима преноса најсавременије дигиталне технологије. У области приступних мрежа користиће се оптички, симетрични и коаксијални каблови, бежични приступ, системи са вишеструким коришћењем каблова и комбинација наведених медијума. Радио - дифузни систем, заснивaће се, такође, на дигиталној технологији, што на простору обухвата Просторног плана подразумева замену постојећих уређаја емисионих система радио-релејних веза дигиталним уређајима. На основу плана фреквенција, одредиће се микролокације емисионих радио дифузних центара за смештај предајника и репетитора.

За пријем и дистрибуцију сателитских и земаљских радио и ТВ програма и осталих сервиса ММДС, као и даљи развој јавних и комерцијалних радија и телевизија, тежиће се изградњи микроталасних двосмерних система. Кабловски дистрибутивни систем (КДС) је вишенаменски широкопојасни телекомуникациони систем намењен, како дистрибуцији радио и ТВ сигнала, тако и пружању широкопојасних интерактивних, тј. двосмерних сервиса корисницима. За потребе мобилних телекомуникација, у складу са плановима развоја надлежних оператера, планиран је већи број базних радио-станица за покривање целокупног подручја.[11]

Планира се изградња оптичке мреже која би повезала управу и јавна предузећа а касније и све установе од јавног значаја. На свим значајнијим раскрсницама планирати постављање инсталације за видео надзор. Оптички телефонски каблови представљају окосницу за даљи развој телекомуникационог система на предметном подручју. Планира се даља изградња оптичке мреже са тенденцијом изградње оптичких приступних мрежа(до самог претплатника) и развој нових широкопојасних услуга.Дуж свих постојећих и нових саобраћајница обезбедити коридоре за постављање телекомуникационих каблова.

Кабловски дистрибутивни систем развијати у складу са захтевним потребама и Законом о телекомуникацијама.Трасе водова кабловске ТВ определити са трасом планираног гасовода(у исти ров) а исте утврдити детаљном разрадом кроз планове нижег реда.

---

[11] Преузето из Просторног плана подручја посебне намене специјалног резервата природе "Засавица", ЈП Завод за урбанизам Војводине - Нови Сад

Фиксна телефонија

Циљ даљег развоја телефонизације општине Богатић је да се у наредном периоду сваком домаћинству обезбеди телефонски број односно прикључак. Постојеће симетричне и коаксиалне подземне телефонске каблове заменити оптичким кабловима. У циљу повећања квалитета у телефонском саобраћају потребно је изградити три мултисервисна приступна чвора (МСАН) у насељима Глоговац, Метковић и Узвеће. У циљу повећања сигурности у телефонском саобраћају, потребно је изградити спојне оптичке подземне телефонске каблове између насеља: Белотић - Метковић, Белотић - Дубље и Црнобарски Салаш - Бадовинци.

Мобилна телефонија

Сва три оператера поседују мреже базних станица које не покривају у потпуности подручје општине Богатић. Како би цело подручје поменуте општине било у потпуности покривено сигналом потребно је приступити проширењу мреже базних станица,односно изградњи нових базних станица.Оператер "ТЕЛЕКОМ-СРБИЈА" планира изградњу три базне станице,оператер "ТЕЛЕНОР-СРБИЈА" планира изгрању две базне станице и оператер "VIP mobile" планира изградњу три базне станице на подручју општине Богатић.

Баново Поље

У насељу Баново Поље лоцирана је једна аутоматска телефонска централа типа ОМНИ-Г.Максимални капацитет централе износи 601 прикључак од чега је до 2010године 415 стављено у функцију.С обзиром на број домаћинстава у 2010години од око 448 не планира се проширење капацитета постојеће АТЦ"Баново Поље".

Аутоматска телефонска централа у насељу Баново Поље је прикључена на подземни телефонски кабл Богатић-Црна Бара од чворне тачке у насељу Глоговац. За прикључење нових претплатника потребно је градити подземну примарну и секундарну mрежу.Телефонску мрежу поставити у простору регулације улица.

Глоговац

Кроз насеље Глоговац постављен је подземни спојни телефонски кабл од АТЦ"Богатић" до АТЦ"Црна Бара" а од чворне тачке у предметном насељу постављени су подземни телефонски каблови за АТЦ"Баново Поље" и АТЦ"Црнобарски Салаш".

У наредно периоду се планира изградња мултисервисног приступног чвора(МСАН) у предметном насељу Глоговац.МСАН"Глоговац" би био прикључен на постојећи подземни телефонски кабл Богатић-Црна Бара. За нове претплатнике градити подземну примарну и секундарну телефонску мрежу у простору регулације улица.

Совљак

Кроз насеље Совљак постављен је подземни спојни телефонски кабл од АТЦ"Богатић" до АТЦ"Црна Бара".У овом насељу се не планира изградња аутоматске телефонске централе а ни мултисервисног пристуног чвора.Претплатници телефонских услуга ће истим бити снабдевени из новопланираног мултисервисног приступног чвора МСАН"Глоговац".За нове претплатнике градити подземну примарну и секундарну телефонску мрежу.

Глушци

У насељу Глушци лоцирана је једна аутоматска телефонска централа типа СИ 2000/224.Максимални капацитет централе износи 1119 прикључак од чега је до 2010године 997 стављено у функцију.С обзиром на број домаћинстава у 2010години од око 1474 планира се проширење капацитета постојеће АТЦ"Глушци" на око 1500 прикључака.

Аутоматска телефонска централа у насељу Глушци је прикључена на подземни оптички телефонски кабл Шабац-М.Митровица.За прикључење нових претплатника потребно је градити подземну примарну и секундарну мрежу. Телефонску мрежу поставити у простору регулације улица.

Клење

У насељу Клење лоцирана је једна аутоматска телефонска централа типа ОМНИ-Г.Максимални капацитет централе износи 1080 прикључак од чега је до 2010године 969 стављено у функцију.С обзиром на број домаћинстава у 2010години од око 990 не планира се проширење капацитета постојеће АТЦ"Клење".

Аутоматска телефонска централа у насељу Клење је прикључена на подземни оптички телефонски кабл Богатић-Бадовинци. За прикључење нових претплатника потребно је градити подземну примарну и секундарну мрежу. Телефонску мрежу поставити у простору регулације улица.

Белотић

У насељу М.Белотић лоцирана је једна аутоматска телефонска централа типа СИ 2000/224. Максимални капацитет централе износи 432 прикључка од чега је до 2010године 430 стављено у функцију.С обзиром на број домаћинстава у 2010години од око 517 планира се проширење капацитета постојеће АТЦ"М.Белотић" на око 520 прикључака.

Аутоматска телефонска централа у насељу М.Белотић је прикључена на подземни оптички телефонски кабл Шабац-Богатић.У наредном периоду изградити оптички подземни телефонски кабл од насеља М.Белотић до насеља М.Метковић. За прикључење нових претплатника потребно је градити подземну примарну и секундарну мрежу. Телефонску мрежу поставити у простору регулације улица.

Метковић

Кроз насеље М.Метковић постављен је подземни спојни телефонски кабл од АТЦ"Богатић" до АТЦ"Глушци".

У наредном периоду се планира изградња мултисервисног приступног чвора(МСАН) у предметном насељу М.Метковић.МСАН"М.Метковић" би био прикључен на постојећи подземни телефонски кабл Богатић-Глушци.У наредном периоду изградити подземни оптички телефонски кабл од насеља М.Белотић до насеља М.Метковић. За нове претплатнике градити подземну примарну и секундарну телефонску мрежу у простору регулације улица.

Узвеће

Кроз насеље Узвеће постављен је подземни оптички телефонски кабл од АТЦ"Шабац" до АТЦ"Глушци".

У наредном периоду се планира изградња мултисервисног приступног чвора(МСАН) у предметном насељу Узвеће. МСАН"Узвеће" би био прикључен на постојећи подземни оптички телефонски кабл Шабац-Глушци. За нове претплатнике градити подземну примарну и секундарну телефонску мрежу у простору регулације улица.

Очаге

Претплатници телефонских услуга у насељу Очаге се истим снабдевају из АТЦ"Рибари".У овом насељу се не планира изградња аутоматске телефонске централе а ни мултисервисног пристуног чвора.Претплатници телефонских услуга ће истим бити снабдевени из постојеће телефонске централе у насељу Рибари.За нове претплатнике градити подземну примарну и секундарну телефонску мрежу.

Дубље

Кроз насеље Дубље постављен је подземни коаксиални телефонски кабл од АТЦ"Богатић" до АТЦ"Дубље".Максимални капацитет аутоматске телефонске централе типа ОМНИ-Г у насељу Дубље износи 920 прикључака а у 2010г. у телефонски саобраћај је укључено 910 бројева. С обзиром да број домаћинстава у 2010г. износи 953 потребно је проширити капацитет телефонске централе. За прикључење нових претплатника потребно је градити подземну примарну и секундарну мрежу. Телефонску мрежу поставити у простору регулације улица.

Црна Бара

Кроз насеље Црна Бара постављен је подземни коаксиални телефонски кабл од АТЦ"Богатић" до АТЦ"Црна Бара". Максимални капацитет аутоматске телефонске централе типа ОМНИ-Г у насељу

Црна Бара износи 722 прикључака а у 2010г. у телефонски саобраћај је укључено 714 бројева. С обзиром да број домаћинстава у 2010г. износи 1204 потребно је проширити капацитет телефонске централе. За прикључење нових претплатника потребно је градити подземну примарну и секундарну мрежу. Телефонску мрежу поставити у простору регулације улица.

Црнобарски Салаш
Кроз насеље Црна Бара постављен је подземни коаксиални телефонски кабл од чворне тачке у насељу Глоговац до АТЦ"Црнобарски Салаш".Максимални капацитет аутоматске телефонске централе типа ОМНИ-Г у насељу Црнобарски Салаш износи 440 прикључака а у 2010г. у телефонски саобраћај је укључено 358 бројева.С обзиром да број домаћинстава у 2010г. износи 430 није потребно проширивати капацитет телефонске централе. За прикључење нових претплатника потребно је градити подземну примарну и секундарну мрежу. Телефонску мрежу поставити у простору регулације улица.

Бадовинци
Кроз насеље Бадовинци постављен је подземни оптички телефонски кабл од АТЦ"Богатић" преко АТЦ"Клење" до АТЦ"Бадовинци".Максимални капацитет аутоматске телефонске централе типа ОМНИ-Г у насељу Бадовинци износи 1712 прикључака а у 2010г.у телефонски саобраћај је укључено 1519 бројева.С обзиром да број домаћинстава у 2010г. износи 1563 није потребно проширивати капацитет телефонске централе. За прикључење нових претплатника потребно је градити подземну примарну и секундарну мрежу. Телефонску мрежу поставити у простору регулације улица.

1.8.5. Топлификација и гасификација

На простору у границама Плана извођење гасификације би било у функцији привреде, комерцијалних и услужних делатности и за потребе домаћинстава. Просторним Планом Републике Србије предлаже се траса и концепција снабдевања природним гасом. Развојна концепција гасовода базира се на решавању постављања примарног гасовода, посебним планским документом, при чему га треба планирати изван грађевинског реона. Заштитна зона примарног гасовода је 30 m и у њој није могуће градити објекте супраструктуре. Планира се могућност извођења гасоводне мреже у уличној регулацији (саобраћајницама и јавним површинама) при чему су заштитне зоне 1m од темеља објекта.
Предности природног гаса (економичност, еколошки најчистије фосилно гориво, једноставна експлоатација и транспорт, исплативост улагања) у односу на друге конвенционалне енергенте за производњу енергије, стратешки су определиле избор природног гаса као примарног енергента који ће се користити на подручју обухвата Просторног плана. Развој гасоводне инфраструктуре ће се одвијати по принципу хирерајхијске структуре, где ће се на постојеће магистралне и разводне гасоводе прикључивати и изградити разводни и дистрибутивни гасоводи.
Потребно је размотрити могућности и извршити техничко-економску анализу оправданости гасификације насеља у општини Богатић, прикључењем на доводно-разводни гасовод на територији Града Шапца. Све радове на избору трасе будућих гасовода ускладити са плановима заштите СРП "Засавица" уз поштовање прописаних активности са режимом заштите. Приликом планирања, пројектовања и изградње ових објеката, спроводити мере заштите животне средине кроз предузимање одговарајућих мера за санирање негативних последица (програм рекултивације, ревитализације, отклањања штета итд.).
Обзиром да Мачва поседује изузетан ресурс геотермалних вода, потребно је размотрити могућност загревања просторија енергијом геотермалних вода. Могућа је и комбинација ова два система а коначан избор ће зависити од економских трошкова експлоатације.

1.8.6. Обновљиви извори енергије

Као обновљиви извори енергије, на подручју Општине се могу користити: биомаса, биогас, геотермална енергија, сунчева енергија, енергија ветра и хидроенергетски потенцијал.

Биомаса и биогас

Биомаса је гориво које се добива од биљака или делова биљака као што су дрво, слама, стабљике житарица, љуштуре итд. Данас се примена биомасе за производњу енергије подстиче уважавајући начело одрживог развоја. Обзиром да је на подручју општине заступљена обимна пољопривредна производња, постоје основни и реални предуслови за коришћење овог облика енергије. Обим развоја сточарства, потенцира и могућност производње биогаса, првенствено за потребе снабдевања фарми сопственом енергијом.

Геотермална енергија

Топлотна енергија која је акумулирана у подземним водама назива се хидрогеотермалном енергијом. Да би се подземне воде сматрале топлотним извором потребно је да њихове температуре буду веће од 10 °C што је у минимално дупло већој вредности заступљено на територији целе Мачве. Посебним поглављем Плана су описани сви ресурси овог енергетског потенцијала, тако да је експлоатација геотермалне енергије приоритетни задатак и најлакше остварив.

Сунчева енергија

Соларни системи као основни извор енергије користе сунчеву енергију. Соларни системи за грејање се у највећем броју случајева користе као додатни извори грејања, док као основни служе гасни, уљни или електрични котлови. Њихова је примена као основни извор топлоте за системе грејања ретка и ограничена на подручја с довољном количином сунчевог зрачења током целе године што сигурно није случај у нашем климатском подручју. Улагање у изградњу помоћног система грејања је релативно брзо исплативо и еколошки у потпуности прихватљиво. Повољни климатски услови и велики број дана са сунчаним интервалима пружају могућност коришћења сунчеве енергије, пре свега за добијање топлотне енергије.

Енергија ветра

На подручју обухвата Просторног плана се може користити енергија ветра за производњу електричне енергије преко појединачних ветроелектрана или, још ефикасније, преко паркова ветрогенератора. Парк ветрогенератора може се градити ван насеља, на пољопривредном земљишту, изузимајући заштићена природна добра, уз претходне услове надлежне институције прибављено у поступку избора локације. Избору локације претходи низ методолошких активности: коришћење метеоролошких података, које поседују хидрометеоролошке службе; теренска испитивања, да би идентификовали области за детаљна испитивања; верификација локација, на које треба поставити мерне стубове са метеоролошким инструментима на неколико нивоа.

Неповољна подручја за градњу ветроелектрана су: посебно заштићене природне вредности и миграторни правци птица, према условима Завода за заштиту природе Републике Србије; подручја насељених места; остало грађевинско земљиште (радне зоне, зоне туристичких садржаја и викенд насеља...). При коначном одабиру локација ветропаркова, посебну пажњу треба посветити: заштити естетских вредности предела; контактним подручјима зона осетљивим на буку и вибрације, као што су грађевинска подручја насеља, заштићени делови природе и сл.

Хидроенергетски потенцијал

ППРС 2010 - 2020 је планирана изградња хидроелектране у доњем току реке Дрине. Изградњи треба да предходи израда посебне планске и урбанистичке документације којом ће се дефинисати тачна локација и сви услови градње и услови заштите животне средине, који прате изградњу оваквог капиталног објекта. Обзиром на равничарски терен и водотокове, није планирана изградња мини хидро - електрана. Уколико се у планском периоду укаже потреба за истим, услови за њихову изградњу ће се утврђивати у складу са условима надлежног Министарства и са водопривредни условима. Изградња ових објеката на подручју Општине, не може бити доминантна/ приоритетна активност у односу на градњу мерирационих система у служби заштите и унапређења пољопривредног земљишта.

1.8.7. Информациона инфраструктура

Развој информационих технологија и "дигитализација" општине јесу један од приоритета у развоју подручја. Најважнији сегмент треба да представља општински информациони портал који грађанима пружа информације о управи и институцијама у сувласништву општине. Уз приказ институција и њихових организационих делова, ту су захтеви за обављање услуга, спецификације такозваних животних ситуација, попис одговорних особа за подношење захтева и активни обрасци у

стандардном формату за приказ текстова с могућношћу on line попуњавања. Осим дигиталног приступа грађана свим јавним установама у циљу добијања одговарајућих потврда, обављања других административних послова, информисања и сл., на одговарајућем порталу би се могли наћи и програми за резервацију карата у културним установама, угоститељским објектима, сеоском туризму, приступи телекомуникационим предузећима, финансијским установама, заводима за запошљавање и сл.

У форму тзв. "дигиталне општине" могу се повезати и све месне канцеларије и месне заједнице на територији целе општине који би омогућили непосредно учешће грађана у одлучивањима о питањима уређења и организованости свога суседства.

Посебан део портала треба да заузима интерактивна карта општине за потребе пројеката одељења општинске управе и свих других заинтересованих. Интерактивна карта треба да омогући увид у мрежу важнијих објеката и институција попут амбуланти, апотека, болница, аутобуских станица, туристичких објеката или полицијских станица. Корисна је функција и такозвани routing - проналажење најкраћег пута између две тачке на карти с текстуалним и графичким приказом. У надградњи ове функције, могу се активирати бежични центри за приступ грађанима интернету на јавним површинама (парковима, трговима, библиотекама и на другим јавним местима), за шта средства треба обезбедити из локалног буџета.

Осим приступа овом виду технологије са персоналних рачунара и преко бежичних центара, у свету се развија технологија за коришћење интерактивне ТВ мреже. Мрежа се заснива на развоју DSL (Digital Subcriber Lines) технологије, која је успела да створи систем с брзим протоком информација. Оваква технологија омогућује пренос података, укључујући и ТВ-програм, коришћењем већ постојеће мреже, при чему нема потребе за персоналним компјутерима, модемима, сателитским антенама и декодерима.

1.9. ПРОПОЗИЦИЈЕ ЗАШТИТЕ ЖИВОТНЕ СРЕДИНЕ

1.9.1. Заштита природних добара

1.9.1.1. Заштићено природно добро, Специјални резерват природе "Засавица"

Специјални резерват природе **»Засавица«** захвата део општине Богатић у КО Баново Поље 49,8512 ha (32 катастарске парцеле) и КО Црна Бара 4,3874 ha (једна катастарска парцела). Према Уредби о еколошкој мрежи (2010) подручје Засавицедефинисано је као еколошки значајно подручје Републике Србије. Влада Републике Србије је Уредбом о заштити Специјалног разервата природе »Засавица« (»Сл. гласник РС«, бр. 19/97) прописала следеће мере и режиме заштите овог природног добра:

1. На подручју Специјалног резервата »Засавица« се установљава режим заштите II стпена којим се:

<u>1а. Забарањује:</u>

- уништавање биљних и животињских врста и њихових станишта, осим када је то неопходно ради обезбеђења стабилности екосистема и очувања природних реткости,

- узнемиравање и уништавање простора, посебно у доба репродуктивног циклуса одређених група животиња,
- промена прописаног водног режима, снижавање нивоа подземних вода, преграђивање водотока Засавице, коришћење воде Засавице за наводњавање,
- упуштање отпадних вода и уношење других загађујућих материја (убацивање смећа, угинулих животиња, прање пољопривредних алатки и сл.) и отварање депонија,
- отварање дивљих плажа,
- повећање површина под засадима плантажних топола,
- сеча аутоктоних шума,
- лов и привредни риболов (рибњаци),
- сечење и паљење трске.

<u>1б. Обезбеђују:</u>

- научна истраживања,
- уношење аутохтоних биљних и животињсих врста,
- спровођење санитарних и узгојних мера у циљу одржавања стабилности аутохтоних шумских заједница,
- обављање заштитних радова на стаништима биљних врста природних реткости и биљних заједница које изграђују (тестерица *tratiotes aloides* и др.),
- спортски селективни и санитарни риболов,
- кретње пловилима на погон који не загађује животну средину,
- туросточко-угоститељске и спортско-рекреативне активности у складу са наменом заштићеног подручја,
- радови и активности на уређењу пунктова за потребе едукације и презентације природних вредности и изградња објеката и туристичких пунктова у традиционалном стилу,
- одређивање и одржавање потребног водног режима, продубљивање корита Засавице, уклањање водене и мочварне вегетације, одржвање каналске мреже која спаја Јовачу и Прекопац и бакрени Батар, као и места спајања канала Јовча и Прекопац у Засавицу, повећање и обезбеђивање нормалног протицања воде на системима сужења Засавице.

2. Мере које се односе на простор заштитне зоне Специјалног резервата природе »Засавица«:

<u>Неопходно је:</u>

- одржвање каналске мреже унутар заштитне зоне.

<u>Дозвољено је:</u>

- строго контролисана употреба хербицида и других хемикалија у пољопривреди,
- ревитализација деградираних станишта,
- ревитализација узурпираног земљишта око Засавице, с могућношћу покретања поступка за експропријацију,
- изградња чека и осматрачница,
- туристичко-угоститељске и спортско-рекреативне активности које су у складу са наменом заштићеног подручја,
- радови и активности на уређењу пунктова за потебе едукације и презентације приодних вредности и
- изградња објеката и туристичких пунктова у традиционалном стилу.

<u>Забрањено је:</u>

- извођење хидромелиорационих радова,
- сеча и паљење трске,
- упуштање отпадних вода и уншење других загађујућих материја (убацивање смећа, угинулих животиња, прање пољопривредних алатки и др.),
- отварање депонија,
- снижавање нивоа подземних вода.

Концепција заштите Резервата подразумева:

1. Праћење стања природних вредности,
2. Заштиту и коришћење биолошких ресурса на принципима "одрживости",
3. Израду програма, пројеката и студија којима ће се омогућити заштита и развој,
4. Спровођење научно - истраживачких и културно-образовних активности и
5. Активности на спровођењу програма санације и ревитализације простора, пре свега влажних станишта: установити оптималну регулацију хидролошког режима са обезбеђивањем довођења и протока воде; одмуљивање водотока Засавице и продубљивање корита према програму заштите и развоја у циљу очувања природних вредности овог подручја и биолошке равнотеже; успоставити адекватанг мониторинг квалитета вода Засавице, у циљу заштите и предузимања мера за заштиту вода,
6. Просторно очување површина у окружењу Резервата у складу са досадашњим резултатима ревизије природног добра – на овим површинама не планирају се активности које на било који начин могу доћи у колизију са заштитом природног добра.

1.9.1.2. Заштићено природно добро, Споменик природе "Стабло липе - Мира"

„Стабло липе – Мира“ је категорисано као значајно природно добро Одлуком СО Богатић бр. I-P. 56/98-01 од 24.12.1998.године. Површина природног добра износи 4,81а.

За „Стабло липе – Мира“ установљава се режим III заштите и утврђују се следеће мере заштите:

- забрањено је стабло посећи, ломити и сећи гране, кидати лишће, и плодове или предузимати било које друге радње које би измениле његов изглед или угрозиле његов биолошки опстанак; забрањени су и: промена намене заштићене површине, испаша стоке и ложење ватре, садња било каквог другог зеленила, одлагање и депоновање смећа и другог отпада, раскопавање и депоновање земље,
- дозвољени су радови и мере заштите, уређења и санације, праћење здравственог стања стабла и предузимање неопходних мера заштите, коришћење траве и уклањање корова и смећа,
- у складу са чланом 5. наведене одлуке, ово заштићено природно добро се поверава на старање имаоцу Јакшић Миловану, који као стараоц има обавезе у складу са мерама заштите прописане законом и одлуком.

1.9.1.3. Заштита станишта заштићених и строго заштићених дивљих врста и еколошких коридора

У обухвату Просторног плана се налазе подручја очуваних природних целина која представљају **станишта заштићених и строго заштићених дивљих врста**. Евидентирани су следећи еколошки коридори:

1. Коридор између Дрине и југозападног краја комплекса северозападно од Црне Баре,

2. Коридор према Сави преко Широке Баре / Прекопца југозападно од Равња,
3. Поток Батар са својом заштитном зоном на целој својој дужини,
4. Широки шумски коридор канализованог тока Битве,
5. Канал Модран.

На просторима уз Дрине у Саву и изолованим шумарцима који се налазе у обухвату Просторног плана и представљају *станишта заштићених и строго заштићених дивљих врста*, дефинисане су природне целине које чине еколошки значајна подручја која представљају део еколошке мреже.

Слика: Оквирно подручје гнежђења мале чигре 1

слика 1 Оквирно подручје гнежђења мале чигре

Слика: Оквирно подручје гнежђења мале чигре 2

слика 2 Оквирно подручје гнежђења мале чигре

Успостављањем еколошке мреже потребно је обезбедити повезивање и очување еколошких подручја, обнављање станишта којима је нарушено повољно стање, као и очување угрожених врста. Заштиту еколошки значајних подручја обезбедити спровођењем мера у циљу очувања биолошке и предеоне разноврсности, заштите природних вредности и достизања повољног стања станишта.

Забрањени су радови и активности који могу довести до угрожавања, нарушавања или уништавања еколошки значајног подручја.

Еколошке коридоре је потребно очувати и повезати са Савом и Дрином који представљају коридоре од међународног значаја.
Резервисати простор за будуће еколошке коридоре:

1. између Дрине и југозападног краја комплекса, западно и северозападно од Црне Баре,
2. поток Батар са својом заштитном зоном на целој својој дужини и
3. шумски коридор канализованог тока Битве на јужној граници обухвата Просторног плана.

У том смислу је потребно забранити изградњу објеката и побољшати еколошке особине дуж канализованог тока Засавице у близини њеног ушћа. Уз водоток Батар ревитализовати природну вегетацију. Биљни и животињски свет и вредне делове природе на укупном простору обухвата Просторног плана, треба користити тако да се не угрози њихов опстанак. Сталном пропагандом и едукацијом, посебно млађе популације, указивати на значај заштите коју треба спроводити и кроз бројне активности.

Слика: Граница обухвата међународног пројекта „Заштита биодиверзитета поплавне долине басена реке Саве“

У складу са Правилником о проглашењу и заштити строго заштићених и заштићених дивљих врста биљака, животиња и гљива ("Службени гласник РС" бр. 5/10), заштита строго заштићених врста се спроводи забраном коришћења, уништавања и предузимања свих активности којима се могу угрозити дивље врсте и њихова станишта, као и предузимањем мера и активности на управљању популацијама. Заштита заштићених дивљих врста се спроводи ограничењем коришћења, забраном уништавања и предузимања других активности којима се наноси штета врстама и њиховим стаништима као и предузимањем мера и активности на управљању популацијама.
На основу *Закона о потврђивању Конвенције о очувању европске дивље флоре и фауне и природних станишта* ("Службени гласник РС - Међународни уговори", бр. 102/2007 од 7.11.2007. године), у политици планирања и развојној политици, обавезно је обезбедити очување дивље флоре и фауне и посветити посебну пажњу заштити области које су од значаја за миграторне врсте наведене у Додацима II и III Конвенције. У складу са *Законом о потврђивању Конвенције о биолошкој разноврсности* ("Службени лист СРЈ" Међународни уговори, бр.11/2001), потребно је спречавати ширење или по потреби предузимати мере за уништавање инвазивних врста. Њихово спонтано ширење не само да угрожава природну вегетацију, него и знатно повећава трошкове одржавања зелених површина. Ради заштите животињског света, неопходно је очувати стабилности и квалитета ловне дивљачи и очувати и побољшати услове изворних типова станишта за дивљач ради повећања хранидбене базе и места за заклон.

На основу *Конвенције о мочварама* које су од међународног значаја ("Службени лист СФРЈ - Међународни уговори", бр.: 9/77), потребно је заштитити водена станишта која су значајна за очување многобројних биљних и животињских врста, а посебно као пребивалиште птица мочварица.

1.9.1.4. Остале мере заштите природних добара

Заштита подручја под међународном заштитом

Ради заштите, очувања и унапређења природних вредности због којих је СРП "Засавица проглашен за природно добро од изузетног значаја на међународном нивоу (IBA, IPA, PBA и Рамсарско подручје), а Доње Подриње за IBA подручје, дају се следеће препоруке.

Препоруке и предлози мера заштите везане за IBA подручје:

Препоруке се односе на престанак дејства и ублажавање ефеката следећих угрожавајућих фактора:
- замену природних шума, бара и ливада плантажама ЕУ топола,
- регулацију вода, изградњу насипа, одводњавање,
- ширење инвазивних биљних и животињских врста,
- интензивно шумарство,
- узнемиравање птица и
- интензивирање пољопривреде.

У оквиру IBA подручја које се налази на реци Дрини мере заштите су:
- забрана експлоатације шљунка из корита реке и
- забрана изградње објеката, инфраструктуре и регулације водотока без прибављених услова заштите природе.

Препоруке очувања IPA подручја:

Циљеви IPA пројекта су усмерени на заустављање губитка биљног диверзитета Европе и груписани су у пет главних тема:
- разумевање и документовање биљног диверзитета,
- заштиту,
- одрживо коришћење,
- унапређивање образовања и подизање свести о значају и вредностима биљног диверзитета
- изградu капацитета за заштиту биљног диверзитета.

Крајњи циљ IPA програма је да подручја идентификована као значајна за биљке буду заштићена и њима управљано, тако да се обезбеди континуиран опстанак и присуство тих биљака и станишта.

IPA подручје ће на тај начин имати јасан план управљања који ће обезбедити информацију како очувати врсте и станишта на том подручју.

Концепт заштите IPA обухвата:
- очување мозаичности станишта са прелазом између шума, ливада, плавног забареног дела и отворених површина воде,
- обезбеђење довода и обнављања воде искључењем мелиоративних захвата,
- имитирање оптималних природних осцилација воде у водотоку Засавица, неопходних за опстанак биљног света
- очување станишта ретких и угрожених биљних врста, праћење њиховог стања и управљање популацијама.

Препоруке очувања Рамсарског подручја:

Рамсарска конвенција обезбеђује основу за очување и мудро коришћење водених станишта и њихових ресурса кроз локалне, регионалне и националне активности и међународну сарадњу. Приоритетни циљеви и задаци на очувању, као и санацији и ревитализацији влажних екосистема су:

- идентификација и инвентаризација влажних екосистема, уз јасно просторно лоцирање,
- обезбеђивање кадровске потпоре, као и средстава и времена за реализацију послова на проучавању, мониторингу и заштити,
- изградња равномерно распоређене мреже заштићених и управљаних влажних станишта-екосистема на националном нивоу, која ће бити сегмент регионалне и глобалне светске мреже,
- уважавање биогеографске и еколошке компоненте влажних екосистема, а њихове границе и зонирање треба да обухвати све типове осетљивих екосистема у пропорционалном обиму њихове стварне заступљености у природи
- очување влажних станишта, уз уважавање потреба локалне заједнице и промовисање и стимулисање спровођења традиционалних начина и облика сточарства и земљорадње, уз друге народне обичаје.

Заштита и уређење предела :

Принципи управљања пределом на простору обухвата Просторног плана[12] су:

- очување диверзитета кроз обезбеђивање идентитета простора,
- очување вредности, идентификацијом предеоних целина,
- целовитост, кроз управљање квалитетом укупне био-физичке структуре предела,
- интегративност, кроз интеграцију смерница за обезбеђење квалитета предела у секторске планове у различитим областима
- диверзификација, кроз усклађивање приступа обезбеђивању квалитета предела са карактером развоја и развојним проблемима, као и управљање вредностима предела у којима је вредност предела под одређеним режимом заштите, али и од посебног значаја за развој туризма.

Заштиту и уређење предела у складу са *Европском конвенцијом о пределу* је потребно спроводити кроз:

- заштиту свих заступљених типова предела кроз очување и одржавање значајних или карактеристичних обележја предела која су проистекла из природне конфигурације, или људске активности, пре свега, природних предела без видљивог утицаја човека,
- управљање пределима кроз поступке којима се, из перспективе одрживог развоја, обезбеђује редовно одржавање предела, са циљем усмеравања и усклађивања промена изазваних друштвеним и економским процесима, као и процесима у животној средини,
- стварање услова за спровођење предеоне политике (општих принципа, стратегија и смерница, дефинисаних од стране надлежних органа), која омогућава предузимање одређених мера у циљу заштите, управљања и планирања предела..

Посебну пажњу треба посветити очувању предела, односно постизању равнотеже имеђу активности у простору и предеоних елемената, ради минимизирања оптерећења на заступљене типове предела, као и унапређењу предела и предеоне разноврсности.

Концепција управљања вредностима предела и физичке структуре насеља подразумева:

- развој усклађен са специфичним карактером предела и специфичним карактеристикама физичке структуре насеља,
- промоцију, заштиту и унапређење препознатих природних и културних вредности,
- јачање и промовисање постојећих и креирање нових вредности у просторима од посебног значаја за развој (туристичка, културна подручја, пограничне области),
- повезивање вредности у простору,
- санацију и креирање нових вредности у просторима који су посебно угрожени и деградирани.

[12] Преузето из Просторног плана подручја посебне намене специјалног резервата природе "Засавица", ЈП Завод за урбанизам Војводине - Нови Сад

1.9.2. Заштита природне средине

Осим мера и услова заштите природних добара, у Просторни план су уграђени и други услови који се односе на заштиту природне средине а које је дефинисао Завод за заштиту природе Србије, бр. 03-620/2 од 12.05.2005. (03-710/2 од 28.05.2010.).

Како је подручје општине ППРС 2010 - 2020 означено као антропогено-природни систем, то указује да је оно углавном пољопривредно са пратећим прерађивачким капацитетима, али да је још "прошарано" вредним, односно површинама са природним одликама вредним за заштиту. Како су као основни циљеви дефинисани: претварање пољопривредног земљишта у високопродуктивно са интензивном производњом и високим приносима, увођење савремене технологије производње, изградња мелиорационих система, обезбеђење тржишних вишкова хране, повећање запослености и животног стандарда и сл., Стратешком проценом утицаја Плана на животну средину и мерама и условима који су уграђени у појединачне сегменте Плана, уграђени су и посебни услови који се односе на очување природе, како би се спречиле негативне последице дефинисаних циљева.

Предпоставке заштите природне средине које су дефинисане Планом, морају бити надограђене Законом о заштити природе («Сл. Гласник РС» бр.36/09, 88/10 и 91/10) и посебним државним и локалним одлукама које се односе на прекомерну употребу пестицида и хербицида (чак и забрањених препарата - типа атразина), неадекватну употребу ђубрива и генетски модификоване хране.

1.9.3. Заштита непокретних културних добара

У складу са Просторним планом Републике Србије, концепција просторног развоја полази од политике очувања и конзервације културног наслеђа као ресурса који има улогу у акцијама за чување окружења, стварајући динамичну заједницу и одрживу локалну економију; стимулисање нових, економских исплативих активностиима богатим културним наслеђем, интензивирање и концентрисање активности и нови развој; повећање конкурентности културног подручја, културног предела или историјског језгра као инвестиционе локације; привлачење улагања путем појачаног маркетинга и употребом разних логистичких подршки, модернизација урбане структуре, уклапање нових архитектонских форми, флекисбилнијих, али хармонично повезаних са културним наслеђем; стварање нових и снажних визија о културном диверзитету наслеђа, као симболу економске и политичке моћи, коришћењем новог, усаглашеног језика урбаних и руралних форми и стварањем нове скале вредности укупног фонда непокретних културних добара; конзервација културног наслеђа која значајно доприноси естетици и хигијени у окружењу, друштвеној и економској одрживости; одрживи развој у потпуности интегрисан са конзервацијом наслеђа и

чувањем животне средине; друштвено одржива заштита културног наслеђа подразумева да културно наслеђе доприноси квалитету живота и културном идентитету локалне заједнице; помаже да се обезбеди жива и интерактивна комуникација с будућим генерацијама путем очувања значајних обележја развоја друштва и историјских подручја.

1.9.3.1. Утврђена непокретна културна добра

Утврђена непокретна културна добра на територији општине Богатић су:

1. ЕТНО ПАРК у Совљаку
2. ЦРКВА СПОМЕН КОСТУРНИЦА у Дубљу
3. ЦРКВА РОЂЕЊА БОГОРОДИЦЕ у Богатићу
4. ЗГРАДА СТАРОГ ОКРУЖНОГ НАЧЕЛСТВА у Богатићу
5. ОКУЋНИЦА ДРАГОЉУБА ЈУРИШИЋА у Црној Бари

Услови чувања, одржавања и коришћења утврђених непокретних културних добара за израду Просторног плана општине Богатић:

1. Правни основ примене одредби Закона о културним добрима „Сл. гласник РС“, бр. 71/94 је постојање Одлуке односно Решења о утврђивању.
2. Мере техничке заштите оквирно и у најширем смислу одређене су самом Одлуком односно Решењем о утврђивању.
3. Власници односно корисници Непокретног културног добра (у даљем тексту: НКД) дужни су да пре предузимања било које врсте интервенције на објекту (инвестиционо одржавање, реконструкција, адаптација, санација и ревитализација) да поднесу надлежном Заводу за заштиту споменика културе Захтев за добијање Решења о предузимању мера техничке заштите, као и да исто доставе надлежној Урбанистичкој служби како би она издала Акт о урбанистичким условима.
4. Власници односно корисници објекта дужни су да по добијању Решења о предузимању мера техничке заштите надлежног Завода за заштиту споменика културе, израде пројектну и пратећу техничку документацију у свему према датим условима, као и да на исту прибаве Решење о сагласности надлежног Завода за заштиту споменика културе.
5. Мере техничке заштите првенствено се издају у циљу враћања објекта у аутентично стање.
6. На објектима где се по процени стручњака надлежног Завода за заштиту споменика културе могу дозволити одступања од аутентичног габарита, као и изворног изгледа, мере техничке заштите су таквог карактера да имају за циљ да одступања не смеју битно нарушавати аутентични изглед, као и примену материјала, а не могу у погледу габарита и регулационе линије бити супротстављени општој регулацији предвиђеној регулационим плановима Урбанистичке службе.
7. Утврђена НКД имају заштићену околину дефинисану самом Одлуком.
   - издавање услова за предузимање мера техничке заштите је у функцији самог НКД;
   - објекти не смеју габаритом и изгледом да конкуришу утврђеном НКД;
   - не сме се дозволити градња нових објеката који би заклањали и угрожавали визуру утврђеног НКД.
8. На објектима у заштићеној околини за издавање услова за предузимање мера техничке заштите и других радова није основни критеријум задржавање аутентичности, мада је то и даље битан критеријум, али се мере техничке заштите издају кроз сагледавање целокупног простора, и свих објеката на њему
9. За заштићени простор обавезно је урбанистичко и комунално решење у сарадњи са надлежним Заводом за заштиту споменика културе.
10. Тенде и рекламе се могу поставити уз дозволу и по условима надлежне Службе заштите.
11. У заштићеном простору не дозвољава се постављање надземних и ТТ водова.
12. Не дозвољава се постављање монтажних киоска.
13. Не дозвољава се постављање контејнера, као ни депоновање било каквог отпадног материјала.
14. Паркирање возила се може вршити уз дозволу и по условима надлежне Службе заштите.
15. У просторним целинама постојање и режим саобраћаја се регулишу уз дозволу и по условима надлежне Службе заштите.
16. Рушење објеката у заштићеној околини може се вршити уз дозволу и по условима надлежне Службе заштите.

1.9.3.2. Археолошка налазишта

У обухвату Плана налазе се следећи археолошки локалитети који су приказани кроз табелу која следи:

Табела 71: Археолошки локалитети општине Богатић

Број локалитета/ /стари број/ назив места	Назив локалитета Хронолошка припадност Површина локалитета	Власништво	Напомена
47.1 / 71 Бадовинци	Росића шор II Византија	Арнаутовић Радована	Локлаитет се налази у кућном плацу. Копањем баште пронађен је златник Теофила, те на основу тога можемо оквирно локалитет определити у девети век. Нема видљивих архитектонских остатака.
47,2/30 Бадовинци	Росића шор Рим 200 x 200 m	Арнаутовић Радована	На греди која је уздигнутија над околним тереном често се изорава кермаика, опека и фреско малтер. На основу налаза сматра се да је у питању римска вила рустика.
47.3/ 178 Бадовинци	Дубраве у Салашчићу Неолит 100 x 100 m	Шарчевић Милана	Видљиви архитектонски остаци. Локалитет се налази на улсаску у село из правца Богатића, са десне стране споредног пута, на уздигнутом терену. Налази керамике и кућног лепа.
47.4/159 Бадовинци	Јагњило Бронза 25 x 1 м m	приватно	Тумул пречника 25 метара и висине једног метра. Површинских налаза нема. Видљиви архитектонски остаци.
47.5/160 Бадовинци	Улица Којић-Зорић Средњи век	Сретен и Александар Бајуновић	У кућним плацевима приликом копања темеља пронађени људски скелети. Вероватно српско гробље. Видљиви архитектонски остаци.
47.6/70 Бадовинци	Брестине Неолит, Рим 250 x 250 m	приватно	Два локалитета смештена један до друго. Први је обровац, величине педесет метара. Приликом копања бунара откривен је под куће. У продужетку римска вила рустика са површинским налазима керамике, опеке и ћерамиде.
47.7 /170 Бадовинци	Батар IV Неолит, Латен	приватно	Локалитет се налази на обали некадашње отоке Батра и приликом пољопривредних радова честа је појава керамике, камених алатки и лепа.
47.8/31 Бадовинци	Мађарско гробље у Дубовићу Средњи век	Тихомира Илијашеви-ћа	Седамдесетих година овде су још биле камене надгробне плоче што указује на постојање некрополе. Данас нема никаквих трагова јер су плоче развучене.
47.9/74 Бадовинци	Ћерамиде, Мађаревац Рим, villa rustica 200 x 200 m	Росић Радивоја и Павла	Локалиет је сигурн на греди и приликом обрађивања земљишта чести су налази римске керамике, опеке и ћерамида.
47.10/72 Бадовинци	Гарибовац Неолит пречник 25 m	приватно	Нешто већ заравњена хумка са површинским налазима фрагментоване керамике, перли од стаклене пасте и једне коњске жвале.
48.1/188 Баново Поље	Нешковине II Рим, villa rustica 300 x 150 m	Лазић Зоран	На уздигнутом терену површински налази керамике и опеке римске. Видљиви архитектонски остаци.
48.2/180 Баново Поље	Нешкови-не I средњи век 200 x 100 m	Кулић Милош	На греди смештеној између Батра и Жураве ретки фрагменти средњевековне керамике.Видљиви архитектонски остаци.
48.3/180 Баново Поље	Гајеви – Ћерамице Рим, villa rustica 400 x 250 m	приватно	На високој обали криве баре налази се римска вила рустика са површинским налазима керамике опеке и шута. Видљиви архитектонски остаци.
48.4/163 Баново Поље	Забрдо Средњи век, насеље 150 x 100 m	приватно	Северно од села на путу за Равње, на обали Засавице, површински налази кермике.
48,5/162 Баново Поље	Орашће Средњи век, насеље 200 x 100 m	приватно	Са десене стране пута Баново поље – Равње, на обали Засавице, спорадични налази средњевековне керамике.
48.6/156 Баново Поље	Кључеви Неолит, Рим, Средњи век	Рајко и Сретен Станчетић	Површински налази керамике, кремена, опеке и новца указују на насеље из неолита, римску вилу рустику из III века и средњевековне насеље 17-18 века.
48.7/155 Баново Поље	Живица Средњи век, насеље	Станчетић Драгољуб и Станчетић Рајко	Видљиви архитектонски остаци. Површински налази керамике и турског новца. Овде је било село Живица које се први пут помиње у Раваничкој повељи кнеза Лазара.
48.8/5 Баново Поље	Црквина I Неолитксо насеље, Римска villa rustica средњевековна некропола 200 x 100 m	приватно	Локалитет је сигуран на обали Засавице на месту где се Батур улива у њу. Површински налази праисторијске керамике, кућног лепа, људских костију, ситни фрагменти римске опеке и седњевековне керамике.

48.9/43 Баново Поље	Црквина II Рим, villa rustica или викус 250 x 250 m	Дакић Добросав	Локалитет се простире у продужетку локалитета Црквина I. По површини се налази римска керамика и опека, може се претпоставити да је у питању римски вискус. Видљиви архитектонски остаци
48.10/11 Баново Поље	Дуге њиве Рим, villa rustica 500 x 250 m	Јоцковић Слободан	По површини локалитета чести налази керамике, опеке, новца (чак и сребрног). Осамдесетих година двадесетог века откопан је део зида неке зграде. Мештани су разнели циглу и употребили је за градњу. На основу тога се и видело да је у питању римска цигла. Данас нема архитектонских остатака који су видљиви на површини, али се и даље изорава римски материјал.
49.1/32 Белотић	Тадића поље Неолит, Средњи век, насеље 300 x 300 m	Манојловић Миодраг	Локалитет је ситуиран на обали баре Асановаче. По вршински налази керамике, костију и кужног лепа. Случајан налаз једног златника.
49.2/17 Белотић	Радован кула Рим, villa rustica 200 x 200 m	Милић Станковић	Локалитет се налази код куле сликара Милића од Мачве. По површини су се својевремено налазили фрагменти римске керамике,опеке и шљунка. Данас је то двориште и с обзиром да није било никаквих радова. Нема ни новијих налаза. Видљиви архитектонски остаци
49.3/ 33 Белотић	Летиште Средњевековно насеље 100 x 100 м m	Гишић Живко	На обали Јереза, са леве стране пута Шабац – Богатић, непосредно испред села, површински налази средњевековне керамике. Видљиви архитектонски остаци
49.4/42 Белотић	кућни плац Гишића Неолит, насеље	Гашић Ђурађ и суседи	У кућним плацевима пронађени остаци старчевачке керамике приликом пољопривредних радова.
49.5/25 Белотић	Село Рим, villa rustica 100 x 100 m	Витомир Станковић	Локалитет се налази недалеко од Радован куле. По површини налази римске керамике, малтера и опеке. Видљиви архитектонски остаци.
49.6/39 Белотић	Шанац на обрви Неолит, обровац 40 м, висина 1 m	приватно	Обровац типа II, пречника 40 метара и висине три метра. Ров је ширине 6-7 метара. Површинских налза нема. Видљиви архитектонски остаци.
49.7/38 Белотић	Летиште II Средњевековно насеље	Витомир Ћосић и Драган Петровић	По површини налази седњевековне керамике. Видљиви архитектонски остаци.
49.8/102 Белотић	Мађарско гробље у Грмику Средњи век, некропола	Илија Прелић	На обали баре Асановаче, а недалеко од локалитета Тадића поље, ископавани су људски скелети, надгробне плоче. Један стећак са овог локалиета налази се у дворишту Радован куле.
50.1/139 Богатић	Круглица у Лугу (насеље) Неолит, Средњи век 100 x 100 m	приватно	Локалитет је ситуиран у рачвама путева за Раденковић и летњег за Паљевине. По површини налзаи неолитске и средњевековне керамике. Видљиви архитектонски остаци.
50.2/115 Богатић	Кућерине Неолит, Средњи век 150 x 100 m	Бранислав и Борисав Синђелић	Насеље из неолита и седњег века смештено на греди која се пружа правцем север-југ. По површини фрагменти опеке, камење, спорадични налази кремена и нешто мало керамике.
50.3/189 Богатић	Кућиште у Свињчинама Неолит, Рим 200 x 100 m	Пузић Владимир	На високој обали баре Свињчине смештен је локалитет, на коме се приликом пољопривредних радова изорава керамика, кућни леп, опека.
50.4/117 Богатић	Турско гробље касни Средњи век -	Малетић Милован	У дворишту М. Малетића својевремено су откривене велике камене надгробне плоче са и без натписа. Оне су већ давно однете и разнете тако да данас нема никаквих трагова.
50.5/48 Богатић	Баир Неолит, насеље -	Стојадин Дамњновић	Локалитет је смештен на геди у кућном плацу. Приликом пављења цигле откривени су остаци керамике, лепа. Видљиви архитектонски остаци.
50.6/23 Богатић	Гиговац – Кућиште Рим, villa rustica 300 x 300 m	Давидовић Милан	На раскршћу летњих путава за Дубље, смештен је локалитет на ком се изоравају опека и римска керамика.Видљиви архитектонски остаци.
50.7/ 16 Богатић	Раповица Средњи век, насеље 400 x 400 m	Милорад Берић, Бранко Берић	Локалитет се налази североисточно од варошице, на греди која је подељена баром на два дела. Често се изорава грнчарија. Седамдесетих година прошлог века нађен је и један бронзани прстен. Видљиви архитектонски остаци.
50.8/28 Богатић	Мали Битвић Неолит, насеље 100 x 100 m	приватно	На обали малог Битвића, чести су површински налази керамике.
50.9/46 Богатић	Паљевина Неолит пречник 25 /1,5 m	Војислав Радовановић	Овде се налазе три мања тумула, делимично разорана. Површинских налаза нема.
50,10/44 Богатић	Кеца I Неолит пречник 50 / 1m	ПИК Оглед	Обровац типа III, делемично пресечен пољским путем, док се шанац уочава, али је затрпан. Површинских налаза нема. Видљиви архитектонски остаци.
50.11/ 141 Богатић	Ковачевац Средњи век, насеље 200 x 200 m	Дукић Иван и Живадин	На крају улице која води за Раденковића, са леве стране, на уздигнутом терену који је пресечен каналом велика концентрација парчади цигле и керамике.

50.12/47 Богатић	Стаменића брдо Рим, villa rustica 200 x 200 m	Мића Пузић, Миладин Пузић, Драгољуб Уларџић	Локалитат се налази у Јовића пољу на узвишеном терену. Површински налази керамике, опеке и шљунка.
50.13/ 131 Богатић	Грабље Рим, villa rustica 200 x 200 m	Бранислав Ковић, Живорад Ковић, Остоја Перић	Са леве стране асфалтног пута Богатић – Црна Бара, на левој обали Жираве смештен је локалитет, на чијој површини се налазе остаци имбрицеса, опеке и керамике.
50.14/ 81 Богатић	Грабовац Рим, villa rustica 200 x 200 m	приватно	Локалитет је пресечен асфалтним путем Богатић-Змињак и пругом Богатић – Петловача. По поршини остаци римске керамике.
50.15/27 Богатић	Црквина у Малом Битвићу Средњи век -	приватно	Локалитет се налази са десне стране пута Шабац – Богатић, одмах иза споменика изгинулим борцима у другом светском рату. Забележен је још почетком двадесетог века и тада је овде била нека грађевина, за коју се претпостављало да је црква.
50.16/130 Богатић	Јабуковац II Рим, villa rustica 200 x 200 m	приватно	На уздигнутом терену ситуиран локалитет. Приликом пољопривредних радова изорава се римска керамика и опека. Са овог локалитета потиче и један комад новца са ликом Комада.
50.17/ 29 Богатић	Мунићевка – Зекцир Рим, villa rustica 100 x 100 m	Дејан Берић	На крају шора Сврачијака, са десене стране смештен је локалитет са површинским налазима керамике, опеке и шута.
51.1/83 Глоговац	Вигњиште Средњи век 200 x 100 m	приватно	Локалитет се налази на левој обали Жураве, јужно од села. По површини налази керамике, опеке са траговима малтера.
51.2/4 Глоговац	Старо гробље Рим, villa rustica 300 x 200 m	Крајчиновић	Локалитет је пресечен улицом М.Ђаковића на два дела. С обзиром да се ради о дворишном простору, последњих година није било нових налаза. Раније је проналажена римска керамикаи људски скелети. Ради се о римској вили рустици и средњевековној некрополи.
51.3/12 Глоговац	Мађарско гробље Средњи век, некропола	Даринка Берић	У центру села, у дворишту попадијине куће налазило се гробље. Не зна се тачно када је уништено и када су надгробне плоче разнете. Данас нема никаквих трагова.
52.1/137 Глушци	Тукар II Средњи век, насеље 200 x 200 m	Угљешић Иван	Локалитет се налази на високој обали Битве. Површински налази керамике.
52.2/113 Глушци	Чешљушка Битва Неолит, Средњи век 150 x 100 m	Росић Сава, Слободан и Живко	Површински налази керамике и кућног лепа.
52.3/61 Глушци	Сегедин Неолит, насеље 200 x 100 m	приватно	Локалитет је пресечен путем који води до споменика на Бубањи. По површини се стално изорава керамика, кућни леп, кремење и животињске кости.
52.4/100 Глушци	Сегедин II Средњи век, некропола 100 x 100 m	приватно	До скора су постојале надгробне плоче, неке и са натписима на овом локалитету. Оне су у међувремену разнете јер су ометале свакодневне пољопривредне радове. На основу ранијих података у питању је средњевековна некропола.
52.5/3 Глушци	Сегедин III Неолит, Рим, Средњи век 700 x 200 м m	приватно	Локалитет је лоциран на високој обали Битве, источно од села. Састоји се од три локалитета и то потврђују изузетно богати налази. У питању је неолитско насеље, римска вила рутсика и средњевековно некропола. Надовезује се на локалитете Сегедин I и II и наставља на локалитет Црквина у Узвећу.
52.6/68 Глушци	Дрење Средњи век 100 x 100 m	-	На обали Битве, непоредно у селу ситуиран је локалитет, са вликом концентрацијом керамике и опеке. Својевремено је било и надгробних плоча које су у међувремену разнете.
52.7/99 Глушци	Бубања Неолит, Средњи век 200 x 150 m	Сетислав Бркић и Милан Савић	Локалитет је ситуиран на обрадивом земљишту и као већина локалитета у Мачви, стално подожан дејству агротехничких мера. Површински налази керамике, кућног лепа, кремења и животињских костију. Вероватно насеље из доба неолита и средњег века.
52.8/112 Глушци	Савића брдо Неолит, насеље 200 x 70 m	Савић Владимир и Томислав	У потесу Ливадице, наобали баре, налази се локалитет који по површини садржи фрагментовану керамику, кремен и леп.
52.9/2 Глушци	Ланиште Неолит 200 x 100 m	приватно	Локалитет се налази на обали баре Ланисаче и спојен је са обалом Битве. По површини налази керамике, лепа и кремења.
52.10/ 1 Глушци	Старо село – Рибарица Неолит, Рим, Средњи век 700 x 500 m	Српска православна црква	На високој обали Битве, на месту где се данас налази црква, био је по предању средњевековни град Рибарица. Претпосавља се да су му темељи подигнути на римским. И спољашњи и унтурашњи бедем се једна примећују.
53.1/84 Дубље	Лизаловица у лугу Неолит пречник 50 //3 m	Драјић Милан	Типичан обровац са шанцем који је затрпан. Налази се јужно од села, на обуду баре Криваче. По површини се налази већа количина керамике и кремења.

53.2/89 Дубље	Селиште Средњи век, насеље, некропола 300 x 200 m	Пенић Богољуб, Ђурковић Љуба	Локалитет је лоциран из кућних плацева, на нешто уздигнутијем терену. По површини је налажено много фрагментоване керамике, а налажени су и гробови.
53.3/ 22 Дубље	Шанац у обровчинама Неолит пречник 25 m	Милорад Ђурковић	Класичан пример обровца са шанцем и удубљењем у средини. Површинских налаза нема.
53.4/21 Дубље	Црквина у подгорици Средњи век, некропола 200 x 100 м m	Чолић Јован	Локалитет се састоји од хумке која је већ увелико заравњена. Овде су се својевремено налазиле и надгробне плоче којих данас нема.
53.5/94 Дубље	Црквина II Средњи век 500 x 500 m	Илић Александар	На платоу обале Битве налази се шанац из боја на Дубљу. Постоји и плоча коју су мештани подигли у част погинулима. Нешто мало керамике упућује на постојање неке грађевине из ранијег периода.
53.6/88 Дубље	Шанац у ливадама Неолит пречник 50 m висина 1 m	приватно	Обровац типа II, делимично оштећен. Површинских налаза нема.
53.7/85 Дубље	Салашине I Неолит, насеље 250 x 100 m	приватно	Локалитет се налази поред баре, на око километар удањен од старе железничке станице. По површини локалитета чести налази керамике, кућног лепа, кремења и животињских костију.
53.8/90 Дубље	Салашине II Неолит, насеље 100 x 100 м m	Бојичић Живан	У продужетку локалитета Салашине I, на обали Јереза, лоциран је локалитет који исто припада неолиту. Јако богати налази као што су утеге, кугле, керамика и кремење указују на веће насеље.
53.9/ 107 Дубље	Салашине III Неолит 300 x 200 m	приватно	Као и у претходна два случаја, и овде материјал нађен на површини опредељује локалитет у неолит.
53.10/148 Дубље	Салашине IV Неолит 100 x 100 m	фамилије Бојичића	На уздигнутом терену ситуиран је локалитет који по површини садржи типичан неолитски материјал.
53.11/91 Дубље	Прокића шанац у старом лугу Неолит пречник 50 m	приватно	Обровац типа II, лоциран крај Јереза. Нема површинских налаза.
53.12/183 Дубље	Битвена глава Неолит 100 x 150 m	приватно	Јужно од села, на високој обали Битвиног изворишта, налази се локалитет из неолита: По површини керамика и леп.
53.13/95 Дубље	Машића шор Рим, villa rustica 200 x 200 m	Машић Јовица	У кућном плацу јако велика концентрација римске керамике, новчића. Седамдесетих година овде је пронађена остава римског пољопривредног – алата.
53.14/10 Дубље	Раскршће халштат, Рим, средњи век 600 x 300 m	Веселић Драгољуб, Томислав, Милован	Локалитет се налази уз канал, пресечен је путем Белотић – Дубље на два дела. Јако занимљив вишеслојан локалитет са великом концентрацијом керамике, остаци људских костију.
53.15/19 Дубље	Обровчине у Ратковачи Неолит		Два обровца, од којих је један археолошки истражен седамдесетих година прошлог века. Површинских налаза нема.
53.16/87 Дубље	Бојиновка у амбарима Неолит, насеље 200 m	приватно	На обали Јереза налази се локалитет са површинским налазима керамике, кремена и кућног лепа.
54.1/55 Клење	Кућни плац М. Ђаламића Средњи век	М. Ђаламић	У шумарку иза кућног плаца налази се локалитет из средњег века. С обзиромда је на простору који се не обрађује, очуван је један надгробни споменик. Раније су овде налажени и људски скелети, а било је још надгробних плоча.
54.2/13 Клење	Друм Средњи век 200 x 200 m	Милован Ерцеговчевић	Локалитет се налази на крају села, са десне стране пута према Бадовинцима. Овде се налазио споменик скутоноши Стојану Ивановићу из 1401. године. Тај споменик је однет, не зна се где, а данас се тамо налазе још само два споменика. Пошто су зарасла у шибље, тешко им је прићи, па се не види имају ли натпис или не.
54.3/165 Клење	Шокачко поље 15-18 век		Сам назив локалитета указује на везу са селом Шокац које се помиње у оквиру нахије Горња Мачва почетком 16. века. Ово село се помиње и у аустријским картама из 1718. године.
54.4/14 Клење	Ратача I Средњи век, некропола 200 x 200 m	Задруга Клење	Приликом пољопривредних радова, на дубини трећег ашова, откривени су људски скелети.
54.5/51 Клење	Ратача II Средњи век 150 x 100 m	Никола Ђаламић	Локалитет је продужетак локлитета Ратача I, у правцу севера. Овде су својевремено откривени гвоздена згура и мамузе, а нађен је и један скелет у слдедећем пложају. Можда је у питању аварса некропола. И даље се приликом пољопривредних радова изорава археолошки материјал.

54.6/53 Клење	кућни плац Мијатовића Рим, villa rustica 200 x 200 m	Драгић Мијатовић	У кућном плацу Мијатовића, а приликом копања земље на циглу, нађена веллика количина римске керамике. Од тада до данас нема нових налаза зато што у међувремену није било ни нове градње.
54.7/54 Клење	плац Грујића Средњи век, некропола 100 x 100 m	Ђенадић Вујадин	Локалитет се налази у селу, у улици М. Митровића 36. Овде је пронађена сабља украшена сребром, налажени су и скелети. Данас је то простор обрастао у шумарак, не обарађује се, па нема нових налаза.
54.8/ 157 Клење	Мало гробље Средњи век, насеље, некропола 100 x 100 m	Остојић Љубомир	Северно од села, на ушћу баре Марковаче у Жураву налази се локалитет, вероватно средњевековна некропола и насеље. Педесетих годна прошлог века откривени су скелети орјентације исток-запад и доста керамике.
54.9/158 Клење	Савића јабуке Средњи век 150 x 100 m	Драгорад Остојић, Живадин Зорбић	На десној обали Жураве, а у продужетку локалитета М. гробље, ситуиран локалитет, такође из средњег века. Овде се по предању, налазило старо село Клење.
54.10/145 Клење	Ново село Рим, villa rustica 200 x 200 m	Ерцеговчевић Дагорад, Миодраг, Живорад	На нашто узвишеном земљишту ситуиран је локалитет са површинским налзаима керамике и опеке из римског периода. Вероватно римска вила рустика.
54.11/119 Клење	Авлије I Средњи век 50 -70 м пречник, висина 1,5 m	приватно	Локалитет се налази на кружном узвишењу. Овде је по предању била црква. По површини има доста шљунка са траговима малтера. Керамике нема.
54.12/121 Клење	Журава касни Средњи век 100 x 100 m		Локалитет се налази на високој обали Жураве. Површински налази керамике.
54.13/76 Клење	Мађарско гробље Средњи век, некропола 100 x 100 m	приватно	Локалитет је откривен изгадњом пруге Петловача-Богатић. Том приликом се наишло на људске скелете и надгробне споменике.
54.14/52 Клење	Кузманово брдо Неолит, средњи век 100 x 100 m	приватно	Обровац типа III. По површини налази керамике, лепа, а било је и људских скелата. Обровац и средњевековна некропола.
54,15/77 Клење	Црквина Рим, Средњи век 200 x 200 m	приватно	Локалитет се надовезује на претходни. Поршински налази керамике и опеке. Нађен је и један златник.
54.16/175 Клење	Ново село II Средњи век 150 x 100 m	приватно	На нешто уздигнутом простору, површински налази средњевековне керамике.
54.17/ Клење	Пањик Рим, villa rustica 300 x 200 m	Лацковић Стојадин, Вуковић Слободан	Локалитет до сада није постојао у регстру локалитета Народног музеја Шабац. На обрадивој површини власник стално изорава разнолики археолошки материјал, од керамике, новчића до украсних копчи. На основу виђеног метаријала ради се о римској вили рустици.
55.1/36 Метковић	Гробље у алугама Средњи век, некропола	Ерић Степан	На овом локалитету је било средњевековно гробље. Надгробни споменици који су овде били давно су разнети.
55.2/127 Метковић	Кућиште Рим, villa rustica 200 x 200 m	приватно	Локалитет је ситуиран на нешто уздигнутијем терену. По површини остаци керамике и опеке.
55.3/128 Метковић	котлина Неолит 300 x 200 m	приватно	На обали баре зване Котлина, налази се локалитет који обилује налазима керамике, кремена и лепа.
55.4/167 Метковић	Збежине Рим, villa rustica 300 x 200 m	приватно	На уздигнутом земљишту у потесу Кућиште, на облаи баре, лоциран је локалитет са остацима римске керамике, опеке, имбрицеса, камена.
55.5/125 Метковић	Селиште Рим, villa rustica 200 x 200 m	фамилија Лазића	Локалитет се налази на нешто уздигнутијем терену. По површини остаци опеке, керамике и новца.
55.6/37 Метковић	Двор Рим, villa rustica 100 x 100 m		Јужно од села, са леве стране пута Метковић – Белотић, на обрадивој површини ситуиран је локалитет који по површини има налазе керамике, и опеке.
55.7/6 Метковић	Црквина Рим, Средњи век 300 x 300 m	Живорад Поповић и Марко Милић	Локалитет се налази поред пута, у непосредној близини Битве. Пресечен је на два дела летњим путем и улицом. Кружног је облика и уздигнут над околином тереном. По површини налази керамике, опеке обрађеног камена, људских скелета. Забележен је код Анте Алексића крајем XIX века и тада су били сачувани остаци средњевековне цркве.
55.8/7 Метковић	Паљевине Рим, villa rustica	Ружић Милорад	Локалитет је ситуиран у продужетку локалитета Црквине, на самој обали Битве. По површини налази керамике, опеке, фибуле.

55.9/124 Метковић	Сува Бара Неолит	Божидар и Миодраг Мишковић, Витомир и Живорад Ерић	Локалитет се налази на обали Суве баре. Овде се налази преко десет брдљака, сличних тумулима, пречника око 25 m, виисне 0,75 m обраслих у нити копало, тако да површинских налаза нема.
56.1/116 Очаге	Мачковац Средњи век, насеље 200 x 100 m	приватно	Локалитет се налази непосредно уз сеоско гробље, на нешто уздигнутијем терену. По површини фрагменти керамике и нешто уситњене опеке.
56.2/75 Очаге	Курјачка вешала Средњи век 100 x 100 m	Поповић Михаила из Клења	Овде су својевремено постојале надгробне плоче, којих данас нема, али се изорава богат археоошки материјал у виду гривни, перли, новца и керамике.
56.3/18 Очаге	Брешће Рим, villa rustica 150 x 150 m	Јокић Бранко	Приликом копања земље за циглу, власници су наишли на велику количину римске опеке. Површинских налаза нема. Претпоставља се да је у и питању вила рустика.
57.1/164 Салаш Црнобарски	Подине насеље 15-17 век		Село Подине се спомиње 1533. године у оквиру нахије Горња Мачва. Било је дербенџијско, пут је водио за Рачу.
57.2/166 Салаш Црнобарски	Батар I Рим, villa rustica 50 x 50 m	Милан и Владимир Јанковић	Западно од села, на левој обали Батра ситуиран је локалитет који на површини има остатке имбрицеса, опеке, ћерамиде, керамику.
57.3/98 Салаш Црнобарски	Гроље на крчевинама Средњи век 200 x 200 m	Милорад Којић Радован Остојић	На аустријским картама из 1718. године овде је било село Гробиан. По предању, овде је била црква. У њиви се налазе две камене надгробне плоче.
57.4/176 Салаш Црнобарски	Батар II Рим, гробница	Драгослав Јанковић	Осамдесетих година прошлог века, мештани су открили римску гробницу на свод, коју су откопали и уништили. Материјал је развучен. Када је Народни музеј интервенисао, било је већ касно.
57.5/ 97 Салаш Црнобарски	Старо гробље Средњи век, некропола	Јошић Драгорад	Локалитет је ситуиран на улазу у село, са леве стране, одмах иза Жураве. Приликом пољопривредних радова изорава се прстење и људски скелети.
60.1/ 79 Црна Бара	Селиште Средњи век, насеље 200 x 100 m	приватно	Локалитет се налази на обали дринске отоке. По предању овде је било лоцирано првобитно село. По површини атипични фрагменти керамике.
60.2/104 Црна Бара	Шанац у пањику Средњи век 200 x 100 m	Шокчанић Филип	Југоисточно од села на нешто уздигнутом земљишту, површински налази керамике.
60.3/105 Црна Бара	Шанац I 19. век 200 x 50 m	приватно	Локалитет се налази у продужетку шанца у пањику, узводно уз Дрину за један километар. 2004. године Завод за заштиту споменика културе из Ваљева, вршио је овде ископавања.
60.4/ 80 Црна Бара	Мијатовића бездан Рим, Средњи век 100 x 100 m	Мијатовић Слободан	Локалитет се налази у селу, иза кућних плацева, и спаја се са насипом. По површини остаци керамике и имбрицеса, а налажени су и новчићи.
60.5/92 Црна Бара	Луг у Рибњачи Неолит 500 x 150 m	приватно	На обали баре Рибњаче, северно од села, налази се локалитет типа - обровац. Површински налази керамике и кућног лепа.
60.6/82 Црна Бара	Баново поље Неолит, Рим 500 x 200 m	ПИК Мачванин	Североисточно од села, на обрадивој површини, налази керамичке, опеке, новца, приликом дубљег копања, налажени су и темељи зграде.
60.7/93 Црна Бара	Прекрајак I Неолит 100 x 100 m	приватно	Локалитет је ситуиран на обали канала који спаја Јовачу са Прокопцем Површински налази керамике, лепа и људских костију. Претпоставља се да је овде било војничко аустријско гробље.
60.8/ 78 Црна Бара	Црквина - Старо гробље Средњи век, старо гробље 200 x 200 m	приватно	Локалитет обухвата старо гробље, које је издвојено од околног терена неком врстом бедема. По предању овде је била и црква. Изорава се опека димензија 35 x 20 x 6 cm и нешто стакла. Керамике нема.
58.1/66 Совљак	Црквина Рим, Средњи век 300 x 200 m	приватно	Локалитет се налази на граници села Совљака и Глоговца, на обали Батара. То је Римски засвођен канал, пресечен приликом израде пута.
58.2/49 Совљак	Шанчине Халштат, Средњи век 300 x 50 m	Крајчиновић Живадин	На греди која се протеже између Жураве и Стублине, налази се локалитет. На површини ретки комади керамике и лепа. Власник је седамдесетих година двадесетог века пронашао оставу коју је поклонио музеју.
58.3/122 Совљак	Велико поље Неолит, Средњи век Пречник 100m	приватно	Локалитет се налази непосредно испред села, из правца Богатића, на нешто уздигнутом терену, скоро кружног облика, са површинским налазима керамике и камена.
58.4/181	Гајеви, старо	Задруга Совљак	Локалитет је ситуиран на обали Жураве. Површински налази керамике, опеке,

Совљак	селиште Неолит, Рим 300 x 200 m		кућног лепа.
59.1/57 **Узвеће**	Кућиште Рим 200 x 200 m	Танасић Лазар и Иван	Локалитет се налази у продужетку кућних плацева Танасића шора. Површински налази опеке и керамике.
59.2/67 **Узвеће**	Дренова међа Бронза, Рим 100 x 100 m	Рајић Славољуб	Локалитет се налази у кућном плацу. На површини керамика и опека. Нађена једна Пескиера фибула.
59.3/108 **Узвеће**	Војновача Касни Средњи век 200 x 100 m	Драган Фирауновић	На ободу баре Војноваче, налази се локалитет са фрагментованом опеком, керамиком и лепом.
59.4/109 **Узвеће**	Дворине Касни Средњи век 200 x 100 m	-	Локалитет је ситуиран на обали баре Ливадице. Овде су по предању биле турске куће. По површини керамика, леп и камење.
59.5/62 **Узвеће**	Поповица у ановачи Рим, villa rustica 200 x 200 m	приватно	На обали канала, површински налази керамике и опеке.
59.6/63 **Узвеће**	Јасеник у ановачи Рим, villa rustica	Драгољуб Трнинић	У непосредној близини локалитета Поповица, налази се Јасеник са површинским налазима опеке и керамике.
59.7/64 **Узвеће**	Ановача Неолит	Трнинић Ђорђе	Локалитет је продужетак Јасеника. Површински налаз керамике, кремења и кућног лепа.
59.8/8 **Узвеће**	Брестовача у лугу Халштат	Трнинић Томислав	Локалитет се налази на ушћу Брестоваче у Битву. Површински налази керамике. Налаз једне гвоздене секире.
59.9/9 **Узвеће**	Исаковића виљушке Халштат 150 x 100 m	приватно	Локалитет се налази северно од села. Овде је пронађен астрагалоидни појас (налази се у Музеју Срема у Сремској Митровици) и једна стаклена перла.
59.10/56 **Узвеће**	Црквина Халштат, латен, Рим, Средњи век 1350 x 200 m	-	Локалитет се налази на високој обали Битве и захвата јако велики простор. Сва површина локалитета је обрадивог карактера.
59.11/60 **Узвеће**	Јањићи Неолит, Рим 200 x 200 m	Станимировић Милорад	Локалитет се надовезује на локалитет Црквина. Површински налази керамике, кремена и опеке.
59.12/65 **Узвеће**	Рајића луг Неолит, Рим 200 x 200 m	Љубинка Рајић, Танасић Љубисав	Недалеко од локалитета црквина. Површински налази керамике и опеке.
59.13/58 **Узвеће**	Греда у Битви Рим, villa rustica	Илинчић Бранислав	Локалитет се налази непосредно уз локалитет Црквину у долини Битве. Површински налази керамике.
59.14/168 **Узвеће**	Јањићи у Богојевачи Неолит, Рим 200 x 200 m	Мирослав Танасић, Тома Ђурић	Локалитет се налази у продужетку локалитета Јањићи према југу. Површински налази керамике, лепа, костију, кременог и каменог алата и опеке.

<u>Мере заштите и услови чувања, одржавања и коришћења археолошких локалитета:</u>

1. Археолошки локалитети се не смеју уништавати и на њима вршити неовлашћено прекопавања, ископавања и дубока заоравања
2. У случају трајног уништавања или нарушавања археолошког локалитета због инвестиционих радова, спроводи се заштитно ископавање о трошку инвеститора.
3. (члан 110. Закона о културним добрима)
4. У непосредној близини археолошких локалитета инвестициони радови спроводе се уз повећане мере опреза и присуство и контролу надлежних служби заштите (надлежног завода за заштиту споменика културе)
5. Уколико би се током радова наишло на археолошке предмете извођач радова је дужан да одмах, без одлагања прекине радове и обавести надлежни Завод за заштиту споменика културе и да предузме мере да се налаз не уништи и не оштети, те да се сачува на месту и у положају у коме је откривен (члан 109. ст. 1 закона о културним добрима).
6. Забрањује се привремено или трајно депоновање смећа и земље и других материјала на и у близини археолошких локалитета.
7. Дозвољава се инфраструктурно опремање простора археолошких локалитета и његово уређење према посебним условима и стручним мишљенима које доноси надлежни завод за заштиту споменика културе

8. Забрањено је вађење и одвожење камена, земље и грађевинског материјала са археолошких локалитета.

1.9.3.3. Вредни објекти градитељског наслеђа

Завод за заштиту споменика културе „Ваљево“ у оквиру Плана заштите градитељског наслеђа за потребе израде Просторног плана општине Богатић бр. 169/1 од 11.05.2010.г. наводи објекте, које на основу стручне анализе сматрају вредним објектима руралне и градске архитектуре, у чијој групи су и некадашња евидентирана непокретна културна добра, која нису у законском року била обрађена. Ови објекти се налазе на територији општине укључујући и простор Плана генералне регулације за насеље Богатић и то су:

1. Црква Св. Илије, Баново Поље
2. Кућа Станчетић Миодрага, ул. Здравка Шестића бр. 25, Баново Поље
3. Вајат Бановац Раденка, Батар сокак бр. 11, Баново Поље
4. Кућа Пацековић Слободана, Лале Станковића, бр 1, Баново Поље
5. Кућа Ковачевић Драгољуба, улица Дринска бр. 18, Баново Поље
6. Кућа браће Станчетић, улица Здравка Шестића бр. 56, Баново Поље
7. Кућа породице Милић, улица Иве Лоле Рибара бр. 17, Совљак
8. Кућа Марковић Николе, улица Небојше Мирића бр. 31, Совљак
9. Кућа Миливоја Бановца, улица Браће Павловића бр. 9, Совљак
10. Кућа Александра Берића, улица Богољуба Данојлића бр. 8, Глоговац
11. Кућа „Душана Мијаиловића“, садашњи власник Здравко Пајић, улица М.Мијаиловића бр. 41, Глоговац
12. Кућа Савкић Сретена, улица М. Мијаиловића бр. 1, Глоговац
13. Кућа Живка Милосављевића, улица Исака Милосављевића бр. 32, Глоговац
14. Црква Вазнесења Господњег , Црна Бара
15. Кућа Живадина Јуришића, улица Р.Шумански бр. 9, Црна Бара
16. Кућа и чардак Мирковића, ул. Миодрага Сировице бр. 26 Црна Бара
17. Кућа Мирковић Слободана, Исака Мирковића број 38, Црна Бара
18. Кућа Радивоја Васића, улица Јанка Веселиновића број 10, Црнобарски Салаш
19. Кућа Раљић Васе, улица Дринска, Црнобарски Салаш,
20. Вајат Јездимировић Миленка, Јанка Веселиновића 24, Црнобарски Салаш
21. Амбар Копрић Дејана, Браће Вукашиновића бр. 81, Црнобаркси Салаш
22. Црква Успења Богородице, Клење
23. Амбар са шупом Милов Којића, Николе Тесле 76, Клење
24. Кућа и вајат Катарине Станковић, Хајудк Станка бр. 147, Клење
25. Кућа Дукића, «Попов шор» (ул. Краља Александра), Клење
26. Кућа Радована Новаковића, Цара Душана број 35, Клење
27. Кућа Св. Тројице, Бадовинци
28. Кућа свештеника Туфегџића, Карађорђева број 7, Бадовинци
29. Качара Врачарића, Карађорђева 18, Бадовинци
30. Кућа Боже Крсманића, ул. Краља Александра борј 32, Бадовинци
31. Вајат Кнежевић Славка, ул. Ђенерала Драже бр. 43, Дубље
32. Магаза Кнежевић Драгана, ул. Ђенерала Драже број 86, Дубље
33. Млекар Јосиповић Мирољуба, ул. Николе Пашића 28, Белотић
34. Кућа трговца Мијаила Смиљанића, Белотић
35. Кућа, улица Војводе Степе број 25, Богатић
36. Кућа у улици Војводе Степе број 35, Ботатић
37. Кућа Др. Млађе Милошевића број 44, Богатић
38. Кућа Јове Берића, улица Војводе Степе број 95, Богатић
39. Кућа Берић Слободана, улица Народног Фронта број 87, Ботатић
40. Кућа Пузић Михаила, Небојше Јерковића број 17, Богатић
41. Окућница Ђонлића, Небојше Јерковића број 100, Богатић
42. Качара Радовановић Радована, ул. Свето Поље број 13, Богатић
43. Чесма, Биста и споменик, угао улица Н.Фронта и «7. августа», Богатић
44. Основна школа, улица Краља Петра број 2, Метковић
45. Део окућнице Ерић Бојислава, улица Цара Душана број 1, Метковић
46. Окућница Ерић Живка, Краља Петра бр. 89, Метковић
47. Црква Св. Петра и Павла, Глушци
48. Кућа Бродић Ђорђа, улица Светомира Алимпића број 2, Глушци

49. Црква Вазнесења Господњег, Узвеће
50. Кућа Војиновић Милисава, ул. Андрије Војиновића бр. 33, Узвеће
51. Кућа и млекар, Живорада Јелесића, улица Милутина Периће број 7, Баново Поље
52. Кућа Станчетић Петра Рајка, улица Здравка Шестића број 46, Баново Поље
53. Кућа и зидани вајат Качаревић Момчила (Јелена Дивљаковић), улица Браће Павловића број 23, Совљак
54. Кућа Ковачевић Борисава, Црна Бара
55. Кућа Кокановић Мила, улица Мике Митровића, Црна Бара
56. Кућа Мијатовић Сретена, улица Мике Мијатовића 20/б, Црна Бара
57. Кућа Драгослава Шуманског, А. Шуманског, Црна Бара
58. Кућа Шумански Михаила, улица А. Шуманског, Црна Бара
59. Васиљевића, улица Исака Мирковића број 38, Црна Бара
60. Маринковић Слободна, улица Исака Мирковића број 36, Црна Бара
61. Кућа Петровић Миланке, улица Миодага Сировице број 40, Црна Бара
62. Кућа Мирковић Слободана, улица Миодрага Сировице број 42, Црна Бара
63. Кућа Живана Крезић, улица Милорада Маринковића број 27, Црна Бара
64. Кућа Ђурђевић Косане, улица Витомира Марјановића број 7, Црна Бара
65. Кућа Маринковић Милене, Живорада Марковића број 14, Црна Бара
66. Куће Ивантића, улица Воје Марјановића, Црна Бара
67. Кућа Апелића, ул. Драге Драгићевић, Црнобарски Салаш
68. Кућа Сејић Радосава, Црнобарски Салаш
69. Амбар Вуковић Богдана, ул. Карађорђева број 76, Клење
70. Амбар Остојић Ђорђа, Карађорђева број , Клење
71. Кућа Гајић Милана, Клење
72. Кућа Јанка Ђурића, ул. Хајдук Станка, Клење
73. Кућа Ерцеговић Добросава, ул. Краља Александра, Клење
74. Кућа Лацковић Млађе,Попов шор, (Краља Александра), Клење
75. Окућница Вукашиновића, ул. Хајудк Станка број 22, Клење
76. Кућа Новаковића, ул. Цара Душана број 35, Клење
77. Кућа Ђенадић Манојла, Клење
78. Окућница Ђенадић Крсмана, ул. Дринска број 40, Клење
79. Задружни дом, Клење
80. Кућа Товиловић Милана, ул. Васе Чарапића број 47, Бадовинци
81. Зграда општине, Бадовинци
82. Кућа Пакић Александра, ул. Карађорђева број 19, Бадовинци
83. Кућа Којић Дагана, ул. Краља Александра број 49, Бадовинци
84. Кућа Пандуревић Миленка, ул. Девет Југовића број 82, Бадовинци
85. Кућа Савић Ивана и Виде, улица Васе Чарапића број 47, Бадовинци
86. Амбар и млекар Јоцковић Милисава, ул. Ђенерала Драже бр. 21, Дубље
87. Кућа Бранка Машић, ул. Кнеза Милоша бр. 35, Дубље
88. Кућа Павић Милисава, ул. Ђенерала Драже бр. 13, Дубље
89. Амбар Пенића – Краља Пета број 56, Дубље
90. Вајат Бојићић Сетозара, ул. Карађорђева број 49, Дубље
91. Амбар Машић Драгомира, ул. Кнеза Милоша број 190, Дубље
92. Амбар Гајић Војислава, ул. Кнеза Милоша број 202, Дубље
93. Качара Ђурковић Милана, Краља Алексндра број 33, Дубље
94. Кафана Дрезгића, Дубље
95. Кућа Срдановића, Богатић
96. Кућа Сарић, улица Небојше Јерковића број 8/2, Богатић
97. Качара и амбар Пузић Јакова, улица Др. Млађе Милошевића број 28, Богатић
98. Кућа Љубичић Милана, улица Небојше Јерковића број 12, Богатић
99. Амбар Даничић Рајко, улица Павла Орловића број 88, Богатић
100. Амбар Дрмановић Обрада, улица Народно Фонта број 139, Богатић
101. Амбар и чардак Пузић Горана, улица Небојше Јеркова, Богатић
102. Кућа Берић Милована, улица Свето поље број 86, Богатић
103. Кућа Малетић Милоша, улица Милана Малетића број 12, Богатић
104. Амбар Лазић Радована, улица Цара Душана број 64, Метковић
105. Амбар Весић Саве, улица Цара Душана број 66, Метковић
106. Амбар Живкоивћ Драгице, улица Цара Душана број 38, Метковић
107. Вајат Вешић Драгутина, улица Цара Душана број 40, Метковић
108. Амбар Симић Јелисавете, улица Цара Душана број 14, Метковић
109. Амбар Остојић Драгољуба, Метковић

110. Вајат Здавка Поповића, Цара Душана број 65, Метковић
111. Део окућнице Ерић Милана, улица «Мишковића шор», Метковић
112. Део окућнице Лукића, Метковић
113. Кућа Антонић Милића, улица Спасоја Угљешића број 93, Глушци
114. Кућа Виторовић Душана, Глушци
115. Кућа Ђурић Милана, ул. Андрије Војиновића број 34, Узвеће
116. Амба Фирауновић Радомира, ул. Андрије Војиновића број 50, Узвеће
117. Окућница Гатића, Андрије Војиновића број 67, Узвеће

Мере заштите, коришћења, уређења и презентације вредних објеката градитељског наслеђа и објеката народног градитељства:

1. развијање свести локалног становништва о потреби очувања објеката народног градитељства путем едукативних програма
2. укључивање објеката народног градитељства у туристички итинерер подручја
3. развијање сеоског туризма
4. изградња инфраструктуре, комунално опремање

Напомена: Правилима уређења и Правилима грађења Просторног плана су дефинисани посебни услови за ове објекте.

1.9.3.4. Непокретна добра која уживају претходну заштиту

Основно стратешко опредељење у односу на културно - историјску баштину општине јесте адекватно управљање овим створеним необновљивим ресурсом, од изузетног значаја у циљу афирмисања културно-историјске баштине, тј. очувања локалног идентитета овог простора и развијања туризма на територији целе општине.

Табела 72: Културна добра која треба да уживају посебан третман, без обзира на статус у оквиру службе заштите

Место	Јавни споменици; подручја, места, споменци и обележја везани за историјске догађаје и/или личности; куће у којима су рођене или су у њима живеле и радиле заслужне и истакнуте историјске личности и сл.
Богатић	Споменик палим борцима од 1876. до 1992. године.
	Споменик на заједничкој гробници у центру насеља посвећен палим борцима НОР-а.
	Два споменика у ул. М. Витомировића посвећена жртвама НОР-а (један на улазу у Богатић и насеља Белотић „Споменик на Битви“ и један у средишњем делу улице такође на јавној површини.
	Биста у дворишту ОШ "Мике Митровића". ОШ носи његово име.
	Спомен-костурница палим ратницима у Првом светском рату у цркви.
	Споменик палим ратницима 1912.-1918. године. Направљен је од сивог глачаног камена са крстом на врху. На њему су уклесана имена 129 палих ратника.
	Спомен биста Слави Ковићу (НОР).
	Спомен чесма са списком жртава из Другог св. рата.
Бадовинци	Први и други Српски устанак: Шанац на Бијуклића ади у Бадовинцима. Код овога шанца вођене су многе битке јер је први био на удару Бошњака када прелазе Дрину. Шанац је технички снимио 1835. године инжењер Франц Барон Гордон, приликом постављања шопрова на Дрини. На јужној страни грудобрана стоје две топовске табле. Јужна страна шанца прислоњена је уз старачу Дрине која је при вишем водостају Дине била пуна воде; (необележено место).
	Први и други Српски устанак: Шанац на Прудовима у Бадовинцима, сматра се једним од најзначајнијих шанаца дринског бојишта. Спречавао прелаз преко Дрине јер се налазио на правцу продор Бошњака према Китогу. У њему је најчешће командовао војвода Стојан Чупић. Ту је и предан Турцима јула месеца 1815. године. Код шанца је кљаз Милош прешао у Босну када је ишао Марашли паши на преговоре; (необележено место).
	Две спомен-плоче палим 1912.-1913. године, у цркви. Израђене су од белог мермера. На плочама су уклесана имена 67 ратника.

	Споменик палим од 1912.-1918. године, у црквеној порти. Израђен је од црног мермера у форми обелиска са крстом на врху. На њему су уклесана имена 236 палих и умрлих ратника.
	Спомен-плоча на фасади задружног дома, посећена плаим борицма НОР-а и жртвама фашистичког терора.
	Две спомен-плоче на фасади МЗ, посећене двојици палих војника рата у Хрватској
	Спомен обележје посвећено Живану Арнаутовићу (из НОБ-а) на јавној површини испред поште у ул. Поп Тешина
	Споменик у ул. Дринска на јавној површини испред Дома омладине посвећен жртвама НОР-а
Баново Поље	Споменик палим ратницима у Првом светском рату, на раскршћу три улице, у селу. Израђен је у форми обелиска са високим крстом на врху, од глачаног гранита. На њему је уклесан текст и имена 111 палих ратника. Стање: Бетонско постеље руинирано, слова избледела и околина запуштена и неуређена.
	Спомен палим ратницима 1912.-1913. године, на раскршћу улица. Израђен је у облику крста са високим постољем од глачаног гранита. На њему је уклесано 33 имена погинулих ратника. Стање: Слова се тешко читају, комади одвојени од постоља и околина запуштена, неуређена и незаштићена.
Белотић	Први и други Српски устанак: Шанац III у Китогу, лоциран је био у потесу Дубовић на месту где се одвајао китошки пут од пута Ново Село – Бадовинци – Црна Бара и даље за Митровачку скелу. Ово је био један од главних шанчева у Мачви и ту је највише борби вођено. Последњи број око шанца водио је војвода Лука Лазаревић непосредно пред пропаст устанка; (необележено место).
	Спомен палим борцима 1941.-1945.
	Споменик палим ратницима од 1912.-1920. године, у центру града. Израђен је од глачаног гранита у облику четворостране зарубљене пирамиде са крстом на врху. На предњој страни споменика је текст и имена 151 палих ратника.
	Спомен обележје борцу НОР-а Лазару Стекићу на излазу из насеља Белотић ка Метковићу.
	Спомен плоча на Дому културе посвећена Зорану Милошевићу погинулом у рату у Хрватској
Глоговац	Спомен палим и умрлим ратницима 1912.-1918. године, у порти цркве. Израђен је од црног мермера у форми обелиска на четвртастом постаменту. На споменику су уклесана имена 83 пала ратника. Соменик је ограђен гвозденом оргадом.
	Споменик у центру села посвећен жртвама из НОР-а са именима.
	На сеоском гробљу споменик Јанку Веселиновићу.
	Спомен-плоча на фасади месне заједнице са иманима палих бораца НОР-а и жртава фашизма.
Глушци	Споменик палим ратницима у Првом и Другом светском рату, у центру села. Израђен је од глачаног гранита у форми стреле. У горњем делу споменика уклесана су имена 131 палог ратника.
	Споменик на Бубањи - Два споменика један палим у НОР-у а један погинулим у НАТО агресији.
Дубље	Први и други Српски устанак: Шанац у Дубљу предтавља једини фортификациони објекат дугог српског устанка. Подигнут је поред китошког пута на десној обали Битве у ливади попа Машића. Шанац је има све елементе фортификација са грудобраном ојачаним палисадом и дрвеном капијом на којој је погинуо приликом јуриша ваљевски војовда Дринчић.
	Спомен – костурница палих у Мачви од 1914.-1918. године, у цркви. Десно од западног портала је и спомен-плоча од белог мермера са текстом.
	Споменик палим ратницима у Првом светском рату, у центру села. Израђен је у форми обелиска од глачаног гранита са крстом на врху. На споменику су уклесана имена 176 палих ратника.
	Споменик палим и умрлим ратницима 1912. године. Налази се поред задружног дома. Израђен је од гранита са крстом на врху у форми обелиска, на бетонском постољу. На споменику су уклесана имена 152 пала ратника.
	Спомен-плоча на фасади дома културе, с именима 28 погинулих бораца НОР-а и жртава фашизма.

	Спомен обележје посвећено Бојуна Дубљу у ул. Кнеза Милоша бр.38 у кућном плацу Илић (Тихомир) Александра.
	Спомен обележје посвећено Душку Остојићу борцу НОР-а у ул. Катице Чачић 2,5 км од центра насеља.
Клење	Први и други Српски устанак: Шанац II у Китогу код Клења. Лоциран на китошком путу на месту где се од њега одваја пут Богатић – Митровачка скела. Око овога шанца вођено је неколико бојева; (необележено место).
	Спомен-плоча на фасади задружног дома, посевећана палим броцима НОР-а.
Метковић	Споменик палим ратницима од 1912.-1918. године. Налази се испред дома културе. Стање: споменик је у добром стању.
	Споменик палим борцима 1941.-1945. у парку. Подигнут 1977. г.
Очаге	Спомен-плоча на фасади зграде Дома културе, посевећена палим броцима НОР-а.
Салаш Црнобарски	Први и други Српски устанак: Шанац у Салашу Црнобарском (Алиагин Салаш) налазио се поред пута Ново Село – Црна Бара – Митровачка скела, а у потесу завном Текериш. Шанац се прославио у чувеном боју који се одиграо 27. маја 1806. године када је спрска војска под командом Луке Лазарвеића, Стојана Чучића и Живка Дабића поразила бошњачку војску. У том шанцу је погинуо 28. августа 1813. године Јован Ранковић, буљубаша остружнички ; (необележено место).
	Споменик палим борцима 1941.-1945.
	Јанку Веселиновићу (подигнут 1980.г.)
	Споменик палим ратницима од 1912.-1918. године.
Совљак	Споменик палим ратницима од 1912.-1918. године. Налази се испред зграде месне канцеларије.
	Споменик палим 1941.-1945. На јавној пшовршини у центу села и спред дома културе
	Спомен плоча на објекту (свлачионица) ФК „Стојан Лазарац“ у ул. Б. Павловића посвећена Мијић Небојши погинулом на Косову у НАТО агресији као војник ВЈ
Узвеће	Споменик палим 1941.-1945. Подигнут 1967. године. Споменик палим ратницима од 1912.-1918. године
	Споменик на зајденичкој гробници посвећен погинулим борцима у НОР-у.
Црна Бара	Први и други Српски устанак: Шанац у Црној Бари на месту званом Црквина (скица 3.) Ово је јединио чуван шанац у Мачви. Уз њега је био још један шанац који је пред десетак годна разорао власник земљишта. Шанац је смештан уз дринску отоку и спречавао је прелаз преко Дрине. Величина шанца је 32 х 34 м.
	Први и други Српски устанак: Шанац I у Парашници налазио се насупрот тврђаве Раче са улогом спречавања прелаза Дрине. Ово је један од настаријих мачванских шанаца. По свом карактеру био је командно-управног типа јер се овде често налазила команда устаничке војске. Око шанца формирало се веће насеље у коме су живели, поред устаника и цивили. У насељу је било меанџија, кафеџија, касапа, зантлија и других; (необележено место).
	Споменик испред Дома културе палим ратницима од 1912.-1918. године.
	Споменик са чесмом подигнут изгинулим Црнобарцима учесницима у устанку против окупатора 1941.г.

Постављени споменици, спомен чесме, спомен плоче, скулптуре и слично не смеју се прљати, уништавати или на други начин оштећивати. Ове предмете и објекте дужан је одржавати у исправном стању њихов власник, односно лице или субјект по чијем је захтеву предмет постављен, а уколико горе наведени није познат или више не постоји, о одржавању се брине општинска Служба надлежна за комуналне послове.

Неопходно је дефинисати приоритетне пројекте везане за заштиту и управљање културно-историјском баштином који би покренули развој Општине. Потребно је:

- израдити студију о културном подручју, и извршити диференцијацију на различите степене заштите, као информациона основа за заштиту, планирање, управљање и мониторинг свих промена културног наслеђа као необновљивог ресурса,

- у циљу развијања културе сећања[13] реконструисати топониме сећања, тј. места (која нису обележена) на територији града где су била стратишта локалног становништва и становника региона и других Европских земаља, важна места која сећају на страдања и велике жртве у оба светска рата, али и у недавним југословенским, за све будуће генерације што је врло важно за историју и културу народа овог простора (имплементирање одредби Конвенције Савета Европе о вредности културног наслеђа за друштво, у циљу унапређивања заједничког наслеђа Европе који чине заједнички извор памћења, разумевања, идентитета, кохезије, стваралаштва, идеала, принципа и вредности, проистеклих из искустава стечених кроз напредак и сукобе из прошлости, који негују развој мирољубивог и стабилног друштва, заснованог на поштовању људских права).
- дефинисати и уредити инфраструктуру, туристичку и информативну сигнализацију и саобраћајнице за културне стазе везане за Римски период и везу са Сирмијумом, Први и Други Српски устанак и ратове у прошлом веку (са посебним освртом на Бој на Дубљу и простор Бубање), родни крај и живот Јанка Веселиновића, Милића од Мачве и осталих сликара и значајних личности из овог краја и сл.

1.9.4. Зелене површине

<u>Према условима Завода за заштиту природе Србије бр. 03-710/2 од 28.05.2010.г. дефинишу се следећи услови: :</u>

- обавезно је очување и подизање засада високе вегетације, као и формирање уређених зелених површина,
- дуж саобраћајница планирати подизање континуалног ивичног линеарног зеленила састављеног од обостраних дрвореда високих лишћара, уз могућност формирања линеарних ивичних травњака,
- озеленети раскрснице - омогућити визуелну заштиту контактних зона и естетско обликовање простора,
- утврдити обавезу максималног уређења простора око свих јавних објеката и припадајућих гаћевинских парцела (посебно у вези декоративног озелењавања); основу простора треба да чини добро урађен и негован травњак; озелењавање планирати по највишим стандардима са применом декоративних врста дендрофлоре; примењивати углавном аутохтоне врсте; избегавати врсте које су детерминисане као алергене (тополе и сл.);
- посебну пажњу обратити на уређење центара насеља;
- предвидети обавезу уређења зелених површина на индивудиалним окућницама;
- дефинисати површине форланда, ритова, бара, као јединствених елемента природе, значајних за очување аутохтоне вегетације, орнитолошких локалитета и потенцијала за очување биодивезитета;
- уколико за то постоји моугћност, планом предвидети изградњу бициклистичких и пешачких стаза (тротоара) посебно због стварања услова за безбедније и брже одвијање саобраћаја, али и због формирања зелених појасева између наведених стаза и путева.

<u>Дефинишу се и други услови за зелене и друге јавне површине:</u>

- подизање зелених површина ускладити са осталим наменама и интегрисати их у остале садржаје насеља,
- постојеће дрвореде у регулацијама саобраћајница је неопходно максимално заштити; локална управа треба да донесе одговарајући правилник и именује стручну службу која ће се старати о стаблима и по потреби, дефинисати услове за њихово уклањање - без одобрења надлежне службе, забрањује се сеча, орезивање и друга оштећења стабала; постојеће дрвореде реконструисати и допунити новим садницама,
- улично зеленило формирати уз све саобраћајнице чији улични профили дозвољавају формирање линијског зеленила; формирати једностране или двостране дрвореде, или засаде од шибља, у зависности од ширине уличног профила,

[13] Културом сећања на нашим просторима бавила се Бранка Прпа, Директорка Историјског архива Београда

- уколико се дрвореди подижу дуж путева у долинама водотока, чије су трасе постављене паралелно или се укрштају са водотоцима, треба водити рачуна да саднице, при наиласку великих вода задржавају земљиште, а не ометају протицај,
- у зонама централних насељских функција, као и на другим местима дуж улица могу се формирати цветњаци,
- зелене површине око сеоског игралишта распоредити тако да створе сенку на јужним експозицијама; зеленило треба да служи и као заштита од ветра и неповољних утицаја намена на суседним парцелама,
- зелене површине у оквиру комплекса школе, треба да омогуће заштиту и изолацију од саобраћаја и активности на суседним парцелама, па их је најбоље поставити по ободу комплекса; њихов удео у укупној површини треба да износи минимално 30,0%,
- у зони проширења гробаља обезбедити заштитне појасеве зеленила према саобраћајницама и суседним наменама; зону заштите гробља озеленити високим растињем,
- јавне зелене површине унутар насеља, у зависности од њихове функције и намене, уредити и опремити урбаним мобилијаром (стазе, клупе, осветљење, корпе за отпатке и сл.);
- уредиди просторе око споменика културе и спомен обележја, аутобуских стајалишта и опремити их урбаним мобилијаром;
- За дефинисање нових јавних површина исте, или сличних намена, потребна је израда плана детаљне регулације.

1.9.5. Заштита животне средине

Према Просторном плану Републике Србије од 2010. до 2020. годинеподручје општине Богатић припада ЧЕТВРТОЈ категорији загађености. У овој групи су локалитети малих загађивача.

1.9.5.1. Валоризација планских решења

У Концепту Просторног плана општине Богатић, кроз анализу постојећег стања, валоризацију потенцијала и ограничења и дефинисања приоритета, констатовано је да приоритет у решавању проблема на територији општине треба да представљају мере за решење: комуналних проблема (управљање отпадом, водоснабдевање, канализација, пречишћавање отпадних вода, пијаце, сточне пијаце и сточна гробља, дивље депоније), саобраћајних проблема, привредног развоја са активирањем индустријске производње, систем зеленила и заштита животне средине. Ове функције захтевају унапређење, тако да је највећа пажња у плану посвећена управо њима. Такође, идентификовани су кључни проблеми заштите животне средине на основу увида у стање и података добијених са терена, затим из оцене стања животне средине.

Саставни део Просторног плана јесте Стратешка процена утицаја плана на животну средину која је рађена паралелно са Планом. Мере заштите животне средине су уграђене у сва појединачна поглавља Плана а Стратешком проценом је извршена валоризација планираних решења.

Бојом у табели која следи су приказани позитивни (зелена), негативни (црвена), неутрални (бела) и утицаји који зависе од примене мера заштите (жута) а интензитетом боје значај утицаја, према броју карактеристика које су дефинисане као значајне (постојање једне или две, три и четири карактеристике).

Табела 73: Валоризација планских решења - легенда

врста утицаја	значај утицаја		
	једна или две карактеристике	три карактеристике	четири карактеристике
Позитиван			
Негативан			
Неутралан			
Зависи од мера заштите			

На основу евалуације утицаја припремљена је збирна матрица значајних утицаја Просторног плана на животну средину.

Табела 74. Збирна матрица утицаја Просторног плана на животну средину

Планско решење/циљ стратешке процене	1. Смањење концентрације загађујућих материја у ваздуху	2. Смањење загађења површинских и подземних вода	3. Очување и рационалнокоришћење	4. Смањење загађења земљишта	5. Повећање површина под шумама	6. Унапређење третмана и депоновања отпада	7. Унапређење прикупљања и третмана отпадних вода	8. Управљање опасним отпадом	9. Очување и адекватан третман предела, станишта и живог	10. Обезбеђење заштите здравља	11. Смањење изложености буци и вибрацијама	12. Смањење ризика од удеса	13. Смањење ризика од поплава	14. Инвестирање у заштиту животне средине	15. Мониторинг животне средине
1.1. Очување пољопривредног земљишта															
1.2. Укрупњавање пољопривредних површина															
1.3. Развој приградске пољопривреде и пољопривредне инфраструктуре															
2. Повећање површине под шумама															
3.1. Унапређење опремљености насеља															
3.2. Унапређење рада здравствених служби															
3.3. Стимулисање развоја у сеоским насељима															
4.1. Нове привредне зоне															
4.2. Полицентричан развој индустрије															
4.3. Висок степен искоришћености простора и заштита животне средине у индустрији															
5.1. Унапређење постојећих и изградња нових путева															
5.2. Бољи јавни превоз, подстицање бициклизма, железничког и речног саобраћаја															
6.1. Заштита изворишта водоснабдевања															
6.2. Пречишћавање комуналних и привредних отпадних вода															
6.3. Обезбеђење															

одбране од поплава и функционисање мелиорационих канала															
6.4. Рационално коришћење воде у домаћинствима и индустрији															
6.5. Гасификација домаћинстава, индустрије и пољопривреде															
6.6. Смањење енергетских потреба и веће коришћење обновљивих извора енергије															
6.7. Санација постојећих сметлишта, чишћење од кабастог и опасног отпада															
6.8. Одлагање отпада на регионалну депонију и рециклажа отпада															
7.1. Формирање туристичких тура са различитим видовима туризма															
7.2. Заштита природних и културних добара															
8.1. Заштита ваздуха, вода, земљишта и живог света															
8.2. Развој система мониторинга и инвестирање у заштиту животне средине															
Кумулативни утицаји															

На основу збирне матрице се закључује да је велики број позитивних утицаја, али и утицаја који зависе од примене мера заштите, док се изразито негативни утицаји јављају код планског решења које се односи на укрупњавање пољопривредних газдинстава јер да се у том случају очекује интензивна примена мехнизације, пестицида и вештачких ђубрива са изразито негативним деловањем на земљиште, воде, предео и живи свет и код планског решења које се односи на нове привредне зоне због потребе очувања пољопривредног земљишта.

Велики број позитивних утицаја показује висок степен интегрисаности заштите животне средине у планска решења, док велики број решења која зависе од мера заштите указује на потребу припрема комплексних и рационалних мера заштите животне средине у оквиру стратешке процене и Просторног плана.

1.9.5.2. Опис мера за ограничење утицаја

Мере за смањење негативних и увећање позитивних утицаја Просторног плана на животну средину припремљене су на основу резултата процене утицаја приказане у претходном поглављу и циљева

стратешке процене. Мере су припремљене по областима стратешке процене и представљају основу за припрему планских решења заштите животне средине Просторног плана.

1.9.5.2.1. Планска концепција заштите животне средине

На основу модификованих критеријума за категоризацију насеља према степену загађености, у оквиру Просторног плана општине Богатић није предвиђено постојање зона са највишим степеном загађености (зоне I и II). На основу категоризације подручја Општине према постојећем степену загађености, планира се да ће се применом мера за смањење негативних и увећање позитивних утицаја на животну средину приказаним у поглављу 2.8.4.1., подручје Општине Богатић налазити у категоријама загађености како је приказано у следећој табели.

Табела 75: Планирана категоризација подручја општине Богатић према степену загађености

Категорија и подручје	Стање животне средине и активности на унапређењу	
	Први четорогодишњи период имплементације	Средњерочна етапа имплементације
1	2	3
III **Општински центар Богатић, непосредна утицајна зона магистралних и регионалних путева, непосредна зона утицаја радних/индустријских зона и постројења**	– повремена појава вредности емисије загађујућих материја у ваздуху, изнад граничних вредности – побољшање квалитета површинских вода, проширење канализационе мреже и изградња одговарајућих постројења за пречишћавање отпадних вода, изградња и ревитализација постројења за предтретман индустријских отпадних вода – примена мера заштите земљишта (заштита од негативног дејства агрохемијских средстава, антиерозиона заштита), организовано сакупљање отпада по насељима, пошумљавање, формирање заштитних зелених зона, спорадично и повремено прекорачење нивоа буке и вибрација изнад прописаних вредности – примена мера заштита од удеса и примена закона из области животне средине - постојећа, нова и дограђена постројења имају интегрисану дозволу	– вредности емисије загађујућих материја у ваздуху испод прописаних граничних вредности – смањена количина отпадних вода и индустријског отпада и пречишћавање свих отпадних вода у ППОВ, уз коришћење материја из отпадних вода у комерцијалне сврхе – организовано депоновање чврстог отпада на регионалну депонију уз претходну примарну селекцију – заштитно зеленило подигнуто око нових привредних објеката и других постројења и степен шумовитости повећан до оптималног нивоа – уведен систем стандардизације (ЈУС ИСО 14001) у сва постојећа и нова привредна предузећа
IV **Приградска зона Богатића, привредне зоне, сточне фарме, подручја интензивне пољопривреде, подручје путева магистралног и регионалног значаја, железничке пруге и околина локалитета III категорије на растојању од 10 км у правцу доминантних ветрова, реке Дрина и Сава и канали**	– вредности емисије загађујућих материја у ваздуху у оквиру прописаних граничних вредности – побољшан квалитет површинских и подземних вода, проширена канализациона мрежа – организовано сакупљање отпада по насељима и управљање отпадом у складу са смерницама из Националне стратегије управљања отпадом (прерада и депоновање на уређеним депонијама, организован третман органског отпада, организован третман индустријског отпада, комунални отпад се депонује на уређеним депонијама/ трансфер/претоварним станицама) – гајење пољопривредних култура у стакленицима и пластеницима, на принципима органске пољопривреде, посебно у погледу контролисаног коришћења агрохемијских мера – ниво буке и вибрација у оквиру прописаних вредности (могуће спорадично прекорачење) – контролисан ризик од удеса – примењене мере заштите од негативних утицаја магистралних и регионалних саобраћајница	– вредности емисије загађујућих материја у ваздуху испод прописаних граничних вредности – прикупљање и пречишћавање свих отпадних вода у ППОВ – отпад се депонује на регионалну депонију уз претходну примарну селекцију – селективна употреба агрохемијских мера, подстицање употребе органских ђубрива – заштитно зеленило подигнуто око нових привредних објеката и постројења и "зелени појасеви" око постојећих и будућих саобраћајница – уведен систем ЈУС ИСО 14001 у сва нова привредна предузећа

V **Путеви локалног значаја, приградске зоне са неконтролисаном градњом**	– одвођење вода у водонепропусне јаме и одговарајуће цистерне – очувано квалитетно пољопривредно земљиште – ниво буке и вибрација испод прописаних вредности – контрола ризика од удеса при транспорту запаљивих материја	– прикупљање и пречишћавање свих отпадних вода у ППОВ – планско управљање чврстим отпадом – гајење пољопривредних култура у стакленицима
VI **Сеоска насеља, подручја око непокретних културних добара**	– регулисани површински токови и канали – очувано квалитетно пољопривредно земљиште – организовано сакупљање отпада по насељима, комунални отпад се депонује на уређеним депонијама/ трансфер/претоварним станицама – примењене мере заштите од ерозије	– планско управљање чврстим и течним отпадом – повећане површине под шумама до оптималног нивоа – дефинисани и остварени програми одрживог туризма у заштићеним подручјима
VII **Природна добра, шумска и ловна подручја**	– природна добра валоризована и укључена у туристичку понуду уз смањивање негативних утицаја у заштићеним подручјима	– програми одрживог туризма у заштићеним подручјима – једна од основа развоја локалне заједнице - квалитетна животна средина и предеоне целине

1.9.5.2.2. Заштита ваздуха

Заштита ваздуха подразумева ограничење/смањење емисија загађујућих материја, и то:

- ограничавање емисија загађујућих материја из привредних постројења, саобраћаја и становања, развој система гасификације и топлификације, преструктурирање привреде према критеријумима заштите, појачану контролу рада котларница; подстицање енергетске ефикасности и рационално коришћење енергије у домаћинствима и привреди, дислоцирање загађивача;
- ограничавање емисија из нових извора преусмеравањем транзитног саобраћаја ван насеља, применом интегралних заштитних мера на коридору путева, применом прописа и прибављање обавезних интегрисаних дозвола за постојећа и нова привредна (индустријска) постројења, као и промене у начину функционисања постојећих постројења, док се за нова постројења примењују најбоље доступне технологије (БАТ) и решења усклађена са прописима;
- коришћење алтернативних енергетских извора: сунчеве и геотермалне енергије, енергију биомасе и отпада;
- Заштита и квалитет ваздуха обезбедиће се и повећањем зеленог фонда насеља

Успоставити систем мониторинга квалитета ваздуха у складу са Европском директивом о процени и управљању квалитетом амбијентног ваздуха (96/62/ЕС)[14]. (вршењем континуиране и програмске контроле основних и специфичних параметара везаних за квалитет ваздуха у акредитованим лабораторијама и стандардизованим методама).

1.9.5.2.3. Заштита и коришћење вода

Враћање у прописану класу квалитета површинских вода:

- заштитом изворишта и обезбеђењем снабдевања водом, применом прописаних активности у зони заштите изворишта, ревитализацијом и проширивањем водоводног система;
- планским третманом комуналних отпадних вода - ширењем канализационе мреже (кишне и фекалне канализације), одређивање локације и изградња ППОВ;
- планским третманом индустријских отпадних вода - изградња канализације за отпадне воде, изградња система за предтретман отпадних вода у привредним постројењима, уградња постројења за пречишћавање отпадних вода загађених нафтним дериватима;

[14] Council Directive 96/62/EC of 27 September 1996 on ambijent air quality assessment and management, Official Journal L 296, 21/11/1996

- регулацијом система за мелиорацију - реконструкција и ревитализација постојећих система и изградња нових.

Заштита изворишта се остварује посебно применом следећих превентивних мера:

- забрана изградње индустријских и других објеката чије отпадне материје могу загадити воду и земљиште, забрана изградње других објеката који могу загадити воду или земљиште или угрозити безбедност водопривредне инфраструктуре;

- дозвољена изградња објеката под условом да се у пројектовању и извођењу обезбеди каналисање и пречишћавање отпадних вода у складу са стандардима прописаним законом, дозвољена изградња објеката за рекреацију и туризам под условима заштите животне средине у складу са законом;
- постојећи индустријски објекти морају обезбедити каналисање и пречишћавање отпадних вода у складу са законом;
- сакупљање отпада само на водонепропусним површинама, док је депоновање могуће само ван шире зоне заштите;
- забрањена интензивна употреба пестицида, хербицида и вештачких ђубрива на земљишту које се користи у пољопривредне сврхе у зони изворишта;
- забрањен транспорт и складиштење опасних и отровних материја.

Управљање квалитетом вода вршиће се преко: добре заштите вода, мониторинга квалитета вода обезбеђеним у контролисаним и акредитованим лабораторијама и формирање базе података у електронској форми.

1.9.5.2.4. Заштита земљишта

Заштита земљишта остварује се:
- рационалним коришћењем грађевинског и пољопривредног земљишта;
- ограничавањем ширења насеља и привредних делатности на квалитетним пољопривредним земљиштима, забраном изградње на пољоривредном земљишту од I до IV катастарске класе, као и пренамене пољопривредног земљишта у шумско, осим земљишта VII и VIII катастарске класе и у посебним случајевима када није могуће пронаћи алтернативне локације;
- коришћењем постојећег грађевинског фонда за нове делатности и намене када је то могуће, односно давање предности ″brownfield″ уместо ″greenfield″ инвестицијама.

Заштита земљишта се остварује и планским управљањем отпадом у складу са Националном стратегијом управљања отпадом, чиме се спречава загађење земљишта и други негатини утицаји на воде, ваздух, здравље и др. Плански третман отпада се заснива на превенцији настајања и смањењу количине отпада на извору, поновној употреби и рециклажи отпада обухвата управљање:
- комуналним отпадом – организовано сакупљање отпада по насељима, селекција и рециклажа за подручје општине;
- индустријским отпадом - увођењем предтретмана индустријског отпада и његово рециклирање;
- пољопривредним отпадом – стимулисање употребе стајског ђубрива уместо вештачких ђубрива, компостирање органског отпада (планирани центар за компостирање 2 за Сремску Митровицу, Шид, Ириг, Руму, Пећинце, Шабац, Богатић, Владимирце, Лозницу, Крупањ, Мали Зворник, Сурчин, Земун, Нови Београд, Стару Пазову, Иинђију), управљање кланичним отпадом до третмана у инсинератору;
- санацију непланских сметлишта, контролу и превенцију непланског депоновања отпада;
- контролу коришћења вештачких ђубрива и пестицида, информисање и образовање пољопривредних произвођача о принципима органске пољопривреде и утицајима агрохемијских средстава и пољопривреде на животну средину.

Управљање заштитом пољопривредног земљишта треба да се врши кроз: ангажовање акредитоване институције за вршење испитивања физичких, хемијских и биолошких особина земљишта као и квалитета пољопривредних производа, увођењем финансијске дисциплине у промет пестицида,

постојање формиране базе података о продаји и начину употребе пестицида, обављање континуираног мониторинга земљишта, производњом органски здраве хране по стандардима ЕУ, извршеном калцификацијом земљишта, постојањем уско специјализоване регионалне институције за газдовање земљиштем са адекватним стручним службама са осмишљеним плановима рада, постојањем адекватног и савременог система за наводњавање, заштитом земљишта од поплава, укрупњавањем пољопривредних површина, едукацијом пољопривредних произвођача и стимулисањем пољопривредних произвођача путем прихватљивог кредитирања.

1.9.5.2.5. Заштита од буке

Смањење буке, вибрација и нејонизујућег зрачења врши се подизањем појасева заштитног зеленила и техничких баријера за заштиту од буке на најугроженијим локацијама (дуж аутопута), применом прописаних дозвољених нивоа буке у изграђеним подручјима насеља, као и применом прописаних мера заштите од нејонизујућег зрачења (далеководи и трафо станице). У следећој табели дате су прописане вредности буке по појединим зонама.

Табела 76. Преглед допуштеног нивоа буке по зонама

Зона	Допуштени ниво буке (у dB)[15]	
	У току дана	У току ноћи
Одмор, рекреација, паркови, здравствене установе	50	40
Центри насеља, туристичке и школске зоне,		45
Стамбене зоне	55	45
Стамбено - пословне зоне, дечје установе, игралишта	60	50
Централна градска зона, зоне дуж путева, железничке пруге, градске саобраћајнице, привредне зоне	65	55
Аеродром	70	70

1.9.5.2.6. Заштита здравља

Заштита здравља се обезбеђује:

- смањењем емисије загађујућих материја и изложености њиховом штетном дејству;
- заштитом и унапређењем постојећих шума, шумског земљишта и заштитних "зелених појасева";
- смањењем имисије загађујућих материја у ваздуху подизањем заштитних "зелених појасева" уз магистралне саобраћајнице и нова привредна постројења, односно заштитног зеленила у насељима.
- Заштита здравља се постиже и обезбеђењем редовне контроле здравствене исправности намирница и квалитета воде за пиће, као и системом адекватне здравствене заштите - реконструкцијом постојећих објеката здравствене заштите и обезбеђење доступности објектима и услугама здравствене заштите и других јавних служби од значаја за здравствени и социјални статус грађана.

1.9.5.2.7. Заштита предела и живог света

Заштита предела и живог света обухвата примену мера заштите предеоног и биолошког диверзитета у западном делу Општине (поплавна долина реке Дрине), посебно влажних станишта и фауне птица мочварица, путем:

- идентификације, заштите и управљања поплавним подручјима значајним са становишта ЕУ директиве о птицама и стаништима;
- формирања прекограничне еколошке мреже заштићених подручја и еколошких коридора;
- одбране од поплава;
- промоције одрживог коришћења земљишта;

[15] Према захтевима ЈУС 3.Ј6. 205/92

- промоције развоја руралног туризма.

Поред тога, обезбеђује се заштита живог света при:
- извођењу грађевинских радова (посебно обезбеђење еколошких коридора и зона око објеката инфраструктуре магистралног значаја);
- транспорту потенцијално штетних материја (гориво и друге запаљиве суспстанце);
- примени хемијских средстава у пољопривредној производњи;
- лову и роболову - планско организовање лова, риболова и ловног туризма.

1.9.5.2.8. Заштита од удеса

У области заштите од удеса примењују се следеће мере:
- смањење опасности од удеса у великим предузећима, као и у другим постојећим и будућим постројењима;
- смањење опасности од удеса при транспорту опасних материја дуж путничких, железничких и речних коридора;
- припрема мера и поступака санације земљишта у случају удеса, као и припрема мера и поступака у случају појединачних (изолованих) инцидената;
- примена важећих прописа и норматива.

1.9.5.3. Правила и режими коришћења земљишта

1.9.5.3.1. Зоне заштите од негативних утицаја индустрије

Приликом формирања нових привредних објекта и зона утврђују се урбанистичка правила и услови заштите животне средине за одређене еколошке категорије предузећа, која се заснивају на минималним планским површинама круга предузећа и обавезним заштитним растојањима између потенцијалних извора опасности у кругу и стамбених насеља, као што следи:

Табела 77: Критеријуми за заштитна растојања од индустријских објеката

КАТЕГОРИЈА ПРЕДУЗЕЋА *	А (Прва)	Б (Друга)	В (Трећа)
Површина комплекса (ha)	-	< 3	3-80
ЗАШТИТНО ОДСТОЈАЊЕ[16] (m)	< 50	50 - 100	100 -500
Потребна урбанистичка документација за заштиту животне средине**	-	**ПУ**	**ПУ, ПО**

* Када је присутно више ризика, предузеће се категорише према највећем ризику
** ПУ = процена утицаја на животну средину, ПО = процена опасности од хем. удеса,

[16] Заштитно одстојање представља најмање одстојање између извора опасности и најближег стамбеног или другог осетљивог објекта. Изведено на основу смерница Савеза друштава за чистоћу ваздуха Југославије (1987): "Заштитна одстојања између индустрије и стамбених насеља".

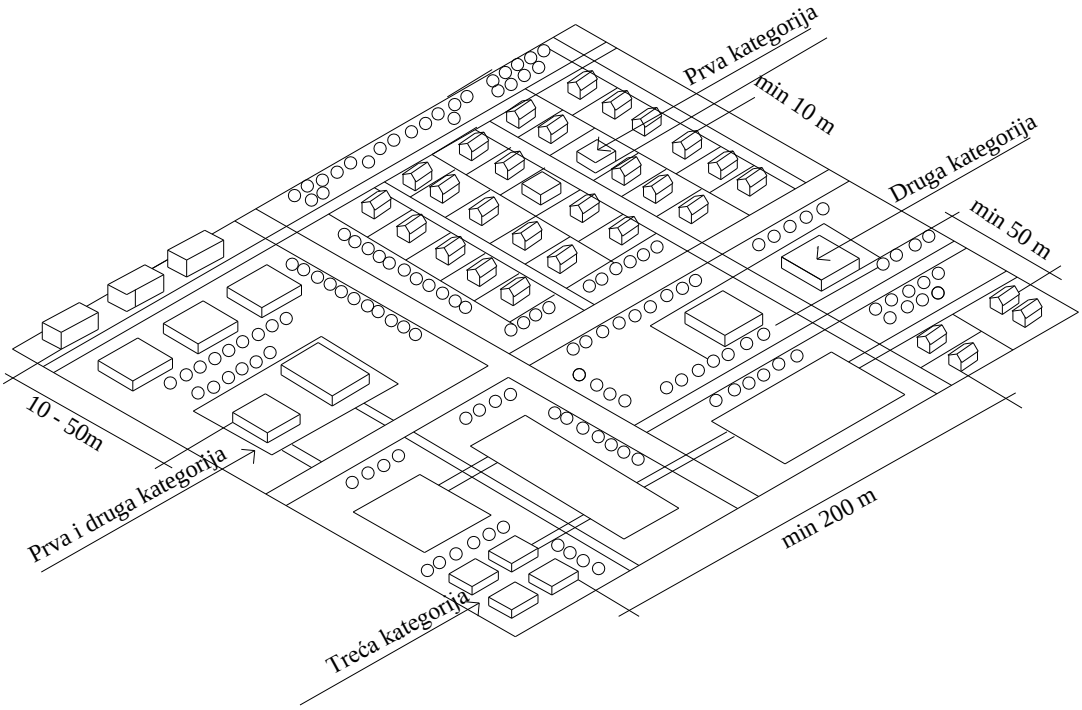

Слика: - Шематски приказ мера заштите од утицаја привреде

Категорија А (прва категорија) – мала предузећа, чији је негативан утицај незнатан и испод је граничних вредности. У оквиру делатности (производном процесу) не користе се и складиште материје које би могле да имају негативан утицај на ваздух, воду, земљиште, здравље људи, биљни и животињски свет. Ниво буке је у оквиру дозвољених вредности (до 50 dB, према захтевима ЈУС 3.J6. 205/92), док је ризик од удеса минималан, уз обавезну примену мера заштите на раду. У случају евентуалног удеса, последице немају негативан утицај ван самог извора, односно објекта. Предузећа могу бити лоцирана у оквиру насеља, односно стамбених зона уз обавезну примену противпожарних и других мера заштите на раду, на удаљености од 10 до 50 m од стамбених објеката. У ову категорију предузећа спадају комерцијалне, угоститељско услужне и производне делатности, нпр. самосталне трговине и занатске услуге, сервиси, пекарске, посластичарске, угоститељске делатности, израда и оправка предмета од дрвета, стакла, папира, коже, гуме и текстила, и друге делатности, које по правилу не изазивају непријатности суседном становништву. Предузећа не подлежу процени утицаја.

Категорија Б (друга категорија) – мала и средња предузећа, која могу имати мањи – локални утицај на животну средину. Приликом редовног рада негативан утицај је у оквиру граничних вредности.

У оквиру делатности (производном процесу) могу се користити и складиштити материје које могу имати негативан утицај у ванредним околностима. У случају удеса могуће краткотрајно присуство мање количине штетних материја. Ниво буке је у оквиру дозвољених вредности (55–60 dB). Лоцирају се на рубним деловима стамбених зона (насеља), на удаљености од 50 до 100 m од стамбених објеката, тако да не изазивају непријатности суседству, на површинама величине до 2 хектара. У ову категорију предузећа спадају веће електромеханичарске радионице, прерада пластичних маса, израда производа од дрвета, стакла, папира, коже, гуме и текстила, стоваришта грађевинског материјала и др. За ова предузећа примењује се листа II пројеката за које се може захтевати процена утицаја на животну средину (према Уредби о утврђивању листе á пројеката, за које је обавезна израда процена утицаја на животну средину и листе áá пројеката, за које се може захтевати процена утицаја на животну средину („Службени гласник РС”, број 114/08).

Категорија В (трећа категорија)– предузећа која могу имати релативан утицај на окружење на локалном нивоу. У свом раду користе опасне материје, односно производе чврсти и течни отпад, јавља се средњи ниво буке (60–65 dB), или пружају услуге већем броју једновремених корисника. У ову групу спадају тржни центри, већа складишта, велетрговине преко 5.000 m^2, прехрамбена, текстилна индустрија и др. Лоцирају се у оквиру радних зона, ван стамбеног насеља (минимално 200 m удаљености од стамбених објеката), на површинама већим од 2 хектара, тако да на том растојању и на тој површини не изазивају непријатност суседству. Негативан утицај спречавају или ублажавају применом активних и пасивних мера заштите – израдом заштитних зелених појасева, уградњом постројења за пречишћавање вода, филтера за ваздух, правилним складиштењем сировина и отпада, применом мере звучне изолације – изградњом звучних баријера, применом мера заштите на раду, противпожарних мера и др. За предузећа из ове категорије, примењује се листа I пројеката за које је обавезна израда процена утицаја на животну средину (према Уредби о утврђивању листе I пројеката, за које је обавезна израда процена утицаја на животну средину и листе II пројеката, за које се може захтевати процена утицаја на животну средину („Службени гласник РС”, број 114/08).

Категорија Г – предузећа која могу имати утицај на животну средину на нивоу градског подручја (интрарегионални ниво утицаја). У свом раду користе веће количине токсичних материја. Постоји ризик од хемијског удеса. Овој групи припадају металопрерађивачка индустрија, хемијска индустрија, фармацеутска индустрија, веће кланице и већи комплекси прехрамбене индустрије. Због свог негативног утицаја предузећа из ове категорије се лоцирају на већој удаљености (минимално 800 m) од стамбених зона (насеља). На планском подручју не постоје предузећа из ове категорије.

Категорија Д – велика предузећа (комплекси), која могу имати регионални (међурегионални) утицај на животну средину (базна хемија, енергетика, петрохемија, железаре и др.). У раду користе и продукују веће количине опасних и токсичних материја. Неопходна је перманентна примена мера заштите, док због свог нивоа еколошког оптерећења захтевају посебне локације у оквиру појединачних просторно заокружених комплекса, на већој удаљености (минимално 2 km) од стамбених зона (објеката и насеља). Ризик од удеса је велики, док је ниво буке јако висок – изнад 70 dB. На планском подручју не постоје предузећа из ове категорије. У непосредном утицајном подручју издвајају се хемијска индустрија „Зорка” Шабац и индустрија целулозе и папира „Матроз” Сремска Митровица. Због очувања изузетног великих и квалитетних резерви пијаће воде која се уз минималне трошкове може директно флаширати и пласирати као стона вода за пиће (маломинерализована), не планира се (**забрањује се**) изградња овог типа предузећа на територији Општине.

1.9.5.3.2. Зоне заштите од негативних утицаја пољопривреде

<u>Пољопривредно земљиште</u>

Пољопривредно земљиште обухвата површине намењене пољопривредној производњи и то: оранице, баште, воћњаке, винограде, плантаже, расаднике, стакленике и пластенике, пољозаштитне појасеве, угаре, вишегодишње засаде, ливаде, пашњаке, рибњаке итд.

На подручју Плана предвиђена је изградња објеката компатибилних основној намени за развој интензивне или еколошке пољопривредне производње и то у оквиру пољопривредног земљишта.

<u>Намена објеката</u>

У зони еколошке пољопривредне производње дозвољена је изградња објеката који не угрожавају подручје водоизворишта и то: магацини репроматеријала (семе, вештачка ђубрива, саднице и сл.); објекти за смештај пољопривредне механизације; објекти за производњу воћа и поврћа у затвореном простору (стакленици, пластеници); објекти за производњу гљива, рибњаци, сушаре за воће и поврће, хладњаче, као и ергеле, хиподроми и сл.

У зони интензивне пољопривредне производње, поред поменутих објеката, дозвољена је изградња објеката за финалну прераду пољопривредних производа.

У зони интензивне сточарске производње, поред поменутих објеката, дозвољена је и изградња: објеката намењених за интензиван узгој стоке, перади и крзнаша (фарме, кланице и сл.)

Стамбени објекти у функцији пољопривредне производње изван грађевинског подручја, могу да се граде само за властите потребе и у функцији обављања пољопривредне делатности.

Типологија објеката

Објекти намењени пољопривредној производњи су слободностојећи објекти (стамбени и производни) или групације слободностојећих објеката међусобно функционално повезаних (производни).

Правила за формирање комплекса

Величина парцеле (комплекса) на којој је могућа изградња објеката у функцији примарне пољопривредне производње утврђује се зависно од врсте и интензитета производње према следећим условима*.

Пољопривредни објекти	Минимална величина комплекса
– за интензивну сточарску производњу	10 ha
– за интензиван узгој перади и крзнаша	2 ha
– за интензивну ратарску производњу на поседу*	5 ha
– за узгој воћа и поврћа на поседу*	2 ha
– за виноградарство на поседу	1 ha
– Заузгој цвећа на поседу*	0,5 ha

Максималан степен заузетости земљишта под објектима је 60%, а максимална спратност П+Пк (не односи се на стакленике, пластенике и силосе).

За позиционирање производних објеката који су у функцији пољопривреде примењују се следећа минимална заштитна одстојања:
– од саобраћајнице (магистралног пута) – 100 м и
– од грађевинског подручја насеља – 500 м (не односи се на стакленике, пластенике и силосе).

Одстојање између стамбених објеката и ораница (воћњака), који се интензивно третирају вештачким ђубривом и пестицидима је минимум 800 м.

У заштитном појасу између границе пољопривредне парцеле и обале водотока од 10 м није дозвољено коришћење пестицида и вештачких ђубрива.

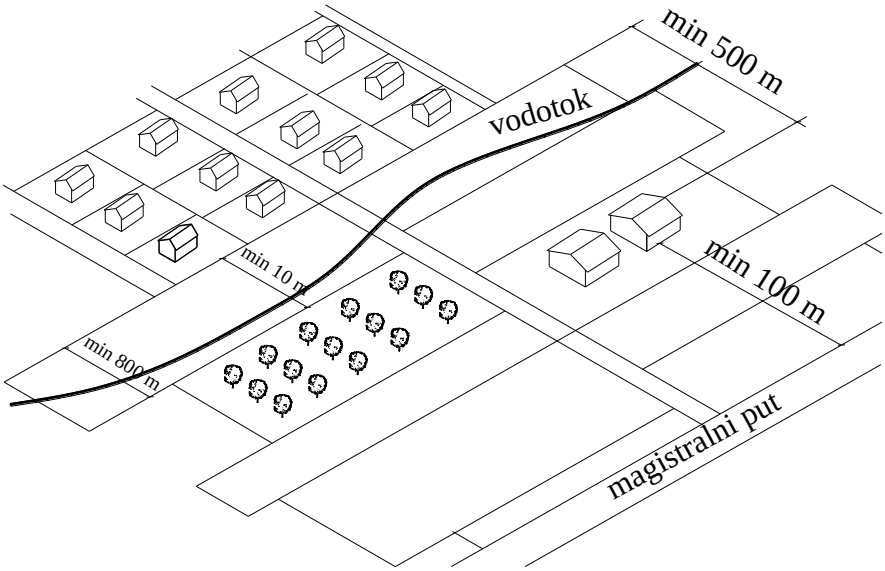

Слика: Пољопривредни објекти у функцији ратарства

Позиција објеката за узгој стоке (сточне фарме) одређује се у складу са капацитетом објекта и положајем објекта у односу на насеље. Објекти за интензиван узгој стоке, перади и крзнаша које имају преко 50 условних грла не могу се градити на заштићеним подручјима природе и на подручју водозаштитних зона.

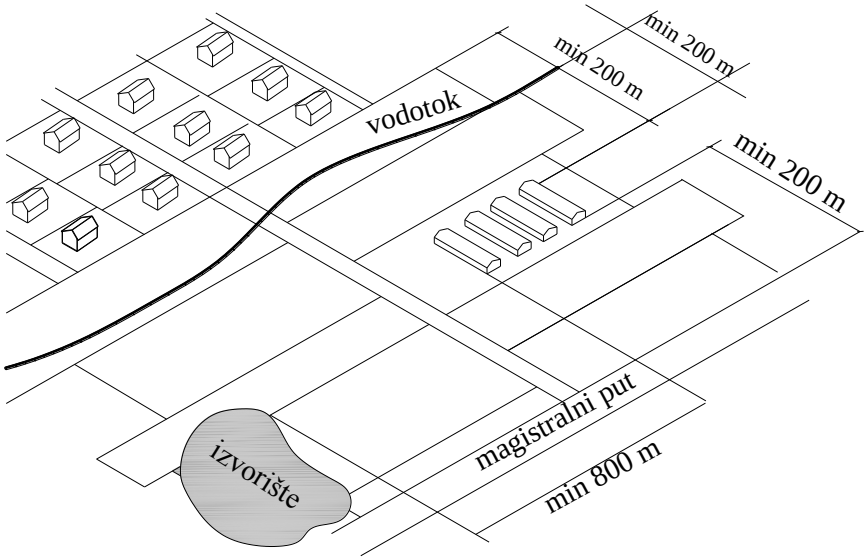

Слика: Пољопривредни објекти за узгој стоке

Минимална заштитна одстојања између границе комплекса сточне фарме и објеката у суседству су:
– од стамбених зграда, магистралних путева и речних токова 200 m и
– од изворишта водоснабдевања – 800 m.

Наведена растојања могу бити и већа ако то покаже процена утицаја на животну средину за фарме са преко 500 условних грла, као и објекти од општег интереса утврђени на основу закона. Минимални капацитет основне производње уз који може да се одобри изградња објекта примарне дораде или прераде (кланица, хладњача, и сл.) износи 100 условних грла.

Објекти на којима се одржавају сточне пијаце, сајмови и изложбе морају да испуњавају следеће услове:

- да се налазе изван насеља;

- да се не граде на земљишту које је подводно и угрожено од поплава;
- да нису удаљени од главног пута;
- да нису за последњих 20 година служили за сточна гробља и јавно ђубриште;
- изложбене просторије могу изузетно да се налазе и у самом насељу;
- да има само један улаз довољно пространи са изграђеним вратим и
- да има посебно издвојен простор за животиње за које се приликом контроле утврдило да су заражене или су сумњиве на заразу.

Величина простора зависи од обима и врсте промета животиња водећи рачуна да просечна одређена површина мора да се повећа за 15% површине на име путева и изградњу манипулативних и санитарних обеката:

- по грлу крупних животиња 2 m^2;
- по телету 1,2 m^2;
- по овци, односно свињи преко 50 kg – 1 m^2 и
- по јагњету и прасету 0,5 m^2.

У заштитној зони забрањена је изградња објеката. Дозвољено је коришћење пољопривредног земљишта у сврху примарне пољопривредне производње.

У заштитном појасу између границе пољоприврених парцела и обале водотока од 10 метара није дозвољено коришћење пестицида и вештачких ђубрива.

1.9.5.3.3. Зоне заштите од негативних утицаја саобраћаја

Овде наведена правила и заштитне зоне утврђују се као услови планирања других намена земљишта уз појас саобраћајница.

Друмски саобраћај

У заштитном појасу није дозвољена изградња стамбених, пословних и помоћних објеката. Стамбени објекти уз улицу морају имати акустичку заштиту. За превоз опасних и штетних материја дозвољено је користити искључиво деонице регионалних путева који пролазе кроз подручја ниже густине насељености. Ово ограничење се не односи на превоз нафтних деривата у цистернама капацитета до 10 тона.

Железнички саобраћај

Утврђује се заштитно одстојање између железничке пруге и становања од 25 m, уз обавезно спровођење мера акустчке заштите на угроженим објектима, односно појас заштите од 150 m од спољње ивице колосека, уколико се не предузимају мере заштите.

1.9.5.3.4. Зоне заштите изворишта водоснабдевања

На основу Закона о водама (Сл. гласник РС бр. 30/10) и дела Правилника о начину одређивања и одржавања зона санитарне заштите изворишта водоснабдевања (Сл. гласник РС бр. 92/08) дефинисане су зоне санитарне заштите око акумулације: непосредна, ужа и шира зона санитарне заштите, подручје изван шире зоне санитарне заштите и појас заштите дуж цевовода сирове воде.

Зона непосредне санитарне заштите (зона строгог надзора) је зона у којој се не могу одвијати активности које нису у функцији водопривреде.

Ужа зона санитарне заштите (режим санитарног надзора). Ова зона мора бити под сталним санитарним надзором ради заштите акумулације од микробиолошког, хемијског, радиолошког и других видова загађења.

<u>Шира зона заштите</u> обухвата практично цело подручје општине (**предлог Плана**), изван зона уже и непосредне заштите. На подручју шире зоне заштите успоставља се режим селективног санитарног надзора.

1.9.6. Организација простора од интереса за одбрану земље

Министарство одбране Србије, Управа за инфраструктуру, у складу са одредбама члана 68. Закона о одбрани ("Сл. гласник РС", бр. 116/07, 88/09, 88/09 и други Закони и 104/09 и други Закони), тачке 2 Одлуке о објектима од посебног значаја за одбрану ("Сл. гласник РС", бр. 112/08), и тачака 3. и 6. Одлуке о врстама инвестиционих објеката и просторних и урбанистичких планова значајних за одбрану земље ("Сл. лист СРЈ", бр. 39/95), издало је Обавештење инт. бр. 1134-5 од 18.05.2010. г. у коме је наведено да нема посебних услова и захтева за прилагођавање потребама одбране земље.

У складу са Законом о ванредним ситуацијама ("Сл. гласник РС", бр. 111/09), у остваривању права и дужности у питањима заштите и спасавања јединице локалне самоуправе, преко својих органа обављају следеће послове:

1) доносе одлуку о организацији и функционисању цивилне заштите на територији јединице локалне самоуправе и обезбеђују њено спровођење у складу са јединственим системом заштите и спасавања;
2) доносе план и програм развоја система заштите и спасавања на територији јединице локалне самоуправе, у складу са Дугорочним планом развоја заштите и спасавања Републике Србије;
3) планирају и утврђују изворе финансирања за развој, изградњу и извршавање задатака заштите и спасавања и развој цивилне заштите и спровођење мера и задатака цивилне заштите на територији јединице локалне самоуправе;
4) образују Штаб за ванредне ситуације;
5) непосредно сарађују са надлежном службом, другим државним органима, привредним друштвима и другим правним лицима;
6) остварују сарадњу са регијама и општинама суседних земаља, у складу са овим и другим законима;
7) усклађују своје планове заштите и спасавања са Уредбом о садржају и начину израде Планова заштите и спасавања у ванредним ситуацијама («Сл.сласник Р.С» бр. 8/11);
8) одређују оспособљена правна лица од значаја за заштиту и спасавање;
9) обезбеђују телекомуникациону и информациону подршку за потребе заштите и спасавања, као и укључење у телекомуникациони и информациони систем Службе осматрања, обавештавања и узбуњивања и повезују се са њим;
10) израђују и доносе Процену угрожености и План заштите и спасавања у ванредним ситуацијама.
11) прате опасности, обавештавају становништво о опасностима и предузимају друге превентивне мере за смањење ризика од елементарних непогода и других несрећа;
12) набављају и одржавају средства за узбуњивање у оквиру система јавног узбуњивања у Републици Србији, учествују у изради студије покривености система јавног узбуњивања за територију јединице локалне самоуправе;
13) организују, развијају и воде личну и колективну заштиту;
14) формирају, организују и опремају јединице цивилне заштите опште намене;

15) усклађују планове заштите и спасавања у ванредним ситуацијама са суседним јединицама локалне самоуправе.

Процену угрожености јединице локалне самоуправе надлежни орган јединице локалне самоуправе израђује у сарадњи са надлежном службом, надлежним органима аутономне покрајине, општинским, односно градским штабом за ванредне ситуације и другим стручним органима јединице локалне самоуправе и предлаже надлежном органу јединице локалне самоуправе

У складу са Законом о одбрани ("Сл. гласник РС", бр. 45/91...48/94), и подзаконским актима, утврђене су обавезе правних лица у одбрани и оне се састоје у следећем:

1) Правна лица у области друмског, железничког, ваздушног и саобраћаја на унутрашњим пловним путевима и поштанско-телеграфско-телефонског саобраћаја и други носиоци телекомуникационих система, дужни су да за време ратног или ванредног стања, као и при мобилизацији Војске Србије, првенствено врше услуге које утврди Министарство одбране.
2) Правна лица која управљају шумама с посебном наменом за потребе одбране земље, дужна су да при доношењу основа газдовања шумама испуњавају захтеве које им постави Министарство одбране или други орган који шуму користи за потребе одбране земље.
3) Влада одређује шуме с посебном наменом за потребе одбране земље.
4) Правна лица у области јавног информисања, електронских и штампаних медија, у оквиру своје редовне делатности, имају обавезу да благовремено и истинито информишу грађане у ратном или ванредном стању, у складу са законом и прописима о јавном информисању.
5) Министарство одбране и државни органи дужни су да јавности учине доступним све информације и податке из области одбране од јавног значаја, у складу са законом и прописима о слободном приступу информацијама од јавног значаја. Правна лица из става 1. овог члана дужна су да преносе хитна саопштења државних органа која се односе на одбрану.
6) Удружења грађана могу програме свог рада заснивати на активностима у областима од значаја за одбрану.
7) Цивилна заштита се организује, припрема и спроводи као систем заштите и спасавања људи, животиња, материјалних и културних добара од елементарних непогода, техничко-технолошких несрећа и катастрофа, последица тероризма, ратних и других већих несрећа, а у складу с важећим прописима, начелима и захтевима Допунског протокола уз Женевске конвенције и другим правилима међународног хуманитарног права, као и потврђеним међународним уговорима. Цивилна заштита у ратном и ванредном стању организује се и функционише као део система одбране. Елементи система цивилне заштите, као и надлежност и унутрашње уређење посебне организације за вођење послова заштите и спасавања, прописују се посебним законом.
8) Ради осматрања, раног упозоравања и узбуњивања грађана, надлежних органа, привредних друштава, других правних лица и предузетника у зони угрожености и снага заштите и спасавања, као и откривања и праћења свих врста опасности, које могу угрозити здравље и живот људи и животиња, животну средину, материјална, културна и друга добра, организује се систем осматрања, обавештавања и узбуњивања. Права и дужности грађана у вези с њиховим учешћем у заштити и спасавању људи, животиња, материјалних, културних и других добара и животне средине и мере и активности које предузимају органи цивилне заштите, уређују се законом.
9) Локална самоуправа у миру планира мере за остваривање својих функција у ратном и ванредном стању, којима разрађује извршење задатака и обавеза одбране који су им прописани законом и произилазе из Плана одбране Републике Србије у вези са заштитом и спасавањем људи и материјалних добара на својој територији и утврђују обавезе правних лица из своје надлежности, у складу са законом и својим статутом.
10) Правна лица чија је основна привредна или друштвена делатност у функцији унапређења оперативних способности снага одбране, израђују планове развоја који су сагласни Дугорочном плану развоја система одбране Републике Србије. Планови развоја и планови одбране морају бити усклађени. Субјекти планирања одбране дужни су да усклађују планове одбране, у складу с насталим променама и потребама.

Обзиром да Општина Богатић спада у погранично подручје РС, за потребе израде Просторног плана су прибављени и услови Министарства унутрашљих послова, Ресор јавне безбедности, Управа граничне полиције, 03/9 бр. 404-878/10 од 06.04.2010.г., којима је утврђено следеће:

- уз граничну линију, а у дубину територије РС од 300 м, не треба предвиђати изградњу објеката који би ометали безбедност и довели у питање видљивост граничне линије,
- исто се односи и на нове засаде високог растиња и пољопривредних култура.

Обзиром да, према истом допису, гранична линија са Републиком Босном и Херцеговином није дефинисана, Планом се забрањује изградња у зони од 300 m од постојеће граничне линије (ближа територији Републике Србије). Изградња објеката у овој зони ће се одвијати искључиво у складу са функцијом граничног прелаза и уз услове и сагласности надлежних министарстава.

Планом се дефинишу и следећи услови:
- спровођење мера заштите и других задатака од интереса за цивилну заштиту вршити: организацијом, изградњом и уређењем насељеног места, привредних, комуналних и других објеката, развијањем цивилне заштите, заштитом објеката од општег и јавног интереса као и техничке документације неопходне за рад објеката и уређаја,
- регулација јавних површина насеља и позиција грађевинских линија у односу на исту, омогућавају несметано функционисање свих служби у случају елементарних непогода, пожара и ратних услова,
- приликом изградње објеката вишепородичног становања обавезно планирати склоништа допунске заштите која ће се налазити у објекту или у његовој непосредној близини, ван зоне зарушавања. Склоништа треба да буду отпорности 50 kPa и намењена за смештај максимално 50 лица. Уколико је псотребна изградња више склонишних објеката, минимално растојање између њих мора бити 15 м. Склоништа обавезно морају бити двонаменска како би се могла користити и у миру. Уколико би се у склоништу складиштила роба, иста мора бити таква да може да се изнесе из простора у року од 24 часа,
- у индивидуалним стамбеним објектима препоручити изградњу подрумских просторија на локацијама на којима то дозвољава ниви подземних вода; свака стамбена јединица треба да има минимално једно димњачко место (без обзира на начин грејања) и једну оставу.

Превоз специфичних терета

Превоз специфичних терета захтева примену посебних мера да би превоз био безбедан. За транспорт се морају користити специјална возила у зависности да ли се превозе вангабаритни или опасни терети. Вангабаритни терети приликом смештаја у возило надмашују највећу допуштену дужину, ширину, висину и тежину. Транспорт ових терета је отежан у односу на пут и објекте на путу као и на сам саобраћај. Превоз ових терета захтева примену специјалних врста возила и приколица као и посебну пратњу и дозволу.
Опасни терети захтевају спровођење одређених мера с обзиром да могу да проузрокују повреде људи, оштећења или уништења возила, путева и путних објеката. Опасни терети могу бити у различитом степену опасности по околину:
- експлозивне материје (барут, динамит и сл.)
- лако запаљив материјал (бензин и сл.)
- отровне материје
- нагризајући материјал –киселине
- сабијени и запаљиви гасови
- радиоактивне материје и
- лако ломљив материјал.

При превозу ових терета неопходно је поштовати Правилник о превозу опасних материја који предвиђа да:
- особље које рукује оваквом робом мора бити упознато са њеним карактеристикама,
- возила за превоз морају бити потпуно технички исправна,
- возила и терет морају бити обележени одговарајућим знацима,
- превоз ових терета вршити регионалним и магистралним путевима и у време кад је густина саобраћаја најмања (изузетно градским магистралама),
- возила морају бити снабдевена одговарајућим средствима за гашење пожара,
- носивост возила не сме бити искоришћена више од 70-80 % зависно од степена опасности,
- брзина кретања возила у односу на дозвољену брзину за ту врсту возила односно деоницу пута мора бити мања за 20%.

1.9.7. Организација простора од интереса за заштиту од елементарних непогода

Повољне природне карактеристике насеља и досадашњи умерени развој створили су предуслове за ефикасну заштиту од елементарних непогода. Како не постоје никакви природни, ограничавајући услови (клизишта, јаки ветрови, и сл.), потребно је поштовати основне, превентивне услове код даље изградње насеља.

Превентивне мере заштите од поплава: У складу са Водопривредним мишљењем за израду ПП Богатића, ЈВП ¨Србијаводе¨ -ВПЦ ¨Сава¨-Београд, бр.1630/2 од 27.07.2010.године, који су саставни део документације Плана, неопходно је следеће:
- реконструкција деснообалног Савског насипа на сектору Б. Поље - Ц. Бара у дужини око 7 км,
- раконструкција деснообалног Дринског насипа на деоници око Ц. Баре у дужини од око 7,54 км,
- изградња (наставак радова) на изградњи деснообалног заштитног насипа од Бадовинаца према Лозничком пољу у дужини од око 6 km.

У складу са Хидрометеоролошким условима које је утврдио Републички хидрометеоролочки завод из Београда, бр. 92-III-1-45/2010 од 21.06.2010., а који су саставни део Документације Плана, услови од интереса за заштиту од поплава су следећи:
- при изради геотехничких и хидрогеолошких подлога користити метеоролошке податке из поменутих услова и релевантне податке о режиму подземних вода са хидролошких станица подземних вода из осматрачке мреже овог Завода,
- за пројектовање хидротехничких објеката у приобаљу, користити хидролошке податке о водостајима и протицајима за меродавне хидролошке станице на реци Сави, као и постојећу техничку документацију за изградњу и одржавање одбрамбених насипа,
- при изради хидролошких подлога за пројектовање хидротехничких објеката на повременим и сталним мањим водотоцима (пројектовање регулација водотока, мостова, пропуста, водозахвата, малих акумулација и др.), користити податке из предметних услова и одговарајуће регионалне (климатолошке и хидролошке) анализе.

Превентивне мере заштите у смислу сеизмичности подразумевају:
- поштовање степена сеизмичности од 8^0 МКС приликом пројектовања, извођења или реконструкције објеката и свих других услова дефинисаних геолошким условима,
- поштовање регулације саобраћајница и међусобне удаљености објеката,
- обезбеђење оних грађевина чија је функција нарочито важна у периоду после евентуалне катастрофе.

Превентивне мере заштите од ветра подразумевају:
- грађевинско-техничке мере које треба примењивати код изградње објеката у односу на дату ружу ветрова,
- забрана сече шумског земљишта и других зелених површина са високим растињем у оквиру граница обухвата као и подизање нових.

Превентивне мере заштите од леда, снега и других атмосферилија: У складу са поменутим Хидрометеоролошким условима које је утврдио Републички хидрометеоролочки завод из Београда,

забрањена је изградња нових објеката на одстојању мањем од 100 м од противградних станица Сектора одбране од града, односно, изградња је могућа само по обезбеђењу посебне сагласности и мишљења ХМЗ Србије. Превентивне мере подразумевају: уређење и одржавање саобраћајних површина, уређење и одржавање водених површина и објеката, сваки објекат мора бити опремљен громобранском инсталацијом.

2. ПРОПОЗИЦИЈЕ ПРОСТОРНОГ РАЗВОЈА

Просторни план општине Богатић представља плански документ за административно подручје општине у његовим административним границама, и то за плански период до 2020. године. Овај план представља плански и правни основ за израду урбанистичких планова и урбанистичких пројеката на територији општине, као и за директну примену правила уређења и правила грађења овог Просторног плана, на подручју за које није предвиђена израда урбанистичког плана. Сви плански документи у даљем поступку планирања морају да буду усаглашени са Просторним планом и то у погледу: планских решења, правила уређења, грађења и заштите простора.

Површине на којима се може градити (а налазе се ван обухвата граница Плана генералне регулације насеља Богатић), подељени су на типичне целине у којима су омогућени идентични или слични услови грађења у складу са доминантном наменом.

Типичне целине (ТЦ) унутар грађевинских реона насеља чине:

- ТЦ 1: зона насељског центра,
- ТЦ 2: Зона становања на индивидуалним пољопривредним економијама
- ТЦ 3: Зона становања социјално угрожених категорија домаћинстава
- ТЦ 4: радне зоне у насељима (привредни објекти)
- ТЦ 5: Угоститељско туристичка намена
- ТЦ 6: Радне зоне од посебног интереса за РС - гранични прелаз "Павловића ћуприја"
- ТЦ 7: образовање
- ТЦ 8: социјалне потребе
- ТЦ 9: здравство
- ТЦ 10: верски објекти
- ТЦ 11: комунални објекти
  - 11а: гробље
  - 11б: сточно гробље
  - 11в: депонија - трансфер станица - рециклажна дворишта
  - 11г: пијаце
  - 11д: аутобуске и железничке станице и стајалишта
- ТЦ 12: јавно зеленило
- ТЦ 13: спортско рекреативне површине
- ТЦ 14: заштитно зеленило
- ТЦ 15: непокретно културно наслеђе
- ТЦ 16: Зоне СРП "Засавица" и објекти неопходни за спровођење заштите и коришћења резервата

Просторним планом се утврђују и услови за изградњу објеката на површинама које се могу налазити и унутар или изван грађевинских реона насеља. То су следеће типичне целине:

- ТЦ 17: викенд зоне
- ТЦ 18: пољопривредно земљиште, затечена и сезонска домаћинства
- ТЦ 19: шумско земљиште
- ТЦ 20: приобаље и водене површине
- ТЦ 21: инфраструктурни објекти и коридори

Типичне целине су приказане на графичком прилогу Плана "Шематски прикази уређења насеља".

2.1. ПРАВИЛА УРЕЂЕЊА И ПРАВИЛА ГРАЂЕЊА

2.1.1. Површине унутар грађевинских реона

ТЦ 1	ЗОНА НАСЕЉСКОГ ЦЕНТРА

ПРАВИЛА УРЕЂЕЊА

У централним насељским зонама дозвољена је изградња следећих објеката: стамбених, са максимално четири стамбене јединице по парцели, стамбено-пословни, са максимално четири стамбене јединице по парцели и максимално две пословне јединице, објекти вишепородичног становања, пословни објекти под условом да њихова намена задовољава све предходно дефинисане опште услове, јавни објекти и службе, објекти и површине спорта и рекреације, објекти социјалне заштите и образовања, објекти занатске производње и то у наменама и капацитетима дефинисаним Правилима грађења, зелене површине.

У овој зони дозвољена је и изградња економских објеката. Такође се дозвољава и изградња економских објеката у функцији примарне пољопривредне производње, стим што грађевинска линија ових објеката мора бити удаљена минимално 50м од регулационе.

Економски објекти у овој зони су:

- објекти у функцији стамбеног објекта: летња кухиња, млекар, санитарни пропусник, магацини хране за сопствену употребу и сл.,
- пушнице, сушнице, кош, амбар, надстрешнице за машине и возила, магацини хране.

Економски објекти у функцији примарне пољопривредне производње у овој зони су:

- објекти намењени исхрани стоке максималне нето површине 100m2.

Пожељно је приземља стамбених објеката наменити за јавни, комерцијални или услужни садржај. Одобравају се и једнофункционални објекти без обзира да ли се ради о становању или делатностима. Дозвољена је и промена постојећих намена у намене које су дефинисане овим ставом.
За изградњу ових објеката издаће се Локацијска дозвола на основу одредби овог Плана.

У овој зони се планирају следеће интервенције на јавним површинама: уређење центара насеља унапређењем постојећих и уношењем нових садржаја; уређење јавних површина: улица и тротоара, површина око и испред домова културе, јавних површине са спомеником; обнова и уређење зелених површина, око јавних објеката (дом културе, школа, здравствена станица, споменик) и опремање урбаним мобилијаром (стазе, клупе, осветљење, игралишта за децу и др.); обезбеђење паркиг простора и др.; реконструкција јавних објеката, а по потреби доградња, надзиђивање или изградња нових (објекти предшколске установе спортски терени и др.); комунално опремање и побољшање хигијенских услова (решавање проблема септичких јама, снабдевања водом за пиће и др.). Локација привремених објеката на јавним површинама дефинисаће се програмом постављања привремених објеката. Јавне површине се морају се пројектовати и градити тако да особама са инвалидитетом, деци и старим особама омогућава несметан приступ, кретање, боравак и рад, а све у скалду са важећим Правилником о условима за планирање и пројектовање објеката у вези са несметаним кретањем деце, старих, хендикепираних и инвалидних лица. За изградњу ових објеката обавезна је израда планова детаљне регулације ако је потребно утврдити јавни интерес, односно израда Урбанистичких пројеката ако је интерес утврђен.

ПРАВИЛА ГРАЂЕЊА

дозвољене намене објеката на парцели	Сектор А: Пољопривреда, шумарство и рибарство **<u>искључиво у зони иза 50 м од регулације</u>** Сектор Ц: Прерађивачка индустрија, **уникатна и ограничена производња, <u>сем</u>**: • Ц.15.11 Штављење и дорада коже и крзна; • Ц.16. Прерада дрвета и производа од дрвета, плуте и прућа, осим намештаја; • Ц.17. Производња папира и производа од папира и то: 17.1; • Ц.19 Производња кокса и деривата нафте, • Ц.20 Производња хемикалија и хемијских производа;

	• Ц 21: Производња основних фармацеутских производа и препаарата; • Ц. 22 Производња производа од гуме и пластике; • Ц.23. Производња производа од осталих неметалних минерала; • Ц.24. производња основних метала; • Ц.29. Производња моторних возила, приколица и полуприколица, осим Ц.29.3 • Ц.30. Производња осталих саобраћајних средстава, осим Ц.30.12 и ц.30.9. Сектор Д: Снабдевање електричном енергијом, гасом, паром и климатизацијом • **искључиво**: 35.12 Пренос електричне енергије; 35.13 Дистрибуција електричне енергије 35.14 трговина електричном енергијом; 35.22 Дистрибуција гасовитих горива гасоводом и 35.23 Трговина гасовитим горивом преко гасоводне мреже Сектор Е: Снабдевање водом; управљање отпадним водама, контролисање процеса уклањања отпада и сличне активности, **сем**: • Е.38 сакупљање, третман и одлагање отпада, осим сакупљања отпада које врше комунална предузећа • Е.38.3 Поновна употреба материјала Сектор Ф: Грађевинарство али се додатно условљава делатност везана искључиво за потребе запослених и корисника основне делатности објекта Сектор Г: Трговина на велико и трговина на мало; поправка моторних возила и мотоцикала, **сем**: • трговине на велико, са изузетком услуга посредовања у трговини на велико • Г.47.3. Трговина на мало моторним горивима у специјализованим продавницама Цектор Х: Саобраћај и складиштење, **сем**: • Х.49.1 и Н.49.2 железнички превоз путника и терета • Х.50 водени саобраћај, • Х.51 ваздушни саобраћај • Х.52.10 складиштење сем ако се ради о ограниченом капацитету Сектор И: Услуге смештаја и исхране Сектор Ј: Информисање и комуникације Сектор К: Финансијске делатности и делатност осигурања Сектор Л: Пословање некретнинама Сектор М: Стручне, научне, иновационе и техничке делатности Сектор Н: Административне и помоћне услужне делатности Сектор: О: Државна управа и одбрана; обавезно социјално осигурање Сектор П: Образовање Сектор Q: Здравствена и социјална заштита Сектор Р: Уметност, забава и рекреација Сектор С: Остале услужне делатности, **сем 96.03** погребне услуге Сектор Т: Делатност домаћинства као послодавца; делатност домаћинства која производе робу и услуге за сопствене потребе Сектор У: Делатност екстериторијалних организација и тела **НАПОМЕНА: Под уникатном и ограниченом производњом и ограниченим капацитетом сматра се обављање делатности у објектима максималне нето површине 100m^2.**
правила парцелације	Услови за парцелацију се односе искључиво на формирање нових парцела у типичним целинама. Површине парцела могу бити и мање или веће уколико се то дефинише урбанистичким планом.

минимална површина парцеле	3,5 а
оптимална површина парцеле	8,0 а
минимална ширина фронта	11 m
максимална ширина фронта	22 m

организација парцела	Обзиром да се ради о искључиво равничарском терену, према регулацији су постављени искључиво стамбени или стамбено-пословни објекти па објекте те намене и даље треба лоцирати на исти начин, у оквиру кућних дворишта, до дубине од 40м. Економски и други објекти се лоцирају у зони економских дворишта која се налазе иза кућних у дубини парцеле од 50 до максимално 150m од регулационе линије. Економски објекти који се могу налазити у кућном дворишту (до дубине од 50 m) су: летња кухиња, млекар, санитарни пропусник, магацини хране за сопствену употребу, гараже, шупе и сл.
приступи парцелама	Све грађевинске парцеле морају имати директан приступ на јавну површину или преко сукорисничке површине. Минимална ширина приступа који се мора обезбедити економском делу дворишта је 3.0 m. Приступна површина се не може користити за паркирање возила. Свим објектима јавне намене је неопходно

	обезбедити приступ лицима са посебним потребама.	
услови за изградњу објеката	**подземне етаже**	Подземне етаже се не препоручују због високог нивоа подземних вода. У случају изградње, морају се применити савремени системи хидроизолације а подземне етаже објеката могу да заузимају већу површину на парцели од надземних делова објекта, при чему грађевинска линија подземних етажа остаје у границама парцеле.
	индекс заузетости (кућно двориште)	60%
	индекс изграђености (кућно двориште)	1,0
	грађевинске линије	Објекти се постављају на преовлађујућу грађевинску линију улице. Уколико грађевинска линија није дефинисана, објекти ће се поставити на линију која је удаљена минимално 2.0m од регулационе, под условом да нема других ограничења. Уколико саобраћајница није формирана у назначеној регулационој ширини, приликом издавања Локацијске дозволе поштоваће се следеће правило: - од осовине постојеће саобраћајнице, наноће се по половина регулационе ширине на обе стране и те линије ће бити планиране регулационе линије, - у односу на тако планирану регулациону линију дефинисаће се грађевинска линија, - уколико је регулациона ширина већа од дефинисане, иста се задржава без измена и у односу на њу се дефинише грађевинска линија.
	удаљеност од међа и суседа стамбених објеката	Сви објекти до регулације су искључиво слободностојећи објекти. Изузетно се на парцелама које су уже од 11.0 m може дозволити изградња објеката у низу, под посебним условима и ако постоји међусобна сагласност суседа међаша. Најмање дозвољено растојање основног габарита (без испада) породичног стамбеног објекта и линије суседне грађевинске парцеле за: - слободностојеће објекте на делу бочног дворишта северне оријентације 0.7m - слободностојеће објекте на делу бочног дворишта јужне оријентације 3,0 m - двојне објекте и објекте у прекинутом низу на бочном делу дворишта 4.00m - први или последњи објекат у непрекинутом низу 0,7м. Овај став важи само за изузетне случајеве када је парцела ужа од 11.0m. За изграђене породичне стамбене објекте чије је растојање до границе грађевинске парцеле мање од дефинисаних вредности, у случају реконструкције не могу се на суседним странама предвиђати отвори стамбених просторија сем оних са минималном висином парапета од 160 cm.

	удаљеност од међа и суседа економских и др. објеката	Међусобно растојање стамбеног објекта и сточне стаје је 15.0 м. Ђубриште и пољски клозет могу бити удаљени од стамбеног објекта, бунара, односно живог извора воде најмање 20.0 m, и то само на нижој коти. Међусобна растојања економских објекта зависе од организације економског дворишта, с тим да се препоручује да се прљави објекти постављају низ ветар у односу на чисте објекте. Позиција објеката утврђује се Локацијском дозволом и применом најмањих дозвољених растојања утврђених овим планом и важећим правилницима.
	кровови	Препоручују се коси кровови, нагиба кровних равни до највише 33°.
	подкровља	Поткровља могу имати назидак висок највише 1,60m који мора бити заступљен на минимално 50% обима завршне етаже да би се иста могла сматрати поткровљем. Изградња мансардних кровова и више подкровних етажа није дозвољена. Уколико се због распона конструкције у таванском делу формира одређени користан простор, исти се може користити искључиво као део дуплекс станова а никако као посебна етажа.
	одвођење атмосферских вода	Одводњавање атмосферских вода са објекта није дозвољено преко суседне/их парцела. Кровови објеката у низу морају имати сливове према јавној површини и сопственом дворишту. Испуст крова може ићи до ширине венца.
	спратност	- П+1+Пк (приземље+спрат+подкровље) за објекте до регулације, максималне висине 12.0 m што значи: кота пода до +1.20 m, светла висина приземља до 3.0 м, светле спратне висине 2.6 m и висина надзитка до 1.8 m. Остале коте, међуспратну конструкцију, нагиб крова и избор кровног покривача дефинисати у односу на максимално дефинисану висину објекта од 12.0 m. - П+1 (приземље+спрат) за објекте у пословним зонама, односно за пословне објекте; уколико се раде велики магацини, хладњаче и сл, максимална светла висина објеката може бити до 8.0 м, као и за затечена пољопривредна домаћинства ван грађевинског реона; ова одредба се не односи на силосе и сличне објекте. - П+1 (приземље+спрат) за економске и помоћне објекте у кућним двориштима, - П+Пк за објекте на парцелама чија је површина мања од минимално дефинисаних, - П (приземље) за све остале објекте.
	максимални број стамбених јединица	У оквиру индивидуалне парцеле дозвољено је формирање максимално четири стамбене јединице по парцели. Максимални број стамбених јединица на парцели чија је површина мања од минимално дефинисане је једна.

		У случају изградње вишепородичних објеката, број станова у овој зони се не ограничава али објекат мора да задовољи дефинисане параметре: спратност, степен заузетости, услове за паркирање возила, структуру станова (станови до 40m2 (бруто) не могу чинити више од 30% структуре објекта), сваки стан мора имати оставу у оквиру објекта (без обзира да ли постоји остава у самом стану), и простор за смеће мора бити обезбеђен на сопственој парцели).
паркирање	За паркирање возила за сопствене потребе, власници породичних и стамбених објеката свих врста по правилу обезбеђују простор на сопственој грађевинској парцели, изван површине јавног пута, и то - једно паркинг или гаражно место на један стан. У оквиру парцеле је потребно сместити и сву пољопривредну механизацију и возила домаћинства. Власници осталих објеката свих врста по правилу обезбеђују простор на сопственој грађевинској парцели, изван површине јавног пута и то - једно паркинг или гаражно место на 70.00m^2 корисног простора или 1 паркинг место за три запослена лица. корисног простора. Власници угоститељских објеката обезбеђују 1 паркинг место за свака 4 седећа места. Изузетно, када у овој зони није могуће решити паркирање унутар сопствене парцеле, дозвољено је формирање паркиралишта у оквиру регулације улице, наспрам сопствене парцеле.
уређење слободних површина	У оквиру сваке парцеле неопходно је обезбедити минимално 20% незастртих зелених површина.
интервенције на постојећим објектима	Дозвољава се надзиђивање постојећих објеката према условима који важе и за изградњу нових објеката. Уколико постоји више власника над једним објектом надзиђивање се мора вршити над целим објектом истовремено и уз сагласност власника, у складу са Законом. Уз надзиђивање објекта обавеза инвеститора је да изврши реконструкцију фасада објекта над којим се врши надоградња. Не могу се обнављати и реконструисати објекти или делови објеката који се налазе између грађевинске и регулационе линије. Објекти који су предходно добили Грађевинску дозволу (Одобрење за градњу) у складу са предходно важећим законским прописима, могу се обнављати и реконструисати под условом да се на међусобним удаљеностима између објеката и између објеката и граница парцела, не могу формирати отвори стамбених просторија.
изградња других објеката на парцели	На парцели се као засебни објекти могу градити и други објекти, намењени становању и делатностима или помоћни објекти, уколико се тиме не премашују постављени урбанистички параметри. Уколико је други објекат стамбени мора бити најмање 5,0m удаљен од главног објекта. Највећа спратност другог објекта на парцели је П+1. Услови за постављање објекта према међама су идентични условима за главни објекат. Економски објекти који се налазе у економским деловима парцела радиће се према следећим урбанистичким показатељима: искоришћеност економског дела парцеле до 40%, изграђеност парцеле до 0.50, максимална спратност П. Минимално растојање између стамбеног и економског пољопривредног објекта на истој парцели је 15m. Економски објекти не смеју угрожавати стамбене објекте на суседним парцелама. Економски објекти морају бити најмање 0,7 m повучени од бочих и задње границе парцеле. Такође се морају поштовати сви услови

	хигијенске заштите и одлагања отпада. Отпад се не сме скадиштити у простору између економских објеката и граница парцеле према суседима. Изградња објеката у функцији примарне пољопривредне производње и производних објеката је могуће искључиво у дубини парцеле већој од 50m од регулације улице. До привођења намени парцела, на истим се могу постављати и монтажно-демонтажни објекти али искључиво на преовлађујућу грађевинску линију улице. У сваком индивидуалном дворишту се могу организовати, зависно од капацитета, објекти мале привреде, производног занатства, услуга и сл. Објекти у којима се обављају делатности које производе буку могу бити лоцирани на минималној дубини од 50 m од регулационе линије, уз поштовање свих услова заштите животне средине. У сваком индивидуалном дворишту се могу градити и помоћни објекти (оставе, бунари, септичке јаме, бунари и др.).
помоћни објекти и гараже	Помоћни објекти се обавезно постављају у унутрашњост парцеле и њихова грађевинска линија не сме бити постављена испред грађевинске линије главног објекта. Услов за помоћне објекте је да буде највише 0,7 m удаљен од бочне границе парцеле. Највећа дозвољена спратност за помоћне и економске објекте и гараже је П (приземље). У случајевима непостојања насељских канализационих водова или до трасирања истих, обавеза власника парцела је да обезбеде сенгрупе у складу са санитарним прописима. Сенгруп мора бити удаљен најмање 20m од бунара, уколико бунар постоји на парцели или суседним парцелама. Уколико се парцела налази уз новопланирану или постојећу саобраћајницу, сенгруп се мора налазити у делу парцеле који је најближи тој саобраћајници.
ограђивање парцела	Грађевинске парцеле се могу ограђивати зиданом оградом до висине од 0.9 м (рачунајући од коте тротоара) или транспарентном оградом и живицом до висине од 1.4 m. Транспарентне ограде према суседима могу бити максимално високе 1,8m. Парцеле чија је коте нивелете виша од 0.9 m од суседне, могу се ограђивати транспарентном оградом и живицом до висине од 1.4 m која се може постављати на подзид чију висину одређује надлежни општински орган. Зидане и друге врсте ограда постављају се на регулациону линију тако да ограда, стубови ограде и капије буду на грађевинској парцели која се ограђује. Зидана непрозирна ограда између парцела подиже се до висине 1.4 m уз сагласност суседа, тако да стубови ограде буду на земљишту власника ограде. Суседне грађевинске парцеле могу се ограђивати живом зеленом оградом која се сади у осовини границе грађевинске парцеле или транспарентном оградом до висине од 1.4 m која се поставља према катастарском плану и операту, тако да стубови ограде буду на земљишту власника ограде. Ограде објеката на углу не могу бити више од 0.9 m рачунајући од коте тротоара уколико нарушавају визуелну прегледност саобраћајнице. Врата и капије на уличној огради се не могу отварати према регулацији. Код стамбено пословних објеката потребно је улаз у пословни део објекта одвојити од стамбеног дела парцеле. Парцеле у се могу преграђивати у функционалне целине (стамбени део,

	економски део, економски приступ, стамбени приступ и окућница), с тим да висина унутрашње ограде не може бити већа од висине спољне ограде. Парцеле за вишепородичне стамбене објекте се не ограђују. Парцеле на којима се налазе пословни или индустријски објекти се могу оградити оградом висине до 2.20 m под условом да не ометају инсолацију евентуалних, суседних стамбених објекат. Посебни услови за изградњу ограда: - висина парапета је максимално 0,5m, -транспарентном оградом се сматра она која има минималну прозирност од 20%.
посебни услови	За објекте који су утврђени услови за заштиту културно историјског наслеђа важе и посебни услови који су истим дефинисани. Сви прилази и улази у јавне објекте и објекте од општег интереса морају се прилагодити стандардима и прописима који дефинишу услове за несметан приступ хендикепираним особама и лицима са посебним потребама. Није дозвољено облагање фасада рустично обрађеним каменом, силикатном опеком, бојење флуоросцентним бојама и исписивање реклама по истим. Постављање објеката типа: киосци, летње баште, јавни тоалети, рекламни панои и сл., у овој зони дефинисаће се посебним општинским актом (Програмом постављања пословних и других објеката на јавним површинама). За парцеле које се налазе непосредно уз верске објекте, примењују се и посебни услови који су дефинисани за зону Тц 10.
објекти чија је изградња забрањена	Унутар ових зона не смеју се обављати делатности непоменуте у поглављу "намена површина". У случају промена закона о класификацији делатности, односно, промена ознака група и делатности, прерасподеле и преименовања појединих делатности или увођења нових, могућност смештаја истих у простору одредиће се на основу садржајне и правне сличности и следбености овде пописаних делатности и група делатности. **Намена или капацитет објекта могу бити забрањене или ограничене другим законским прописима, одлукама локалне самоуправе, еколошким елаборатима (трговина алкохолним пићима и близина коцкарница у близини школа и сл.).**

ТЦ 2	**ЗОНА СТАНОВАЊА НА ИНДИВИДУАЛНИМ ПОЉОПРИВРЕДНИМ ЕКОНОМИЈАМА**
ПРАВИЛА УРЕЂЕЊА	
У зонама становања на индивидуалним пољопривредним економијама дозвољена је изградња следећих објеката: стамбених, са максимално две стамбене јединице по парцели, стамбено-пословних, са максимално две стамбене јединице по парцели и максимално две пословне јединице, пословних и пољопривредних објеката, под условом да њихова намена задовољава све предходно дефинисане опште услове, уређење кућишта појединих домаћинстава за потребе сеоског туризма, јавних објеката и служби, објеката и површина за спорт и рекреацију, објеката социјалне заштите и образовања, зелених површина. Делатности које се обављају на парцелама не смеју ни у ком случају вршити штетне утицаје на околину у смислу емисије буке, аеро и других врста загађења. У овим зонама је дозвољена изградња угоститељских објеката и радионичког простора уколико се налазе на минималној удаљености од 20 м од најближих стамбених објеката. Уколико је парцела намењена становању и пољопривредним делатностима, део парцеле намењен	

становању може заузимати највише 40% укупне површине парцеле. Део парцеле намењен становању треба да се налази уз саобраћајницу, а економски и део намењен пољопривредној производњи у задњем делу парцеле.

Стамбени објекти се могу градити до максималне дубине од 40 m од регулације улице, сем ако је другачије дефинисано урбанистичким планом.

Економски објекти који се могу градити на парцели (40-150m од регулације улице) су:

- сточне стаје (живинарници, свињци, говедарници, овчарници, козарници), испуст за стоку, ђубришне јаме-ђубришта, пољски клозети и др.,
- објекти у функцији стамбеног објекта: летња кухиња, млекар, санитарни пропусник, магацини хране за сопствену употребу и сл.,
- пушнице, сушнице, кош, амбар, надстрешнице за машине и возила, магацини хране, објекти намењени исхрани стоке и сл.

За изградњу ових објеката издаће се Локацијска дозвола на основу одредби овог Плана.

У овој зони се планирају следеће интервенције на јавним површинама: Решавање проблема одвођења атмосферских и изворских вода; Регулисање корита водотока; Комунално опремање и побољшање хигијенских услова (решавање проблема септичких јама, одвођења отпадних вода, снабдевања водом за пиће и др.); Поштовање услова заштите животне средине и услова и мера хигијенско- техничке заштите (заштитне зоне и растојања између објеката), код постављања економских објеката; Изградња и реконструкција мостова, асфалтирање путева, уређење тротоара, изградња уличних канала и подизање дрвореда; Формирање и уређење других јавних површина; Евентуалне локације привремених објеката на јавним површинама дефинисаће се програмом постављања привремених објеката.

За изградњу ових објеката обавезна је израда планова детаљне регулације ако је потребно утврдити јавни интерес, односно израда Урбанистичких пројеката ако је интерес утврђен.
На неизграђеном земљишту које је намењено за становање на индивидуалним пољопривредним економијама, до привођења намени и даље ће се обављати пољопривредна производња и то: повртарство, воћарство, пластеници, стакленици и сл..

ПРАВИЛА ГРАЂЕЊА	
дозвољене намене објеката на парцели	Сектор А: Пољопривреда, шумарство и рибарство • искључиво у зони иза 40 м од регулације Сектор Ц: Прерађивачка индустрија, **уникатна и ограничена производња, <u>сем</u>**: • Ц.19 Производња кокса и деривата нафте, • Ц.24. производња основних метала; Сектор Д: Снабдевање електричном енергијом, гасом, паром и климатизацијом • **<u>искључиво</u>**: 35.12 Пренос електричне енергије; 35.13 Дистрибуција електричне енергије 35.14 трговина електричном енергијом; 35.22 Дистрибуција гасовитих горива гасоводом и 35.23 Трговина гасовитим горивом преко гасоводне мреже Сектор Е: Снабдевање водом; управљање отпадним водама, контролисање процеса уклањања отпада и сличне активности, **<u>сем</u>**: • Е.38.2 Третман и одлагање отпада • Е.38.3 Поновна употреба материјала Сектор Ф: Грађевинарство али се додатно условљава делатност везана искључиво за потребе запослених и корисника основне делатности објекта Сектор Г: Трговина на велико и трговина на мало; поправка моторних возила и мотоцикала, **<u>сем</u>**: • трговине на велико, са изузетком услуга посредовања у трговини на велико • Г.47.3. Трговина на мало моторним горивима у специјализованим продавницама Сектор Х: Саобраћај и складиштење, **<u>сем</u>**: • Х.49.1 и Н.49.2 железнички превоз путника и терета • Х.50 водени саобраћај, • Х.51 ваздушни саобраћај • Х.52.10 складиштење сем ако се ради о ограниченом капацитету Сектор И: Услуге смештаја и исхране Сектор Ј: Информисање и комуникације Сектор К: Финансијске делатности и делатност осигурања Сектор Л: Пословање некретнинама Сектор М: Стручне, научне, иновационе и техничке делатности

	Сектор Н: Административне и помоћне услужне делатности Сектор: О: Државна управа и одбрана; обавезно социјално осигурање Сектор П: Образовање Сектор Q: Здравствена и социјална заштита Сектор Р: Уметност, забава и рекреација Сектор С: Остале услужне делатности **сем 96.03** погребне услуге Сектор Т: Делатност домаћинства као послодавца; делатност домаћинства која производе робу и услуге за сопствене потребе Сектор У: Делатност екстериторијалних организација и тела **НАПОМЕНА: Под уникатном и ограниченом производњом и ограниченим капацитетом сматра се обављање делатности у објектима максималне нето површине 500m^2.**	
правила парцелације	Услови за парцелацију се односе искључиво на формирање нових парцела у типичним целинама. Површине парцела могу бити и мање или веће уколико се то дефинише урбанистичким планом.	
	минимална површина парцеле	5,0 а
	оптимална површина парцеле	12,0 а
	минимална ширина фронта	11 м
	максимална ширина фронта	33 m
организација парцела	Обзиром да се ради о искључиво равничарском терену, према регулацији су постављени искључиво стамбени или стамбено-пословни објекти па објекте те намене и даље треба лоцирати на исти начин, у оквиру кућних дворишта, до дубине од 40 m. Пољопривредни и економски објекти се лоцирају у зони економских дворишта која се налазе иза кућних у дубини парцеле од 40 до максимално 150m од регулационе линије. Економски објекти који се могу налазити у кућном дворишту (до дубине од 40m) су: летња кухиња, млекар, санитарни пропусник, магацини хране за сопствену употребу, гараже, шупе и сл.	
приступи парцелама	Све грађевинске парцеле морају имати директан приступ на јавну површину или преко сукорисничке површине. Минимална ширина приступа који се мора обезбедити економском делу дворишта је 3.0 m. Приступна површина се не може користити за паркирање возила.	
услови за изградњу објеката	**подземне етаже**	Подземне етаже се не препоручују због високог нивоа подземних вода. У случају изградње, морају се применити савремени системи хидроизолације а подземне етаже објеката могу да заузимају већу површину на парцели од надземних делова објекта, при чему грађевинска линија подземних етажа остаје у границама парцеле.
	индекс заузетости	40%
	индекс изграђености	0,6
	грађевинске линије	Објекти се постављају на преовлађујућу грађевинску линију улице. Уколико грађевинска линија није дефинисана, објекти ће се поставити на линију која је удаљена минимално 2.0m од регулационе, под условом да нема других ограничења. Уколико саобраћајница није формирана у назначеној регулационој ширини, приликом издавања Локацијске дозволе поштоваће се следеће правило: - од осовине постојеће саобраћајнице, наноће се по половина регулационе ширине на обе стране и те линије ће бити планиране регулационе линије, - у односу на тако планирану регулациону линију дефинисаће се грађевинска линија, - уколико је регулациона ширина већа од дефинисане, иста се задржава без измена и у односу

		на њу се дефинише грађевинска линија.
	удаљеност од међа и суседа стамбених објеката	Сви објекти до регулације су искључиво слободностојећи објекти. Изузетно се на парцелама које су уже од 11.0 m може дозволити изградња објеката у низу, под посебним условима и ако постоји међусобна сагласност суседа међаша. Најмање дозвољено растојање основног габарита (без испада) породичног стамбеног објекта и линије суседне грађевинске парцеле за: - слободностојеће објекте на делу бочног двориштa северне оријентације 0.7m - слободностојеће објекте на делу бочног двориштa јужне оријентације 3,0 m - двојне објекте и објекте у прекинутом низу на бочном делу двориштa 4.00 m - први или последњи објекат у непрекинутом низу 0,7m. Овај став важи само за изузетне случајеве када је парцела ужа од 11.0 m. За изграђене породичне стамбене објекте чије је растојање до границе грађевинске парцеле мање од дефинисаних вредности, у случају реконструкције не могу се на суседним странама предвиђати отвори стамбених просторија сем оних са минималном висином парапета од 160 cm.
	удаљеност од међа и суседа економских и др. објеката	Међусобно растојање стамбеног објекта и сточне стаје је 15.0 м. Ђубриште и пољски клозет могу бити удаљени од стамбеног објекта, бунара, односно живог извора воде најмање 20.0 m, и то само на нижој коти. Међусобна растојања економских објекта зависе од организације економског двориштa, с тим да се препоручује да се прљави објекти постављају низ ветар у односу на чисте објекте. Позиција објеката утврђује се Локацијском дозволом и применом најмањих дозвољених растојања утврђених овим планом и важећим правилницима.
	кровови	Препоручују се коси кровови, нагиба кровних равни до највише 40°.
	подкровља	Поткровља могу имати назидак висок највише 1,60m који мора бити заступљен на минимално 50% обима завршне етаже да би се иста могла сматрати поткровљем. Изградња мансардних кровова и више подкровних етажа није дозвољена. Уколико се због распона конструкције у таванском делу формира одређени користан простор, исти се може користити искључиво као део дуплекс станова а никако као посебна етажа.
	одвођење атмосферских вода	Одводњавање атмосферских вода са објекта није дозвољено преко суседне/их парцела. Кровови објеката у низу морају имати сливове према јавној површини и сопственом двориштy. Испуст крова може ићи до ширине венца.
	спратност	- П+1+Пк (приземље+спрат+подкровље) за објекте до регулације, максималне висине 12.0 m што значи:

		кота пода до +1.20 m, светла висина приземља до 3.0 m, светле спратне висине 2.6 m и висина надзитка до 1.8 m. Остале коте, међуспратну конструкцију, нагиб крова и избор кровног покривача дефинисати у односу на максимално дефинисану висину објекта од 12.0 m. - П+1 (приземље+спрат) за објекте у пословним зонама, односно за пословне објекте; уколико се раде велики магацини, хладњаче и сл, максимална светла висина објеката може бити до 8.0 m, као и за затечена пољопривредна домаћинства ван грађевинског реона; ова одредба се не односи на силосе и сличне објекте. - П+1 (приземље+спрат) за економске и помоћне објекте у кућним двориштима, - П+Пк на парцелама које су мање површине од минимално дефинисане, - П (приземље) за све остале објекте.
	максимални број стамбених јединица	У оквиру индивидуалне парцеле дозвољено је формирање максимално две стамбене јединице по парцели. Ако је површина парцеле мања од минимално дефинисане, дозвољена ја максимално једна стамбена јединица.
паркирање	За паркирање возила за сопствене потребе, власници породичних и стамбених објеката свих врста по правилу обезбеђују простор на сопственој грађевинској парцели, изван површине јавног пута, и то - једно паркинг или гаражно место на један стан. У оквиру парцеле је потребно сместити и сву пољопривредну механизацију и возила домаћинства. Власници осталих објеката свих врста по правилу обезбеђују простор на сопственој грађевинској парцели, изван површине јавног пута и то - једно паркинг или гаражно место на 70.00m^2 корисног простора или 1 паркинг место на 3 запослена лица.	
уређење слободних површина	У оквиру сваке парцеле неопходно је обезбедити минимално 40% незастртих зелених површина.	
интервенције на постојећим објектима	Дозвољава се надзиђивање постојећих објеката према условима који важе и за изградњу нових објеката. Уколико постоји више власника над једним објектом надзиђивање се мора вршити над целим објектом истовремено и уз сагласност власника, у складу са Законом. Уз надзиђивање објекта обавеза инвеститора је да изврши реконструкцију фасада објекта над којим се врши надоградња. Не могу се обнављати и реконструисати објекти или делови објеката који се налазе између грађевинске и регулационе линије. Објекти који су предходно добили Грађевинску дозволу (Одобрење за градњу) у складу са предходно важећим законским прописима, могу се обнављати и реконструисати под условом да се на међусобним удаљеностима између објеката и између објеката и граница парцела, не могу формирати отвори стамбених просторија.	
изградња других објеката на парцели	На парцели се као засебни објекти могу градити и други објекти, намењени становању и делатностима или помоћни објекти, уколико се тиме не премашују постављени урбанистички параметри. Уколико је други објекат стамбени мора бити најмање 5,0m удаљен од главног објекта. Највећа спратност другог објекта на парцели је П+1. Услови за постављање објекта према међама су идентични условима за главни објекат.	

	Економски објекти који се налазе у економским деловима парцела радиће се према следећим урбанистичким показатељима: искоришћеност економског дела парцеле до 40%, изграђеност парцеле до 0.50, максимална спратност П. Минимално растојање између стамбеног и економског пољопривредног објекта на истој парцели је 15m. Економски објекти не смеју угрожавати стамбене објекте на суседним парцелама. Економски објекти морају бити најмање 0,7 m повучени од бочих и задње границе парцеле. Такође се морају поштовати сви услови хигијенске заштите и одлагања отпада. Отпад се не сме скадиштити у простору између економских објеката и граница парцеле према суседима. До привођења намени парцела, на истим се могу постављати и монтажно-демонтажни објекти али искључиво на преовлађујућу грађевинску линију улице. У сваком индивидуалном дворишту се могу организовати, зависно од капацитета, објекти мале привреде, производног занатства, услуга и сл. Објекти у којима се обављају делатности које производе буку могу бити лоцирани на минималној дубини од 50 m од регулационе линије, уз поштовање свих услова заштите животне средине. У сваком индивидуалном дворишту се могу градити и помоћни објекти (оставе, бунари, септичке јаме, бунари и др.).
помоћни објекти и гараже	Помоћни објекти се обавезно постављају у унутрашњост парцеле и њихова грађевинска линија не сме бити постављена испред грађевинске линије главног објекта. Услов за помоћне објекте је да буде највише 0,7 m удаљен од бочне границе парцеле. Највећа дозвољена спратност за помоћне и економске објекте и гараже је П (приземље). У случајевима непостојања насељских канализационих водова или до трасирања истих, обавеза власника парцела је да обезбеде сенгрупе у складу са санитарним прописима. Сенгруп мора бити удаљен најмање 20m од бунара, уколико бунар постоји на парцели или суседним парцелама. Уколико се парцела налази уз новопланирану или постојећу саобраћајницу, сенгруп се мора налазити у делу парцеле који је најближи тој саобраћајници.
ограђивање парцела	Грађевинске парцеле се могу ограђивати зиданом оградом до висине од 0.9 m (рачунајући од коте тротоара) или транспарентном оградом и живицом до висине од 1.4 m. Транспарентне ограде према суседима могу бити максимално високе 1,8m. Парцеле чија је коте нивелете виша од 0.9 m од суседне, могу се ограђивати транспарентном оградом и живицом до висине од 1.4 m која се може постављати на подзид чију висину одређује надлежни општински орган. Зидане и друге врсте ограда постављају се на регулациону линију тако да ограда, стубови ограде и капије буду на грађевинској парцели која се ограђује. Зидана непрозирна ограда између парцела подиже се до висине 1.4 m уз сагласност суседа, тако да стубови ограде буду на земљишту власника ограде. Суседне грађевинске парцеле могу се ограђивати живом зеленом оградом која се сади у осовини границе грађевинске парцеле или транспарентном оградом до висине од 1.4 m која се поставља према катастарском плану и операту, тако да стубови ограде буду на земљишту власника ограде. Ограде објеката на углу не могу бити више од 0.9 m рачунајући од коте тротоара уколико нарушавају визуелну прегледност саобраћајнице. Врата и капије на уличној огради се не могу отварати према регулацији. Код стамбено пословних објеката потребно је улаз у пословни део објекта одвојити од

	стамбеног дела парцеле. Парцеле у се могу преграђивати у функционалне целине (стамбени део, економски део, економски приступ, стамбени приступ и окућница), с тим да висина унутрашње ограде не може бити већа од висине спољне ограде. Парцеле за вишепородичне стамбене објекте се не ограђују. Парцеле на којима се налазе пословни или индустријски објекти се могу оградити оградом висине до 2.20 m под условом да не ометају инсолацију евентуалних, суседних стамбених објекат. Посебни услови за изградњу ограда: - висина парапета је максимално 0,5м, - транспарентном оградом се сматра она која има минималну прозирност од 20%.
посебни услови	За објекте који су утврђени услови за заштиту културно историјског наслеђа важе и посебни услови који су истим дефинисани. Сви прилази и улази у јавне објекте и објекте од општег интереса морају се прилагодити стандардима и прописима који дефинишу услове за несметан приступ хендикепираним особама и лицима са посебним потребама. Није дозвољено облагање фасада рустично обрађеним каменом, силикатном опеком, бојење флуоросцентним бојама и исписивање реклама по истим. Постављање објеката типа: киосци, летње баште, јавни тоалети, рекламни панои и сл., у овој зони дефинисаће се посебним општинским актом (Програмом постављања пословних и других објеката на јавним површинама). За парцеле које се налазе непосредно уз верске објекте, примењују се и посебни услови који су дефинисани за зону Тц 10.
објекти чија је изградња забрањена	Унутар ових зона не смеју се обављати делатности непоменуте у поглављу "намена површина". У случају промена закона о класификацији делатности, односно, промена ознака група и делатности, прерасподеле и преименовања појединих делатности или увођења нових, могућност смештаја истих у простору одредиће се на основу садржајне и правне сличности и следбености овде пописаних делатности и група делатности. **Намена или капацитет објекта могу бити забрањене или ограничене другим законским прописима, одлукама локалне самоуправе, еколошким елаборатима (трговина алкохолним пићима и близина коцкарница у близини школа и сл.).**

ТЦ 3	**ЗОНА СОЦИЈАЛНО УГРОЖЕНИХ КАТЕГОРИЈА ДОМАЋИНСТАВА**
ПРАВИЛА УРЕЂЕЊА	
Зоне Тц 3 нису дефинисане графичким прилогом него се подразумева да се у оквиру свих зона са становањем могу формирати посебна домаћинства са посебним правилима уређење и грађења парцела. На тај начин ће се социјално угрожене категорије становништва интегрисати у заједницу, као и омогућити локалној управи да активира напуштена домаћинства у сеоским насељима. У Тц 3, на подручју сеоских насеља, предвиђене су намене становања у индивидуалним, слободностојећим објектима и становања и пољопривредне производње. Такође ће се одобравати развој делатности у приземним етажама објеката, и то под условом да на грађевинској парцели мора се обезбедити простор за прилаз и паркирање возила. Уколико је парцела намењена становању и пољопривредним делатностима, део парцеле намењен становању може заузимати највише 40% укупне површине парцеле. Део парцеле намењен становању треба да се налази уз саобраћајницу, а економски и део намењен пољопривредној производњи у задњем делу парцеле.	

Стамбени објекти се могу градити до максималне дубине од 40 m од регулације улице, сем ако је другачије дефинисано урбанистичким планом.

Економски објекти који се могу градити на парцели су:

- сточне стаје (живинарници, свињци, говедарници, овчарници, козарници), испуст за стоку, ђубришне јаме-ђубришта, пољски клозети и др.,
- објекти у функцији стамбеног објекта: летња кухиња, млекар, санитарни пропусник, магацини хране за сопствену употребу и сл.,
- пушнице, сушнице, кош, амбар, надстрешнице за машине и возила, магацини хране, објекти намењени исхрани стоке и сл.

Уколико се укаже потреба да се и на терииторији која је обухваћена Планом генералне регулације граде објекти ове намене, могућа је и изградња вишепородичних стамбених објеката.
За изградњу ових објеката издаће се Локацијска дозвола на основу одредби овог Плана.

Инвеститор изградње или реконструкције објеката у овој зони могу бити, искључиво локална самоуправа или државни органи (или друге хуманитарне институције у сарадњи са локалном управом). Уколико се ради о земљишту у државној својини, није дозвољена промена статуса земљишта.

ПРАВИЛА ГРАЂЕЊА

дозвољене намене објеката на парцели

Сектор А: Пољопривреда, шумарство и рибарство
- искључиво у зони иза 50 м од регулације

Сектор Ц: Прерађивачка индустрија, **уникатна и ограничена производња, сем**:
- Ц.15.11 Штављење и дорада коже и крзна;
- Ц.16. Прерада дрвета и производа од дрвета, плуте и прућа, осим намештаја;
- Ц.17. Производња папира и производа од папира и то: 17.1;
- Ц.19 Производња кокса и деривата нафте,
- Ц.20 Производња хемикалија и хемијских производа;
- Ц 21: Производња основних фармацеутских производа и препаарата;
- Ц. 22 Производња производа од гуме и пластике;
- Ц.23. Производња производа од осталих неметалних минерала;
- Ц.24. производња основних метала;
- Ц.29. Производња моторних возила, приколица и полуприколица, осим Ц.29.3
- Ц.30. Производња осталих саобраћајних средстава, осим Ц.30.12 и ц.30.9.

Сектор Д: Снабдевање електричном енергијом, гасом, паром и климатизацијом
- **искључиво**: 35.12 Пренос електричне енергије; 35.13 Дистрибуција електричне енергије 35.14 трговина електричном енергијом; 35.22 Дистрибуција гасовитих горива гасоводом и 35.23 Трговина гасовитим горивом преко гасоводне мреже

Сектор Е: Снабдевање водом; управљање отпадним водама, контролисање процеса уклањања отпада и сличне активности, **сем**:
- Е.38 сакупљање, третман и одлагање отпада, осим сакупљања отпада које врше комунална предузећа
- Е.38.3 Поновна употреба материјала

Сектор Ф: Грађевинарство али се додатно условљава делатност везана искључиво за потребе запослених и корисника основне делатности објекта

Сектор Г: Трговина на велико и трговина на мало; поправка моторних возила и мотоцикала, **сем**:
- трговине на велико, са изузетком услуга посредовања у трговини на велико
- Г.47.3. Трговина на мало моторним горивима у специјализованим продавницама

Сектор Х: Саобраћај и складиштење, **сем**:
- Х.49.1 и Н.49.2 железнички превоз путника и терета
- Х.50 водени саобраћај,
- Х.51 ваздушни саобраћај
- Х.52.10 складиштење сем ако се ради о ограниченом капацитету

Сектор И: Услуге смештаја и исхране
Сектор Ј: Информисање и комуникације
Сектор К: Финансијске делатности и делатност осигурања
Сектор Л: Пословање некретнинама
Сектор М: Стручне, научне, иновационе и техничке делатности
Сектор Н: Административне и помоћне услужне делатности
Сектор: О: Државна управа и одбрана; обавезно социјално осигурање
Сектор П: Образовање

	Сектор Q: Здравствена и социјална заштита Сектор P: Уметност, забава и рекреација Сектор C: Остале услужне делатности **сем 96.03** погребне услуге Сектор T: Делатност домаћинства као послодавца; делатност домаћинства која производе робу и услуге за сопствене потребе Сектор У: Делатност екстериторијалних организација и тела **НАПОМЕНА: Под уникатном и ограниченом производњом и ограниченим капацитетом сматра се обављање делатности у објектима максималне нето површине 100m².**	
правила парцелације	Услови за парцелацију се односе искључиво на формирање нових парцела у типичним целинама. Површине парцела могу бити и мање или веће уколико се то дефинише урбанистичким планом.	
	минимална површина парцеле	2,0 а
	оптимална површина парцеле	6,0 а
	минимална ширина фронта	6 m
организација парцела	Обзиром да се ради о искључиво равничарском терену, према регулацији су постављени искључиво стамбени или стамбено-пословни објекти па објекте те намене и даље треба лоцирати на исти начин, у оквиру кућних дворишта, до дубине од 40 m. Пољопривредни и економски објекти се лоцирају у зони економских дворишта која се налазе иза кућних у дубини парцеле од 40 до максимално 150m од регулационе линије. Економски објекти који се могу налазити у кућном дворишту (до дубине од 40m) су: летња кухиња, млекар, санитарни пропусник, магацини хране за сопствену употребу и сл.	
приступи парцелама	Све грађевинске парцеле морају имати директан приступ на јавну површину или преко сукорисничке површине. Минимална ширина приступа који се мора обезбедити економском делу дворишта је 2,5 m. Приступна површина се не може користити за паркирање возила.	
услови за изградњу објеката	**подземне етаже**	Нису дозвољене
	индекс заузетости	40%
	индекс изграђености	1,0
	грађевинске линије	Објекти се постављају на преовлађујућу грађевинску линију улице. Уколико грађевинска линија није дефинисана, објекти ће се поставити на линију која је удаљена минимално 2.0m од регулационе, под условом да нема других ограничења. Уколико саобраћајница није формирана у назначеној регулационој ширини, приликом издавања Локацијске дозволе поштоваће се следеће правило: - од осовине постојеће саобраћајнице, нанеће се по половина регулационе ширине на обе стране и те линије ће бити планиране регулационе линије, - у односу на тако планирану регулациону линију дефинисаће се грађевинска линија, - уколико је регулациона ширина већа од дефинисане, иста се задржава без измена и у односу на њу се дефинише грађевинска линија.
	удаљеност од међа и суседа стамбених објеката	Сви објекти до регулације су искључиво слободностојећи објекти. Изузетно се на парцелама које су уже од 11.0 m може дозволити изградња објеката у низу, под посебним условима и ако постоји међусобна сагласност суседа међаша. Најмање дозвољено растојање основног габарита (без

		испада) породичног стамбеног објекта и линије суседне грађевинске парцеле за: - слободностојеће објекте на делу бочног дворишта северне оријентације 0.7m - слободностојеће објекте на делу бочног дворишта јужне оријентације 3,0 m - двојне објекте и објекте у прекинутом низу на бочном делу дворишта 4.00m - први или последњи објекат у непрекинутом низу 0,7m. Овај став важи само за изузетне случајеве када је парцела ужа од 11.0m. За изграђене породичне стамбене објекте чије је растојање до границе грађевинске парцеле мање од дефинисаних вредности, у случају реконструкције не могу се на суседним странама предвиђати отвори стамбених просторија сем оних са минималном висином парапета од 160 cm.
	удаљеност од међа и суседа економских и др. објеката	Међусобно растојање стамбеног објекта и сточне стаје је 15.0 м. Ђубриште и пољски клозет могу бити удаљени од стамбеног објекта, бунара, односно живог извора воде најмање 20.0 m, и то само на нижој коти. Међусобна растојања економских објекта зависе од организације економског дворишта, с тим да се препоручује да се прљави објекти постављају низ ветар у односу на чисте објекте. Позиција објеката утврђује се Локацијском дозволом и применом најмањих дозвољених растојања утврђених овим планом и важећим правилницима.
	кровови	Препоручују се коси кровови, нагиба кровних равни до највише 40°.
	подкровља	Поткровља могу имати назидак висок највише 1,60м који мора бити заступљен на минимално 50% обима завршне етаже да би се иста могла сматрати поткровљем. Изградња мансардних кровова и више подкровних етажа није дозвољена. Уколико се због распона конструкције у таванском делу формира одређени користан простор, исти се може користити искључиво као део дуплекс станова а никако као посебна етажа.
	одвођење атмосферских вода	Одводњавање атмосферских вода са објекта није дозвољено преко суседне/их парцела. Кровови објеката у низу морају имати сливове према јавној површини и сопственом дворишту. Испуст крова може ићи до ширине венца.
	спратност	- П+1 (приземље+спрат) за објекте у пословним зонама, односно за пословне објекте; уколико се раде велики магацини, хладњаче и сл, максимална светла висина објеката може бити до 8.0 м, као и за затечена пољопривредна домаћинства ван грађевинског реона; ова одредба се не односи на силосе и сличне објекте. - П (приземље) за све остале објекте.
	максимални број	Максималан број стамбених јединица у индивидуалним

	стамбених јединица	стамбеним објектима је две. Максимални број стамбених јединица, као и структура станова у вишепородичним стамбеним објектима није ограничен. У вишепородичним стамбеним објектима се не могу наћи станови мањи од 15 м^2 (гарсоњере) нити станови веће површине од 60 м^2. Сви станови морају имати санитарни чвор и оставе. Дозвољена је и мања просечна површина по становнику, у распону од 5 до 15 м^2.
паркирање	За паркирање возила за сопствене потребе, власници породичних и стамбених објеката свих врста по правилу обезбеђују простор на сопственој грађевинској парцели, изван површине јавног пута, и то - једно паркинг или гаражно место за две стамбене јединице. У оквиру парцеле је потребно сместити и сву пољопривредну механизацију и возила домаћинства. Власници осталих објеката свих врста по правилу обезбеђују простор на сопственој грађевинској парцели, изван површине јавног пута и то - једно паркинг или гаражно место на 70.00m^2 корисног простора.	
уређење слободних површина	У оквиру сваке парцеле неопходно је обезбедити минимално 20% незастртих зелених површина.	
интервенције на постојећим објектима	Дозвољава се надзиђивање постојећих објеката према условима који важе и за изградњу нових објеката. Уколико постоји више власника над једним објектом надзиђивање се мора вршити над целим објектом истовремено и уз сагласност власника, у складу са Законом. Уз надзиђивање објекта обавеза инвеститора је да изврши реконструкцију фасада објекта над којим се врши надоградња. Не могу се обнављати и реконструисати објекти или делови објеката који се налазе између грађевинске и регулационе линије. Објекти који су предходно добили Грађевинску дозволу (Одобрење за градњу) у складу са предходно важећим законским прописима, могу се обнављати и реконструисати под условом да се на међусобним удаљеностима између објеката и између објеката и граница парцела, не могу формирати отвори стамбених просторија.	
изградња других објеката на парцели	На парцели се као засебни објекти могу градити и други објекти, намењени становању и делатностима или помоћни објекти, уколико се тиме не премашују постављени урбанистички параметри. Уколико је други објекат стамбени мора бити најмање 5,0m удаљен од главног објекта. Највећа спратност другог објекта на парцели је П+1. Услови за постављање објекта према међама су идентични условима за главни објекат. Економски објекти који се налазе у економским деловима парцела радиће се према следећим урбанистичким показатељима: искоришћеност економског дела парцеле до 40%, изграђеност парцеле до 0.50, максимална спратност П. Минимално растојање између стамбеног и економског пољопривредног објекта на истој парцели је 15m. Економски објекти не смеју угрожавати стамбене објекте на суседним парцелама. Економски објекти морају бити најмање 0,7 m повучени од бочих и задње границе парцеле. Такође се морају поштовати сви услови хигијенске заштите и одлагања отпада. Отпад се не сме скадиштити у простору између економских објеката и граница парцеле према суседима. До привођења намени парцела, на истим се могу постављати и монтажно-демонтажни објекти али искључиво на преовлађујућу грађевинску линију улице.	

	У сваком индивидуалном дворишту се могу организовати, зависно од капацитета, објекти мале привреде, производног занатства, услуга и сл. Објекти у којима се обављају делатности које производе буку могу бити лоцирани на минималној дубини од 50 m од регулационе линије, уз поштовање свих услова заштите животне средине. У сваком индивидуалном дворишту се могу градити и помоћни објекти (оставе, бунари, септичке јаме, бунари и др.).
помоћни објекти и гараже	Помоћни објекти се обавезно постављају у унутрашњост парцеле и њихова грађевинска линија не сме бити постављена испред грађевинске линије главног објекта. Услов за помоћне објекте је да буде највише 0,7 m удаљен од бочне границе парцеле. Највећа дозвољена спратност за помоћне и економске објекте и гараже је П (приземље). У случајевима непостојања насељских канализационих водова или до трасирања истих, обавеза власника парцела је да обезбеде сенгрупе у складу са санитарним прописима. Сенгруп мора бити удаљен најмање 20m од бунара, уколико бунар постоји на парцели или суседним парцелама. Уколико се парцела налази уз новопланирану или постојећу саобраћајницу, сенгруп се мора налазити у делу парцеле који је најближи тој саобраћајници.
ограђивање парцела	Грађевинске парцеле се могу ограђивати зиданом оградом до висине од 0.9 m (рачунајући од коте тротоара) или транспарентном оградом и живицом до висине од 1.4 m. Транспарентне ограде према суседима могу бити максимално високе 1,8m. Парцеле чија је коте нивелете виша од 0.9 m од суседне, могу се ограђивати транспарентном оградом и живицом до висине од 1.4 m која се може постављати на подзид чију висину одређује надлежни општински орган. Зидане и друге врсте ограда постављају се на регулациону линију тако да ограда, стубови ограде и капије буду на грађевинској парцели која се ограђује. Зидана непрозирна ограда између парцела подиже се до висине 1.4 m уз сагласност суседа, тако да стубови ограде буду на земљишту власника ограде. Суседне грађевинске парцеле могу се ограђивати живом зеленом оградом која се сади у осовини границе грађевинске парцеле или транспарентном оградом до висине од 1.4 m која се поставља према катастарском плану и операту, тако да стубови ограде буду на земљишту власника ограде. Ограде објеката на углу не могу бити више од 0.9 m рачунајући од коте тротоара уколико нарушавају визуелну прегледност саобраћајнице. Врата и капије на уличној огради се не могу отварати према регулацији. Код стамбено пословних објеката потребно је улаз у пословни део објекта одвојити од стамбеног дела парцеле. Парцеле у се могу преграђивати у функционалне целине (стамбени део, економски део, економски приступ, стамбени приступ и окућница), с тим да висина унутрашње ограде не може бити већа од висине спољне ограде. Парцеле за вишепородичне стамбене објекте се не ограђују. Парцеле на којима се налазе пословни или индустријски објекти се могу оградити оградом висине до 2.20 m под условом да не ометају инсолацију евентуалних, суседних стамбених објекат.

	Посебни услови за изградњу ограда: - висина парапета је максимално 0,5m, - транспарентном оградом се сматра она која има минималну прозирност од 20%.
посебни услови	За објекте који су утврђени услови за заштиту културно историјског наслеђа важе и посебни услови који су истим дефинисани. Сви прилази и улази у јавне објекте и објекте од општег интереса морају се прилагодити стандардима и прописима који дефинишу услове за несметан приступ хендикепираним особама и лицима са посебним потребама. Није дозвољено облагање фасада рустично обрађеним каменом, силикатном опеком, бојење флуоросцентним бојама и исписивање реклама по истим. Постављање објеката типа: киосци, летње баште, јавни тоалети, рекламни панои и сл., у овој зони дефинисаће се посебним општинским актом (Програмом постављања пословних и других објеката на јавним површинама). За парцеле које се налазе непосредно уз верске објекте, примењују се и посебни услови који су дефинисани за зону Тц 10.
објекти чија је изградња забрањена	Унутар ових зона не смеју се обављати делатности непоменуте у поглављу "намена површина". У случају промена закона о класификацији делатности, односно, промена ознака група и делатности, прерасподеле и преименовања појединих делатности или увођења нових, могућност смештаја истих у простору одредиће се на основу садржајне и правне сличности и следбености овде пописаних делатности и група делатности. **Намена или капацитет објекта могу бити забрањене или ограничене другим законским прописима, одлукама локалне самоуправе, еколошким елаборатима (трговина алкохолним пићима и близина коцкарница у близини школа и сл.).**

ТЦ 4	**РАДНЕ ЗОНЕ У НАСЕЉИМА (ПРИВРЕДНИ ОБЈЕКТИ)**
ПРАВИЛА УРЕЂЕЊА	
Постојеће радне зоне по насељима се задржавају. У случају захтева за променом намене објеката или даљом изградњом објеката на локацијама, услови ће се дефинисати Локацијском дозволом на основу одредби овог Плана, под условом да се приликом обављања производње не могу вршити штетне емисије на околину, обзиром да се ове парцеле налазе у стамбеним зонама или у непосредној близини. За формирање нових пословних зона унутар сеоских насеља и изградњу објеката обавезна је израда Планова детаљне регулације (уколико се дефинишу јавне површине) или Урбанистичких пројеката за изградњу, ако нису обухваћени постојећим урбанистичким плановима. У овим зонама је могућа: занатска производња, сервиси, услужне делатности и компатибилне намене са опште дефинисаном. Дозвољава се употреба геотермалне енергије унутар комплекса за производне и енергетске потребе, уколико се прибаве и друга потребна одобрења.	
ПРАВИЛА ГРАЂЕЊА	
намена објеката	Сектор А: Пољопривреда, шумарство и рибарство Сектор Б: Рударство, **искључиво** Б.08 Остало рударство Сектор Ц: Прерађивачка индустрија, **сем**: • Ц.19 Производња кокса и деривата нафте, • Ц.24. производња основних метала; Сектор Д: Снабдевање електричном енергијом, гасом, паром и климатизацијом Сектор Е: Снабдевање водом; управљање отпадним водама, контролисање процеса уклањања отпада и сличне активности, **сем**: • Е.38.2 Третман и одлагање отпада • Е.38.3 Поновна употреба материјала Сектор Ф: Грађевинарство Сектор Г: Трговина на велико и трговина на мало; поправка моторних возила и мотоцикала, Сектор Х: Саобраћај и складиштење

	Сектор И: Услуге смештаја и исхране Сектор Ј: Информисање и комуникације Сектор К: Финансијске делатности и делатност осигурања Сектор Л: Пословање некретнинама Сектор М: Стручне, научне, иновационе и техничке делатности Сектор Н: Административне и помоћне услужне делатности Сектор: О: Државна управа и одбрана; обавезно социјално осигурање Сектор П: Образовање Сектор Q: Здравствена и социјална заштита Сектор Р: Уметност, забава и рекреација Сектор С: Остале услужне делатности **сем 96.03** погребне услуге Сектор У: Делатност екстериторијалних организација и тела	
правила парцелације	Услови за парцелацију се односе искључиво на формирање нових парцела у типичним целинама. Површине парцела могу бити и мање или веће уколико се то дефинише урбанистичким планом.	
	минимална површина парцеле	3,5 а
	оптимална површина парцеле	10,0 а
	минимална ширина фронта	11 m
	максимална ширина фронта	22 m
приступи парцелама	Све грађевинске парцеле морају имати директан приступ на јавну површину минималне ширине 4,0 m. Приступна површина се не може користити за паркирање возила.	
услови за изградњу објеката	**подземне етаже**	Нису дозвољене
	индекс заузетости парцеле	50
	индекс изграђености	1,0
	грађевинске линије	Објекти се постављају на преовлађујућу грађевинску линију улице. Уколико грађевинска линија није дефинисана, објекти ће се поставити на линију која је удаљена минимално 2.0m од регулационе, под условом да нема других ограничења. Уколико саобраћајница није формирана у назначеној регулационој ширини, приликом издавања Локацијске дозволе поштоваће се следеће правило: - од осовине постојеће саобраћајнице, наноће се по половина регулационе ширине на обе стране и те линије ће бити планиране регулационе линије, - у односу на тако планирану регулациону линију дефинисаће се грађевинска линија, - уколико је регулациона ширина већа од дефинисане, иста се задржава без измена и у односу на њу се дефинише грађевинска линија.
	удаљеност од међа и суседа (за нове објекте)	Објекат треба да буде најмање 4,7 m удаљен од објеката на суседним парцелама (0,7 и 4,0 m од суседних међа). Уколико је објекат удаљен мање од 0,7 m од бочне границе грађевинске парцеле, укључујући и изградњу на међној линији са суседном/им парцелама, потребно је прибавити сагласност власника / корисника суседне/их парцела за градњу.
	кровови	Препоручују се коси кровови, нагиба кровних равни од највише 40°.
	подкровља	Поткровља могу имати назидак висок највише 1,80m.
	одвођење атмосферских вода	Одводњавање атмосферских вода са објекта није дозвољено преко суседне/их парцела.
	спратност	Максимална спратност објеката је (По) П+2+Пк.

паркирање	За паркирање возила за сопствене потребе, власници пословних објеката по правилу обезбеђују простор на сопственој грађевинској парцели, изван површине јавног пута и то - једно паркинг или гаражно место на 70.00m^2 корисног простора или једно паркинг место на три запослена лица. За производне, трговачке, пословне и вишенаменске објекте које се налазе на парцелама које су веће површине од 0,5 ha, потребно је у току поступка утврђивања локацијске дозволе утврдити и додатне потребе за паркирањем. При томе треба водити рачуна о очекиваном броју посетиоца, о броју и структури запослених, јавном саобраћају и сл. На јавним паркиралиштима за аутомобиле инвалида треба обезбедити најмање 5% паркинг места од укупног броја а најмање 1 паркинг место на паркинзима са мање од 20 места.
уређење слободних површина	Обавезно је формирање зелених површина на минимално 10% површине сваке парцеле на којој се налази постојећи објекат. Избор зеленила и партерно уређење може бити по избору инвеститора. Све манипулативне и колске површине морају имати изведену канализациону мрежу са уграђеним сепараторима масти и уља. За нове комплексе, обавезно је формирање зелених површина на минимално 20% површине сваке парцеле и озелењен паркинг.
интервенције на постојећим објектима	Дозвољава се надзиђивање постојећих објеката уколико то не доводи до премашивања постављених урбанистичких параметара.
изградња других објеката на парцели	У оквиру опште дефинисане намене дозвољена је и изградња објеката компатибилне намене (магацини, надстрешнице, потребна постројења и опрема, инфраструктурни објекти и сл.).
помоћни објекти	Помоћни простор сместити у оквиру приземља сваког појединачног објекта или као засебни објекат на парцели, иза главног, максималне површине 100 m^2.
ограђивање парцела	Све парцеле се могу оградити оградом до максималне висине од 220 cm. Ограде према јавним површинама су обавезно прозирне. Уколико на суседној парцели постоји стамбени објекат са прозорским отворима, наспрам објекта мора бити подигнута ограда у складу са условима који су дефинисани за Тнц 1 и Тнц 2.
посебни услови	Главне фасаде објеката дефинисати према саобраћајницама. За парцеле које се налазе непосредно уз верске објекте, примењују се и посебни услови који су дефинисани за зону Тц 10. **Посебни услови изградње за радне зоне пословних комплекса и објеката у функцији коришћења геотермалних вода (у оквиру или изван грађ. рејона):** • за приступање експлоатацији геотермалних вода, неопходно је имати Елаборат о резервама термалних подземних вода • количине подземних вода, које су Елаборатом одређене као експлоатационе резерве, морају бити оверене од стране надлежног министарства и уведене у катастар експлоатационих поља, које води Министарство рударства и енергетике • коришћење термалних и термоминералних вода, може се вршити само са водозахватног • објекта (експлоатационе бушотине или бунари) • хидрогелошки захватни објекат мора бити уређан према важећем правилнику • експлоатација геотермалних и геотермоминералних вода, може се вршити само у оквиру динамичких резерви • уколико током експлоатације дође до опадања издашности, експлоатацију

	обуставити, пре уласка у статичке резерве • евентуални вишак воде при захватању, не сме се испуштати слободно у природу или водоток • вишак воде настао током експлоатације, може се испустити тек након хлађења до температуре хладних вода, у за то намењеним базенима. Остатак термалне воде од експлоатације, такође се мора охладити на температуру хладних вода, па тек онда испуштати • при експлоатацији подземних вода не сме да дође до мешања подземних вода различитих водоносних хоризоната, односно издани • експлоатацијом вода на изворишту не сме да се угрози нико од постојећих корисника издани односно радијуси дејстава било ког хидрогеолошког објекта не смеју да се преклапају • током експлоатације, не сме се вршити продубљивање или реконструкција бушотине • прву непосредну зону санитарне заштите, проипсно обезбедити и обележеити • током експлоатације подземних вода повремено узимати узорке воде и вршити комплетне хемијске, микробиолошке и радиолошке анализе • током експлоатације подземних вода, обавезно вршити осматрања на постојећем ијезометру према утврђеној динамици • радијус дејстве бунара не сме да се преклапа са неком другим водозахватом • цевовод развода мора бити укопан целом дужином, не плиће од 80 cm. • забрањено је формирање било које врсте депоније око бунара/водозахвата, односно на изворištима • забрањено је одлагање било каквих деривата нафте или других погонских горива и мазива, или других опасних и штетних материја на изворишту • уколико се деси хаваријско изловање горива, уља и других енергената из постројења на изворištима, обавезно је уклањање дела загађеног земљишта и његова санација заменом и затрављивањем • у току експлоатације подземне воде, на локацији водозахвата забрањено је сервисирање машина, опреме и возила • током експлоатације, инвеститор је у обавези да примени све мере заштите од пожара. Ови наведени услови за, представљају неопходни минимум у погледу заштите животне средине. За све облике загађивања за које нису истакнути посебни захтеви, важе општи нормативи који ту материју регулишу.
објекти чија је изградња забрањена	Унутар ових зона не смеју се обављати делатности непоменуте у поглављу "намена површина". У случају промена закона о класификацији делатности, односно, промена ознака група и делатности, прерасподеле и преименовања појединих делатности или увођења нових, могућност смештаја истих у простору одредиће се на основу садржајне и правне сличности и следбености овде пописаних делатности и група делатности. **Намена или капацитет објекта могу бити забрањене или ограничене другим законским прописима, одлукама локалне самоуправе, еколошким елаборатима (трговина алкохолним пићима и близина коцкарница у близини школа и сл.).**

ТЦ 5	УГОСТИТЕЉСКО - ТУРИСТИЧКА НАМЕНА

ПРАВИЛА УРЕЂЕЊА

У ову зону спадају локације етно села, бањских зона и сл. и других туристичких, здравствених и угоститељских садржаја. Постојеће зоне по насељима се задржавају. У случају захтева за променом намене објеката или даљом изградњом објеката на локацијама, услови ће се дефинисати Локацијском дозволом на основу одредби овог Плана, под условом да се приликом обављања производње не могу вршити штетне емисије на околину, обзиром да се ове парцеле налазе у стамбеним зонама или у непосредној близини.

За формирање нових пословних зона унутар сеоских насеља и изградњу објеката обавезна је израда Планова детаљне регулације (уколико се дефинишу јавне површине) или Урбанистичких пројеката за изградњу, ако нису обухваћени постојећим урбанистичким плановима.

Дозвољава се употреба геотермалне енергије унутар комплекса за рекреативне, здравствене и енергетске потребе, уколико се прибаве и друга потребна одобрења.

Дозвољавају се и мешовите намене са пољопривредним: гајење и приказивање ретких аутохтоних биљних и животињских врста, арборетуми, ботаничке баште и зоо вртови, рибњаци са могућношћу спортског и рекреативног риболова и сл.

ПРАВИЛА ГРАЂЕЊА

намена објеката	Сектор И: Услуге смештаја и исхране, доминантна намена. Компатибилно: • Сектор Ф: Грађевинарство али се додатно условљава делатност везана искључиво за потребе запослених и корисника основне делатности објекта • Сектор Г: Трговина на мало али се додатно условљава делатност везана искључиво за основну делатност • Сектор Н: Н. 81 Услуге одржавања објеката и околине; Н.82. канцеларијско административне и друге помоћне пословне активности • Сектор Q: Здравствена и социјална заштита • Сектор Р: Уметност, забава и рекреација • Сектор С: Остале услужне делатности	
правила парцелације	Услови за парцелацију се односе искључиво на формирање нових парцела у типичним целинама. Површине парцела могу бити и мање или веће уколико се то дефинише урбанистичким планом.	
	минимална површина парцеле	5.0 а
	оптимална површина парцеле	10,0 а
	минимална ширина фронта	11 m
приступи парцелама	Све грађевинске парцеле морају имати директан приступ на јавну површину минималне ширине 4,0 m. Приступна површина се не може користити за паркирање возила. Свим објектима је неопходно обезбедити приступ лицима са посебним потребама.	
услови за изградњу објеката	**подземне етаже**	Нису дозвољене
	индекс заузетости парцеле	40
	индекс изграђености	1,0
	грађевинске линије	Објекти се постављају на преовлађујућу грађевинску линију улице. Уколико грађевинска линија није дефинисана, објекти ће се поставити на линију која је удаљена минимално 2.0m од регулационе, под условом да нема других ограничења. Уколико саобраћајница није формирана у назначеној регулационој ширини, приликом издавања Локацијске

		дозволе поштоваће се следеће правило: - од осовине постојеће саобраћајнице, нанеће се по половина регулационе ширине на обе стране и те линије ће бити планиране регулационе линије, - у односу на тако планирану регулациону линију дефинисаће се грађевинска линија, - уколико је регулациона ширина већа од дефинисане, иста се задржава без измена и у односу на њу се дефинише грађевинска линија.
	удаљеност од међа и суседа (за нове објекте)	Објекат треба да буде најмање 4,7 m удаљен од објеката на суседним парцелама (0,7 и 4,0 m од суседних међа). Уколико је објекат удаљен мање од 0,7 m од бочне границе грађевинске парцеле, укључујући и изградњу на међној линији са суседном/им парцелама, потребно је прибавити сагласност власника / корисника суседне/их парцела за градњу.
	кровови	Препоручују се коси кровови, нагиба кровних равни од највише 40°.
	подкровља	Поткровља могу имати назидак висок највише 1,80м.
	одвођење атмосферских вода	Одводњавање атмосферских вода са објекта није дозвољено преко суседне/их парцела.
	спратност	Максимална спратност објеката је (По) П+2+Пк.
паркирање	За паркирање возила за сопствене потребе, власници пословних објеката по правилу обезбеђују простор на сопственој грађевинској парцели, изван површине јавног пута и то - једно паркинг или гаражно место на 70.00m^2 корисног простора, с тим да најмање трећина возила буде смештена у гаражи, или (ако је повољније - у складу са наменом): - 1 паркинг место на максимално 4 седећа места (ресторани) - 1 паркинг место на максимално 2 лежаја (хотели и др. објекти стационарног туризма или лечилишта)	
уређење слободних површина	Обавезно је формирање зелених површина на минимално 30% површине сваке парцеле на којој се налази постојећи објекат. Избор зеленила и партерно уређење може бити по избору инвеститора. Све манипулативне и колске површине морају имати изведену канализациону мрежу са уграђеним сепараторима масти и уља. За нове комплексе, обавезно је формирање зелених површина на минимално 40% површине сваке парцеле и озелењен паркинг.	
интервенције на постојећим објектима	Дозвољава се надзиђивање постојећих објеката уколико то не доводи до премашивања постављених урбанистичких параметара. За објекте који су утврђени услови за заштиту културно историјског наслеђа важе и посебни услови који су истим дефинисани.	
изградња других објеката на парцели	У оквиру опште дефинисане намене дозвољена је и изградња објеката компатибилне намене (магацини, надстрешнице, потребна постројења и опрема, инфраструктурни објекти и сл.).	
помоћни објекти	Помоћни простор сместити у оквиру приземља сваког појединачног објекта или као засебни објекат на парцели, иза главног, максималне површине 100 m^2.	
ограђивање парцела	Грађевинске парцеле се могу ограђивати зиданом оградом до висине од 0.9 m (рачунајући од коте тротоара) или транспарентном оградом и живицом до висине од 1.4 m. Транспарентне ограде према суседима могу бити максимално високе 1,8m. Парцеле чија је коте нивелете виша од 0.9 м од суседне, могу се ограђивати транспарентном оградом и живицом до висине од 1.4 m која се може постављати	

	на подзид чију висину одређује надлежни општински орган. Зидане и друге врсте ограда постављају се на регулациону линију тако да ограда, стубови ограде и капије буду на грађевинској парцели која се ограђује. Зидана непрозирна ограда између парцела подиже се до висине 1.4 m уз сагласност суседа, тако да стубови ограде буду на земљишту власника ограде. Суседне грађевинске парцеле могу се ограђивати живом зеленом оградом која се сади у осовини границе грађевинске парцеле или транспарентном оградом до висине од 1.4 m која се поставља према катастарском плану и операту, тако да стубови ограде буду на земљишту власника ограде. Ограде објеката на углу не могу бити више од 0.9 m рачунајући од коте тротоара уколико нарушавају визуелну прегледност саобраћајнице. Врата и капије на уличној огради се не могу отварати према регулацији. Код стамбено пословних објеката потребно је улаз у пословни део објекта одвојити од стамбеног дела парцеле. Парцеле у се могу преграђивати у функционалне целине с тим да висина унутрашње ограде не може бити већа од висине спољне ограде. Парцеле се могу оградити и оградом висине до 2.20 m под условом да не ометају инсолацију евентуалних, суседних стамбених објекат. Посебни услови за изградњу ограда: - висина парапета је максимално 0,5m, - транспарентном оградом се сматра она која има минималну прозирност од 20%.
посебни услови	Главне фасаде објеката дефинисати према саобраћајницама. Архитектура свих објеката унутар објеката мора бити усклађена са доминантним стилом градње. Није дозвољено облагање фасада рустично обрађеним каменом, силикатном опеком, бојење флуоросцентним бојама и исписивање реклама по истим. Постављање објеката типа: киосци, летње и зимске баште, јавни тоалети, рекламни панои и сл., у овој зони дефинисаће се посебним општинским актом (Програмом постављања пословних и других објеката на јавним површинама). Објекти неопходни за спровођење заштите и коришћења **СРП "Засавица"**, као значајног туристичког репера овог простора усклађени су са Просторним планом подручја посебне намене специјалног резервата природе "Засавица". За парцеле које се налазе непосредно уз верске објекте, примењују се и посебни услови који су дефинисани за зону Тц 10. Објекти се морају се пројектовати и градити тако да особама са инвалидитетом, деци и старим особама омогућава несметан приступ, кретање, боравак и рад, а све у складу са важећим Правилником о условима за планирање и пројектовање објеката у вези са несметаним кретањем деце, старих, хендикепираних и инвалидних лица ("Сл. гласник РС", бр. 18/97). **Посебни услови изградње за радне зоне пословних комплекса и објеката у функцији коришћења геотермалних вода (у оквиру или изван грађ. рејона):** • за приступање експлоатацији геотермалних вода, неопходно је имати Елаборат о резервама термалних подземних вода • количине подземних вода, које су Елаборатом одређене као експлоатационе резерве, морају бити оверене од стране надлежног министарства и уведене у катастар експлоатационих поља, које води

	Министарство рударства и енергетике • коришћење термалних и термоминералних вода, може се вршити само са водозахватног • објекта (експлоатационе бушотине или бунари) • хидрогелошки захватни објекат мора бити уређан према важећем правилнику • експлоатација геотермалних и геотермоминералних вода, може се вршити само у оквиру динамичких резерви • уколико током експлоатације дође до опадања издашности, експлоатацију обуставити, пре уласка у статичке резерве • евентуални вишак воде при захватању, не сме се испуштати слободно у природу или водоток • вишак воде настао током експлоатације, може се испустити тек након хлађења до температуре хладних вода, у за то намењеним базенима. Остатак термалне воде од експлоатације, такође се мора охладити на температуру хладних вода, па тек онда испуштати • при експлоатацији подземних вода не сме да дође до мешања подземних вода различитих водоносних хоризоната, односно издани • експлоатацијом вода на изворишту не сме да се угрози нико од постојећих корисника издани односно радијуси дејстава било ког хидрогеолошког објекта не смеју да се преклапају • током експлоатације, не сме се вршити продубљивање или реконструкција бушотине • прву непосредну зону санитарне заштите, проипсно обезбедити и обележеити • током експлоатације подземних вода повремено узимати узорке воде и вршити комплетне хемијске, микробиолошке и радиолошке анализе • током експлоатације подземних вода, обавезно вршити осматрања на постојећем ијезометру према утврђеној динамици • радијус дејстве бунара не сме да се преклапа са неком другим водозахватом • цевовод развода мора бити укопан целом дужином, не плиће од 80 cm. • забрањено је формирање било које врсте депоније око бунара/водозахвата, односно на изворištима • забрањено је одлагање било каквих деривата нафте или других погонских горива и мазива, или других опасних и штетних материја на изворишту • уколико се деси хаваријско изловање горива, уља и других енергената из постројења на изворištима, обавезно је уклањање дела загађеног земљишта и његова санација заменом и затрављивањем • у току експлоатације подземне воде, на локацији водозахвата забрањено је сервисирање машина, опреме и возила • током експлоатације, инвеститор је у обавези да примени све мере заштите од пожара. Ови наведени услови за, представљају неопходни минимум у погледу заштите животне средине. За све облике загађивања за које нису истакнути посебни захтеви, важе општи нормативи који ту материју регулишу.
објекти чија је изградња забрањена	Унутар ових зона не смеју се обављати делатности непоменуте у поглављу "намена површина". У случају промена закона о класификацији делатности, односно, промена ознака група и делатности, прерасподеле и преименовања појединих делатности или увођења нових, могућност смештаја истих у простору одредиће се на основу садржајне и правне сличности и следбености овде пописаних делатности и група делатности. **Намена или капацитет објекта могу бити забрањене или ограничене другим законским прописима, одлукама локалне самоуправе, еколошким**

	елаборатима (трговина алкохолним пићима и близина коцкарница у близини школа и сл.).

ТЦ 6	**РАДНЕ ЗОНЕ ОД ПОСЕБНОГ ИНТЕРЕСА ЗА РЕПУБЛИКУ СРБИЈУ - ГРАНИЧНИ ПРЕЛАЗ "ПАВЛОВИЋА ЋУПРИЈА"**
ПРАВИЛА УРЕЂЕЊА	
За формирање ове пословне зоне која се налази у грађевинској зони насеља Бадовинци, обавезна је израда Плана детаљне регулације. Тек по формирању потребне површине за функционисање доминантне намене, могуће је унутар зоне дефинисати и друге садржаје (комерцијално услужну зону). **Пословно туристичка зона се, под истим условима може формирати и са друге стране граничног прелаза, на територији КО Бадовинци, уколико након међудржавног споразума о одређивању државне границе, тај простор буде у саставу Републике Србије.**	
ПРАВИЛА ГРАЂЕЊА	
намена објеката	Сектор: О: Државна управа и одбрана, доминантна намена. Компатибилно: • Сектор Ф: Грађевинарство • Сектор Г: Трговина на велико и трговина на мало; поправка моторних возила и мотоцикала, • Сектор Н: Саобраћај и складиштење • Сектор И: Услуге смештаја и исхране • Сектор Ј: Информисање и комуникације • Сектор К: Финансијске делатности и делатност осигурања • Сектор Л: Пословање некретнинама • Сектор М: Стручне, научне, иновационе и техничке делатности • Сектор Н: Административне и помоћне услужне делатности • Сектор С: Остале услужне делатности
правила парцелације	Површине парцела се дефинишу урбанистичким планом у складу са доминантним потребама државне управе.
приступи парцелама	Све грађевинске парцеле морају имати директан приступ на јавну површину у складу са посебним условима и потребама државне управе. Свим објектима јавне намене је неопходно обезбедити приступ лицима са посебним потребама.
услови за изградњу објеката	**подземне етаже** — Дозвољене само за објекте унутар комплекса доминантне намене К 75.
	индекс заузетости парцеле — 60
	индекс изграђености — 1,2
	грађевинске линије — Дефинисаће се урбанистичким планом
	удаљеност од међа и суседа — Дефинисаће се урбанистичким планом.
	кровови — Препоручују се коси кровови, нагиба кровних равни од највише 33°.
	подкровља — Поткровља могу имати назидак висок највише 1,80m.
	одвођење атмосферских вода — Одводњавање атмосферских вода са објекта није дозвољено преко суседне/их парцела.
	спратност — Максимална спратност објеката је (По) П+4+Пк.
паркирање	Дефинисаће се урбанистичким планом у складу са нормативима: - за пословне намене: 1 паркинг место за свака 4 запослена лица, - за трговине: 1 паркинг место на сваких 10m^2, - за хотеле, пансионе, мотеле: 1 паркинг место на 2 лежаја - за угоститељске објекте: 1 паркинг место за свака 4 седећа места.

	За производне, трговачке, пословне и вишенаменске објекте које се налазе на парцелама које су веће површине од 0,5 ha, потребно је у току поступка израде урбанистичког плана или утврђивања локацијске дозволе утврдити и додатне потребе за паркирањем. При томе треба водити рачуна о очекиваном броју посетиоца, о броју и структури запослених, јавном саобраћају и сл. На јавним паркиралиштима за аутомобиле инвалида треба обезбедити најмање 5% паркинг места од укупног броја а најмање 1 паркинг место на паркинзима са мање од 20 места.
уређење слободних површина	Обавезно је формирање зелених површина на минимално 10% површине сваке парцеле на којој се обавља намена К 75. Избор зеленила и партерно уређење може бити по избору инвеститора. Све манипулативне и колске површине морају имати изведену канализациону мрежу са уграђеним сепараторима масти и уља. За остале комплексе, обавезно је формирање зелених површина на минимално 20% површине сваке парцеле и озелењен паркинг.
интервенције на постојећим објектима	Дозвољава се надзиђивање постојећих објеката уколико то не доводи до премашивања постављених урбанистичких параметара.
изградња других објеката на парцели	У оквиру опште дефинисане намене дозвољена је и изградња објеката компатибилне намене (магацини, надстрешнице, потребна постројења и опрема, инфраструктурни објекти и сл.).
помоћни објекти	Помоћни простор сместити у објекта.
ограђивање парцела	Све парцеле се могу оградити оградом до максималне висине од 220 cm.
посебни услови	Главне фасаде објеката дефинисати према саобраћајницама, примењујући савремени архитектонски израз и ексклузивне грађевинске материјале. Објекти се морају се пројектовати и градити тако да особама са инвалидитетом, деци и старим особама омогућава несметан приступ, кретање, боравак и рад, а све у складу са важећим Правилником о условима за планирање и пројектовање објеката у вези са несметаним кретањем деце, старих, хендикепираних и инвалидних лица ("Сл. гласник РС", бр. 18/97).
објекти чија је изградња забрањена	Унутар ових зона не смеју се обављати делатности непоменуте у поглављу "намена површина". У случају промена закона о класификацији делатности, односно, промена ознака група и делатности, прерасподеле и преименовања појединих делатности или увођења нових, могућност смештаја истих у простору одредиће се на основу садржајне и правне сличности и следбености овде пописаних делатности и група делатности. **Намена или капацитет објекта могу бити забрањене или ограничене другим законским прописима, одлукама локалне самоуправе, еколошким елаборатима (трговина алкохолним пићима и близина коцкарница у близини школа и сл.).**

ТЦ 7	**ОБРАЗОВАЊЕ**
ПРАВИЛА УРЕЂЕЊА	

Зоне намењене образовању (све категорије школских објеката) обухватиле су постојеће локације. Нове локације нису планиране али се објекти и парцеле намењене функцијама образовања могу се формирати и у свим централним и стамбеним зонама и објектима ако испуњавају друге прописане услове. Изградња ових објеката је дозвољена и у радним зонама уколико се ради о специфичним образовним профилима за потребе производње.

У овим зонама је могућа изградња објеката који су у потпуности у складу са општом наменом

образовања (основно, средње и високошколско): школе, библиотеке, ученичке радионице и лабораторије, дечија и спортска игралилишта, фискултурне сале и сл. Искључиво је забрањена изградња стамбених и пословних објеката. Уколико се у постојећим објектима издају просторије за друге намене, то може бити искључиво у функцији исхране ученика или продаје школског прибора. У оквиру комплекса школе дозвољена је и изградња ученичких домова.

Локацијска дозвола на основу одредби овог Плана издаће се у свим случајевима када нема потребе утврђивања јавног интереса (на постојећим локацијама и на земљишту које је предходно прибављено у власништво). Уколико је неопходна изградња објекта ради утврђивања јавног интереса (на основу услова надлежног Министарства), потребна је израда урбанистичког плана.

ПРАВИЛА ГРАЂЕЊА

намена објеката	Сектор П: Образовање, доминантна намена. Компатибилно: • Сектор Ф: Грађевинарство али се додатно условљава делатност везана искључиво за потребе запослених и корисника основне делатности објекта • Сектор Г: Трговина на мало али се додатно условљава делатност везана искључиво за потребе запослених и корисника основне делатности објекта • Сектор И: Услуге смештаја и исхране али се додатно условљава делатност везана искључиво за потребе запослених и корисника основне делатности објекта • Сектор Q: Здравствена заштита али се додатно условљава делатност везана искључиво за потребе запослених и корисника основне делатности објекта	
правила парцелације	У складу са капацитетом објекта, нормативима и стањем на терену (школским објектима у сеоским насељима) немогуће је обезбедити слободан, припадајући простор у складу са нормативима јер су или грађене када нормативи нису били утврђени или је њихова изградња завршена а да се предходно није прибавило потребно земљиште. Ако надлежно Министарство не утврди другачије услове, има се сматрати да ако школа има употребну дозволу, постојећа парцела је довољна за функционисање објекта и није потребно плански планирати проширења. За нове комплексе неопходно је обезбедити минимално 25 m2 површине парцеле по ученику у једној смени.	
приступи парцелама	Све грађевинске парцеле морају имати директан приступ на јавну површину минималне ширине 4,0 м. Приступна површина се не може користити за паркирање возила и мора обезбедити приступ противпожарног возила. Свим објектима је неопходно обезбедити приступ лицима са посебним потребама.	
услови за изградњу објеката	подземне етаже	Нису дозвољене.
	индекс заузетости парцеле	60 (за постојеће комплексе) 40 (за нове комплексе)
	индекс изграђености	максимално 2,0
	грађевинске линије	Нови објекти се могу постављати искључиво на преовлађујућу грађевинску линију.
	удаљеност од међа и суседа (за нове објекте)	Објекат треба да буде најмање 4,7 m удаљен од објеката на суседним парцелама (0,7 и 4,0 m од суседних међа). Уколико је објекат удаљен мање од 0,7 m од бочне границе грађевинске парцеле, укључујући и изградњу на међној линији са суседном/им парцелама, потребно је прибавити сагласност власника / корисника суседне/их парцела за градњу.
	кровови	Препоручују се коси кровови, нагиба кровних равни од највише 33°.
	подкровља	Поткровља могу имати назидак висок највише 1,80m.
	одвођење атмосферских вода	Одводњавање атмосферских вода са објекта није дозвољено преко суседне/их парцела.
	спратност	Максимална спратност објеката је П+2+Пк.

паркирање	За паркирање возила за сопствене потребе, по правилу се обезбеђује простор на сопственој грађевинској парцели, изван површине јавног пута и то - једно паркинг на свака 3 запослена лица.
уређење слободних површина	Обавезно је формирање зелених површина на минимално 20% површине комплекса. Избор зеленила и партерно уређење може бити мултифункционално.
интервенције на постојећим објектима	За објекте који су утврђени услови за заштиту културно историјског наслеђа важе и посебни услови који су истим дефинисани. Сви прилази и улази у јавне објекте и објекте од општег интереса морају се прилагодити стандардима и прописима који дефинишу услове за несметан приступ хендикепираним особама и лицима са посебним потребама. Дозвољава се надзиђивање постојећих објеката у циљу поправљања грађевинског стања објеката и проширивања капацитета. Доградња објеката у хоризонталном смислу није дозвољена ако нису испуњени нормативи који се односе на обезбеђење слободне површине по ученику.
изградња других објеката на парцели	У оквиру опште дефинисане намене дозвољена је и изградња објеката компатибилне намене која је дефинисана у делу "намена". Дозвољено је и постављање монтажно-демонтажних објеката изнад спортских терена ("балон" сале и сл.) у функцији недостајућих сала за физичко васпитање и у циљу одржавања наставе.
помоћни објекти	Помоћни простор сместити у оквиру приземља или подрума сваког појединачног објекта или као засебни објекат на парцели, иза главног, максималне површине 100 $м^2$.
ограђивање парцела	Све парцеле се морају оградити оградом до максималне висине од 220 cm. Ограде према јавним површинама су обавезно прозирне.
посебни услови	У складу са посебним условима функције. За парцеле које се налазе непосредно уз верске објекте, примењују се и посебни услови који су дефинисани за зону Тц 10. Објекти се морају се пројектовати и градити тако да особама са инвалидитетом, деци и старим особама омогућава несметан приступ, кретање, боравак и рад, а све у скалду са важећим Правилником о условима за планирање и пројектовање објеката у вези са несметаним кретањем деце, старих, хендикепираних и инвалидних лица ("Сл. гласник РС", бр. 18/97).
објекти чија је изградња забрањена	Унутар ових зона не смеју се обављати делатности непоменуте у поглављу "намена површина". У случају промена закона о класификацији делатности, односно, промена ознака група и делатности, прерасподеле и преименовања појединих делатности или увођења нових, могућност смештаја истих у простору одредиће се на основу садржајне и правне сличности и следбености овде пописаних делатности и група делатности. **Намена или капацитет објекта могу бити забрањене или ограничене другим законским прописима, одлукама локалне самоуправе, еколошким елаборатима (трговина алкохолним пићима и близина коцкарница у близини школа и сл.).**

ТЦ 8	**СОЦИЈАЛНЕ ПОТРЕБЕ**
ПРАВИЛА УРЕЂЕЊА	
У овој зони се налазе објекти и парцеле: вртићи, домови за старе, домови за лица са посебним потребама, објекти и парцеле организација које се брину о социјалним потребама, Црвеног крста и сл. Објекти и парцеле намењене функцијама обезбеђења социјалних потреба могу се формирати и у свим другим зонама и објектима ако испуњавају друге прописане услове.	

У овим зонама је могућа изградња објеката који су у потпуности у складу са општом наменом социјалне заштите: дечија и спортска игралилишта, фискултурне сале, објекти за разне специјалне потребе, народне кухиње и сл. Искључиво је забрањено: становање (сем апартманских јединица за домаре) и пословање сем продаје готових прехрамбених производа, штампе, медицинских и фармацеутских производа.

Локацијска дозвола на основу одредби овог Плана издаће се у свим случајевима када нема потребе утврђивања јавног интереса (на постојећим локацијама и на земљишту које је предходно прибављено у власништво). Уколико је неопходна изградња објекта ради утврђивања јавног интереса (на основу услова надлежног Министарства), потребна је израда урбанистичког плана.

ПРАВИЛА ГРАЂЕЊА		
намена објеката	Сектор Q: Здравствена и социјална заштита (социјална заштита је доминантна функција). Компатибилно: • Сектор Ф: Грађевинарство али се додатно условљава делатност везана искључиво за потребе запослених и корисника основне делатности објекта • Сектор Г: Трговина на мало али се додатно условљава делатност везана искључиво за потребе запослених и корисника основне делатности објекта • Сектор И: Услуге смештаја и исхране али се додатно условљава делатност везана искључиво за потребе запослених и корисника основне делатности објекта	
правила парцелације	У складу са капацитетом објекта, нормативима и стањем на терену (вртићима у сеоским насељима је немогуће обезбедити слободан, припадајући простор у складу са нормативима јер су или грађене када нормативи нису били утврђени или је њихова изградња завршена а да се предходно није прибавило потребно земљиште). Како се не може дефинисати решење које би било остваривo, има се сматрати да ако објекат има употребну дозволу, постојећа парцела је довољна за функционисање објекта и није потребно плански планирати проширења. За изградњу нових објеката потребно је обезбедити 15-18 m2 површине парцеле по кориснику.	
приступи парцелама	Све грађевинске парцеле морају имати директан приступ на јавну површину минималне ширине 4,0 m. Приступна површина се не може користити за паркирање возила и мора обезбедити приступ противпожарног возила. Свим објектима је неопходно обезбедити приступ лицима са посебним потребама.	
услови за изградњу објеката	подземне етаже	Нису дозвољене.
	индекс заузетости парцеле	60 (за постојеће комплексе) 40 (за нове комплексе)
	индекс изграђености	максимално 2,0
	грађевинске линије	Нови објекти се могу постављати искључиво на преовлађујућу грађевинску линију.
	удаљеност од међа и суседа	Објекат треба да буде најмање 4,7 m удаљен од објеката на суседним парцелама (0,7 и 4,0 m од суседних међа). Уколико је објекат удаљен мање од 0,7 m од бочне границе грађевинске парцеле, укључујући и изградњу на међној линији са суседном/им парцелама, потребно је прибавити сагласност власника / корисника суседне/их парцела за градњу.
	кровови	Препоручују се коси кровови, нагиба кровних равни од највише 33°.
	подкровља	Поткровља могу имати назидак висок највише 1,80m.
	одвођење атмосферских вода	Одводњавање атмосферских вода са објекта није дозвољено преко суседне/их парцела.
	спратност	Максимална спратност објеката је П+2+Пк. Нови објекти домова за стара лица морају имати лифт.

паркирање	За паркирање возила за сопствене потребе, по правилу се обезбеђује простор на сопственој грађевинској парцели, изван површине јавног пута и то - једно паркинг на свака три запослена лица.
уређење слободних површина	Обавезно је формирање зелених површина на минимално 30% површине новог комплекса, односно минимално 15% за постојеће комплексе у насељима. Избор зеленила и партерно уређење може бити мултифункционално.
интервенције на постојећим објектима	Сви прилази и улази у јавне објекте и објекте од општег интереса морају се прилагодити стандардима и прописима који дефинишу услове за несметан приступ хендикепираним особама и лицима са посебним потребама. Дозвољава се надзиђивање постојећих објеката у циљу поправљања грађевинског стања објеката и проширивања капацитета. Доградња објеката у хоризонталном смислу није дозвољена ако нису испуњени нормативи који се односе на обезбеђење слободне површине по кориснику.
изградња других објеката на парцели	У оквиру опште дефинисане намене дозвољена је и изградња објеката компатибилне намене која је дефинисана у делу "намена".
помоћни објекти	Помоћни простор сместити у оквиру приземља или подрума сваког појединачног објекта или као засебни објекат на парцели, иза главног, максималне површине 100 $м^2$.
ограђивање парцела	Све парцеле се морају оградити оградом до максималне висине од 220 cm. Ограде према јавним површинама су обавезно прозирне.
посебни услови	У складу са посебним условима функције. За парцеле које се налазе непосредно уз верске објекте, примењују се и посебни услови који су дефинисани за зону Тц 10. Објекти се морају се пројектовати и градити тако да особама са инвалидитетом, деци и старим особама омогућава несметан приступ, кретање, боравак и рад, а све у скалду са важећим Правилником о условима за планирање и пројектовање објеката у вези са несметаним кретањем деце, старих, хендикепираних и инвалидних лица ("Сл. гласник РС", бр. 18/97).
објекти чија је изградња забрањена	Унутар ових зона не смеју се обављати делатности непоменуте у поглављу "намена површина". У случају промена закона о класификацији делатности, односно, промена ознака група и делатности, прерасподеле и преименовања појединих делатности или увођења нових, могућност смештаја истих у простору одредиће се на основу садржајне и правне сличности и следбености овде пописаних делатности и група делатности. **Намена или капацитет објекта могу бити забрањене или ограничене другим законским прописима, одлукама локалне самоуправе, еколошким елаборатима (трговина алкохолним пићима и близина коцкарница у близини школа и сл.).**

ТЦ 9	**ЗДРАВСТВО**
ПРАВИЛА УРЕЂЕЊА	

У овој зони се налазе објекти и парцеле постојећих здравствених установа. Објекти и парцеле намењене функцијама обезбеђења здравствене заштите (сем стационарних), могу се формирати и у свим стамбеним зонама и објектима ако испуњавају друге прописане услове. Објекти ове намене могу се градити и у радним зонама уколико се ради о здравственој заштити радника.

У овим зонама је могућа изградња објеката који су у потпуности у складу са општом наменом здравствене заштите: болнице, домови здравља, амбуланте, лабораторије, апотеке и сл. Искључиво је забрањено: становање (сем апартманских јединица за домаре) и пословање сем продаје готових прехрамбених производа,штампе, медицинских и фармацеутских производа. У оквиру комплекса

здравствене установе у Богатићу, дозвољена је изградња хелиодрома.

Локацијска дозвола на основу одредби овог Плана издаће се у свим случајевима када нема потребе утврђивања јавног интереса (на постојећим локацијама и на земљишту које је предходно прибављено у власништво). Уколико је неопходна изградња објекта ради утврђивања јавног интереса (на основу услова надлежног Министарства), потребна је израда урбанистичког плана.

ПРАВИЛА ГРАЂЕЊА		
намена објеката	Сектор Q: Здравствена и социјална заштита (здравствена заштита је доминантна функција. Компатибилно: • Сектор Ф: Грађевинарство али се додатно условљава делатност везана искључиво за потребе запослених и корисника основне делатности објекта • Сектор Г: Трговина на мало али се додатно условљава делатност везана искључиво за потребе запослених и корисника основне делатности објекта Сектор И: Услуге смештаја и исхране али се додатно условљава делатност везана искључиво за потребе запослених и корисника основне делатности објекта.	
правила парцелације	У складу са капацитетом објекта, нормативима и стањем на терену	
приступи парцелама	Све грађевинске парцеле морају имати директан приступ на јавну површину минималне ширине 4,0 m. Приступна површина се не може користити за паркирање возила и мора обезбедити приступ противпожарног возила. Свим објектима је неопходно обезбедити приступ лицима са посебним потребама.	
услови за изградњу објеката	подземне етаже	Нису дозвољене
	индекс заузетости парцеле	60 (за постојеће комплексе) 40 (за нове комплексе)
	индекс изграђености	максимално 2,0
	грађевинске линије	Нови објекти се могу постављати искључиво на преовлађујућу грађевинску линију.
	удаљеност од међа и суседа	Објекат треба да буде најмање 4,7 m удаљен од објеката на суседним парцелама (0,7 и 4,0 m од суседних међа). Уколико је објекат удаљен мање од 0,7 m од бочне границе грађевинске парцеле, укључујући и изградњу на међној линији са суседном/им парцелама, потребно је прибавити сагласност власника / корисника суседне/их парцела за градњу.
	кровови	Препоручују се коси кровови, нагиба кровних равни од највише 33°.
	подкровља	Поткровља могу имати назидак висок највише 1,80m.
	одвођење атмосферских вода	Одводњавање атмосферских вода са објекта није дозвољено преко суседне/их парцела.
	спратност	Максимална спратност објеката је П+2+Пк уз обавезу постављања лифта за све вишеетажне нове објекте.
паркирање	За паркирање возила за сопствене потребе, по правилу се обезбеђује простор на сопственој грађевинској парцели, изван површине јавног пута и то - једно паркинг или гаражно место на 70.00m^2 корисног простора, с тим да најмање трећина возила буде смештена у гаражи.	
уређење слободних површина	Обавезно је формирање зелених површина на минимално 30% површине нових комплекса и 10% унутар постојећих комплекса. Избор зеленила и партерно уређење може бити мултифункционално.	
интервенције на постојећим објектима	Сви прилази и улази у јавне објекте и објекте од општег интереса морају се прилагодити стандардима и прописима који дефинишу услове за несметан приступ хендикепираним особама и лицима са посебним потребама.	

	Дозвољава се надзиђивање постојећих објеката под условима који су дефинисани за изградњу нових.
изградња других објеката на парцели	У оквиру опште дефинисане намене дозвољена је и изградња објеката компатибилне намене која је дефинисана у делу "намена".
помоћни објекти	Помоћни простор сместити у оквиру приземља или подрума сваког појединачног објекта или као засебни објекат на парцели, иза главног, максималне површине 100 м^2.
ограђивање парцела	Све парцеле се морају оградити оградом до максималне висине од 220 cm. Ограде према јавним површинама су обавезно прозирне.
посебни услови	У складу са посебним условима функције. За парцеле које се налазе непосредно уз верске објекте, примењују се и посебни услови који су дефинисани за зону Тц 10. Објекти се морају се пројектовати и градити тако да особама са инвалидитетом, деци и старим особама омогућава несметан приступ, кретање, боравак и рад, а све у скалду са важећим Правилником о условима за планирање и пројектовање објеката у вези са несметаним кретањем деце, старих, хендикепираних и инвалидних лица ("Сл. гласник РС", бр. 18/97).
објекти чија је изградња забрањена	Унутар ових зона не смеју се обављати делатности непоменуте у поглављу "намена површина". У случају промена закона о класификацији делатности, односно, промена ознака група и делатности, прерасподеле и преименовања појединих делатности или увођења нових, могућност смештаја истих у простору одредиће се на основу садржајне и правне сличности и следбености овде пописаних делатности и група делатности. **Намена или капацитет објекта могу бити забрањене или ограничене другим законским прописима, одлукама локалне самоуправе, еколошким елаборатима (трговина алкохолним пићима и близина коцкарница у близини школа и сл.).**

ТЦ 10	**ВЕРСКИ ОБЈЕКТИ**
ПРАВИЛА УРЕЂЕЊА	
У овим зонама је могућа изградња објеката који су у потпуности у складу са општом наменом обављања верских потреба: цркве и други објекти за обављање богослужења, палионице свећа, крстионице, сале за скупове, учионички простор за обављање веронауке, продаја верских реквизита, књига, штампе и сл. као и објекти за лица са посебним потребама о којим се брине верска заједница. Обзиром на врсту објеката и потребе грађана, ови објекти (или просторије у оквиру других објеката) се могу градити у зонама: Тц 1, Тц 2, Тц 8 (само старачки домови) и Тц 9, уколико се обезбеде потребне парцеле и уколико се ради о званичној верској заједници (прописује држава). Локацијска дозвола на основу одредби овог Плана издаће се у свим случајевима када нема потребе утврђивања јавног интереса (на постојећим локацијама и на земљишту које је предходно прибављено у власништво).	
ПРАВИЛА ГРАЂЕЊА	
намена објеката	Сектор С: Остале услужне делатности: **доминантно С.94.91 Делатност верских организација** и то: званичних верских организација (прописује се на нивоу државе). Компатибилно: ○ Сектор Ф: Грађевинарство али се додатно условљава делатност у основној функцији објекта ○ Сектор Г: Трговина на на мало али се додатно условљава делатност у основној функцији објекта ○ Сектор И: Услуге смештаја и исхране али се додатно условљава делатност везана искључиво за потребе запослених и корисника основне делатности објекта ○ Сектор Ј: Информисање и комуникације али се додатно условљава делатност везана

	искључиво за потребе запослених и корисника основне делатности објекта • Сектор Н: Н.82. канцеларијско административне и друге помоћне пословне активности ○ Сектор П: Образовање али се додатно условљава делатност везана искључиво за потребе запослених и корисника основне делатности објекта Сектор Q: Здравствена и социјална заштита али се додатно условљава делатност везана искључиво за потребе запослених и корисника основне делатности објекта	
правила парцелације	Минимална величина парцеле за нове објекте је 10 ари. Парцелацију земљишта вршити у складу са детаљном наменом комплекса и функционалном организацијом простора.	
приступи парцелама	Све грађевинске парцеле морају имати директан приступ на јавну површину минималне ширине 4 m. Приступна површина се не може користити за паркирање возила и мора обезбедити приступ противпожарног возила. Свим објектима је неопходно обезбедити приступ лицима са посебним потребама.	
услови за изградњу објеката	подземне етаже	Нису дозвољене.
	индекс заузетости парцеле	50 (за постојеће комплексе) 30 (за нове комплексе)
	индекс изграђености	1,2 (за постојеће комплексе) 0,6 (за нове комплексе)
	грађевинске линије	Пожељно је нове објекте постављати на преовлађујућу грађевинску линију улице при чему треба поштовати потребну оријентацију објекта.
	удаљеност од међа и суседа	Нови објекти треба да буду удаљени за четвртину висине брода објекта (не рачунајући звоник) од суседних међа.
	кровови	На главним објектима су дозвољене све врсте кровова. На осталим објектима се препоручују коси кровови, нагиба кровних равни од највише 33°.
	подкровља	Поткровља могу имати назидак висок највише 1,60m.
	одвођење атмосферских вода	Одводњавање атмосферских вода са објекта није дозвољено преко суседне/их парцела.
	спратност	Скоро сви верски објекти на територији општине имају утврђен неки од видова заштите као непокретно културно добро или вредан објекат архитектуре. Интервенције на фасадама могу се одвијати само под условима које утврди надлежни завод за заштиту непокретних културних добара или општинска управа. Максимална спратност других објеката на парцели дефинише се у односу на постојећи верски објекат и услове заштите његове околине али висина слемена не може бити виши од висине слемена брода верског објекта. Максимална висина звоника новог објекта једнака је двоструној висини слемена брода објекта (1:2).
паркирање	За паркирање возила, по правилу се обезбеђује простор на сопственој грађевинској парцели, изван површине јавног пута и то - једно паркинг или гаражно место за најмање 10 посетилаца ако је објекат смештен у централној зони насеља, односно, 1 паркинг место за најмање 5 посетилаца ако је објекат смештен на удаљености већој од 500 m од централне зоне насеља. Изузетно, за постојеће комплексе, паркирање возила верника и гостију и при верским обредима, планирати у прилазном делу комплекса, поред приступне саобраћајнице.	

уређење слободних површина	Обавезно је формирање зелених површина на минимално 30% површине новог комплекса, односно минимално 20% за постојеће комплексе. Избор зеленила и партерно уређење у складу са жељама инвеститора.
интервенције на постојећим објектима	**За објекте који су утврђени услови за заштиту културно историјског наслеђа важе и посебни услови који су истим дефинисани.** Сви прилази и улази у јавне објекте и објекте од општег интереса морају се прилагодити стандардима и прописима који дефинишу услове за несметан приступ хендикепираним особама и лицима са посебним потребама. Дозвољава се надзиђивање постојећих објеката у циљу поправљања грађевинског стања објеката и проширивања капацитета.
изградња других објеката на парцели	У оквиру опште дефинисане намене дозвољена је и изградња објеката компатибилне намене која је дефинисана у делу "намена". Положај и удаљеност других објеката од објекта цркве треба дефинисати тако да се омогући одвијање верских обреда (окупљање и обилазак верника око цркве) и да пратећи објекти не заклањају цркву. Међусобна удаљеност осталих објеката условљена је њиховом наменом и противпожарним захтевима.
помоћни објекти	Помоћни простор сместити у оквиру приземља или подрума сваког појединачног.
ограђивање парцела	Све парцеле се могу оградити оградом до максималне висине од 220 cm. Ограде према јавним површинама су обавезно прозирне. Уколико на суседној парцели постоји стамбени објекат са прозорским отворима, наспрам објекта мора бити подигнута ограда у складу са условима који су дефинисани за Тнц 1 и Тнц 2.
посебни услови	У складу са посебним условима функције. Уколико постојећи објекат не задовољава својим капацитетом и грађевинским стањем обављање основне функције а не ради се о објекту који има утврђен степен заштите као непокретно културно добро, исти се у складу са захтевом власника може уклонити ради изградње новог, под условима овог Плана који се односи на изградњу нових објеката. Објекти се морају се пројектовати и градити тако да особама са инвалидитетом, деци и старим особама омогућава несметан приступ, кретање, боравак и рад, а све у скалду са важећим Правилником о условима за планирање и пројектовање објеката у вези са несметаним кретањем деце, старих, хендикепираних и инвалидних лица ("Сл. гласник РС", бр. 18/97).
посебни услови за градњу на парцелама поред црквене парцеле	Објекат цркве, као значајан репер насеља, треба да буде сагледив и доминантан на простоу на ком се налази. Градња објеката на суседним парцелама, не треба да угрози сагледивост цркве, нити да својим обликом и наменом угрожава достојанство објекта у етичком смислу. Грађевинске линије објеката на контактним парцелама, треба да буду постављене у односу на објекат цркве, а не на преовлађујућу грађевинску линију улице, ако су у супротности. Такође није дозвољено постављање билборда, рекламних ознака, привремених и других објеката на јавној површини који би заклањали основне визуре према објекту цркве. На парцели цркве и у њеној близини од 100м у полупречнику, није дозвољено постављање антенских стубова мобилне телефоније и других објеката инфраструктурних система, који изгледом и габаритом нарушавају амбијент.
објекти чија је изградња забрањена	Унутар ових зона не смеју се обављати делатности непоменуте у поглављу "намена површина". У случају промена закона о класификацији делатности, односно, промена ознака група и делатности, прерасподеле и преименовања појединих делатности или увођења нових, могућност смештаја истих у простору одредиће се на основу садржајне и правне сличности и следбености овде пописаних делатности и група делатности.

	Намена или капацитет објекта могу бити забрањене или ограничене другим законским прописима, одлукама локалне самоуправе, еколошким елаборатима (трговина алкохолним пићима и близина коцкарница у близини школа и сл.).

ТЦ 11	**КОМУНАЛНИ ОБЈЕКТИ**
ПОДЗОНА 11а	**ГРОБЉА**
ПРАВИЛА УРЕЂЕЊА	
Постојећа гробља се налазе и унутар и ван грађевинских реона насеља. Планом се утврђују услови за: - изградњу нових гробаља и - за реконструкцију и проширење постојећих објеката и комплекса. Под објектима на гробљу се подразумевају: гробне парцеле, гробна места, капеле, колске и пешачке саобраћајнице, прилазни пут, пешачки трг, надстрешнице и други објекти компатибилне намене (верски, сале за парастосе, економски објекти гробља, продавнице погребне опреме и цвећа и сл.). За потребе отварања нових гробаља и планираних проширења постојећих, неопходна је израда урбанистичких планова. До доношења плана детаљне регулације забрањује се изградња објеката и промена намене земљишта на парцелама које су планиране за проширење гробаља. Минимална ширина заштитног зеленог појаса око гробних поља је 10 m у оквиру којег је потребно засадити минимално два реда високог дрвећа. Зона заштите гробља, која је у приватној својини задржава статус осталог земљишта. Може се користити као пољопривредно земљиште (воћњак, ливада и сл.) или се може уредити заштитним зеленилом и пошумити. У овој зони је забрањено сахрањивање и изградња објеката гробља, као и изградња економских, помоћних и других објеката. Гробови који су у време доношења плана постојали у зони заштите гробља (на парцели МЗ и приватној парцели) задржавају се. Није дозвољена изградња било каквих других објеката или надстрешница над овим гробним местима; У зони заштите гробља могућа је изградња приступних путева и стаза и комуналне инфраструктуре.	
ПРАВИЛА ГРАЂЕЊА	
намена објеката	**Сектор С: доминантно 96.03 погребне услуге људских лешева.** Компатибилно: ○ Сектор Ф: Грађевинарство али се додатно условљава делатност у основној функцији објекта ○ Сектор Г: Трговина на на мало али се додатно условљава делатност у основној функцији објекта • Сектор Н: Н. 81 Услуге одржавања објеката и околине; Н.82. канцеларијско административне и друге помоћне пословне активности Сектор С: Остале услужне делатности: искључиво С.94.91 Делатност верских организација
правила парцелације	Планом су дефинисане неопходне површине за проширење гробаља у складу са потребама (приказано на графичким прилозима за шеме насеља).
риступи парцелама	Све парцеле морају имати директан приступ на јавну површину минималне ширине 4,0 м. Приступна површина се не може користити за паркирање возила и мора обезбедити приступ противпожарног возила. Свим објектима је неопходно обезбедити приступ лицима са посебним потребама.
услови за изградњу објеката	подземне етаже: Нису дозвољене. грађевинске линије: Нови објекти се могу постављати искључиво на преовлађујућу грађевинску линију улице при чему треба поштовати потребну оријентацију објекта. удаљеност од међа и суседа: Нови објекти треба да буду најмање 4,0m удаљени од међа. кровови: На главним објектима (капелама) су дозвољене све врсте кровова. На осталим објектима се препоручују коси кровови, нагиба кровних равни од највише 33°. подкровља: Поткровља могу имати назидак висок највише 1,80m.

	одвођење атмосферских вода	Одводњавање атмосферских вода са објеката и са партерних површина није дозвољено преко суседне/их парцела.
	спратност	Максимална спратност других објеката на парцели дефинише се у односу на постојећи верски објекат (капелу) и услове заштите његове околине. Спратност за нове објекте се не дефинише обзиром да ови објекти својом архитектуром треба да доминирају околином. Једини ограничавајући услов у висини објеката јесте неповољан однос према суседним објектима а што ће се дефинисати накнадном израдом урбанистичких планова.
паркирање	У оквиру постојећих гробаља се не могу формирати паркинг простори. Простор за паркирање је неопходно обезбедити на јавним површинама у непосредној близини локација. У оквиру планираних, нових локација је неопходно обезбедити одговарајући паркинг простор.	
уређење слободних површина	Површине око стаза унутар гробља као и површине око гробаља треба озеленити високим растињем. У оквиру ових површина дозвољено је постављање чесми и верских или спомен обележја.Обавезно је формирање зелених површина на минимално 30% површине нових комплекса.	
интервенције на постојећим објектима	За објекте који су утврђени услови за заштиту културно историјског наслеђа важе и посебни услови који су истим дефинисани. Сви прилази и улази у јавне објекте и објекте од општег интереса морају се прилагодити стандардима и прописима који дефинишу услове за несметан приступ хендикепираним особама и лицима са посебним потребама. Дозвољава се надзиђивање постојећих објеката у циљу поправљања грађевинског стања објеката и проширивања капацитета.	
изградња других објеката на парцели	У оквиру опште дефинисане намене дозвољена је и изградња објеката компатибилне намене која је дефинисана у делу "намена". Постављање монтажно демонтажних објеката за продају цвећа и свећа је могуће искључиво у оквиру граница постојећих гробаља ако за то постоје просторне могућности.	
помоћни објекти	Помоћни простор сместити у оквиру сваког појединачног објекта.	
ограђивање парцела	Ограда комплекса гробља према јавном путу и неизграђеном земљишту је транспарентна, висине 140 – 220cm. Уколико не постоји зелени заштитни коридор око гробља, ограда према стамбеним објектима у непосредној близини треба да буде зидана, висине до 220 cm, под условом да не угрожава инсолацију стамбених објеката.	
посебни услови	Сахрањивање на гробљима се врши на месно уобичајен начин, према правилима предходно донете урбанистичке документације, условима надлежног комуналног предузећа и правилима сахрањивања одређене верске заједнице. На гробним местима је дозвољено постављање само надгробних споменика, прописане величине (надлежно комунално предузеће), а поред гробног места, клупа за одмор. Сва гробља се морају обезбедити основном инфраструктуром. Уколико се у оквиру гробаља приградских насеља не може обезбедити одговарајућа водоводна и канализациона мрежа, неопходно је воду обезбедити у подземним цистернама, пумпама и изградити санитарне чворове и септичке јаме. Није дозвољено сахрањивање у заштитној зони далековода, тако да се та површина	

	може уредити искључиво као зелена површина или се у оквиру ње формирати потребан паркинг простор. На земљишту које је планом опредељено за проширење гробаља није дозвољена изградња објеката и исто се може користити искључиво као пољопривредно земљиште. На пољопривредном и путном земљишту око постојећих гробаља није дозвољено постављање монтажно демонтажних објеката нити депоновање каменорезачког материјала те се исти морају уклонити. Примењују се и сви услови који се односе на специфичну функцију сахрањивања. Објекти се морају се пројектовати и градити тако да особама са инвалидитетом, деци и старим особама омогућава несметан приступ, кретање, боравак и рад, а све у скалду са важећим Правилником о условима за планирање и пројектовање објеката у вези са несметаним кретањем деце, старих, хендикепираних и инвалидних лица ("Сл. гласник РС", бр. 18/97).
објекти чија је изградња забрањена	Унутар ових зона не смеју се обављати делатности непоменуте у поглављу "намена површина". У случају промена закона о класификацији делатности, односно, промена ознака група и делатности, прерасподеле и преименовања појединих делатности или увођења нових, могућност смештаја истих у простору одредиће се на основу садржајне и правне сличности и следбености овде пописаних делатности и група делатности. **Намена или капацитет објекта могу бити забрањене или ограничене другим законским прописима, одлукама локалне самоуправе, еколошким елаборатима (трговина алкохолним пићима и близина коцкарница у близини школа и сл.).**

ПОДЗОНА 11б	**СТОЧНА ГРОБЉА**
ПРАВИЛА УРЕЂЕЊА	
Сахрањивање стоке ће се вршити у оквиру привремених сеоских депонија у оквиру којих је дефинисан простор за ове намене и по прописаним санитарно-хигијенским условима. Сахрањивање стоке се може вршити и на централној општинској депонији «Нишно поље» где је такође одређена површина за ове намене. Минимална ширина заштитног зеленог појаса око гробних поља је 10 m у оквиру којег је потребно засадити минимално два реда високог дрвећа. За животињске лешеве и отпатке животињског порекла, потрбно је определити се за један од начина нешкодљивог уклањања у складу са Правилником о начину нешкодљивог уклањања животињских лешева и отпадака животињског порекла и о условима које морају да испуњавају објекти и опрема за сабирање, нешкодљиво уклањање и утврђивање узрока угинућа и превозна средства за транспорт животињских лешева и отпадака животињског порекла („Сл. лист СФРЈ“. бр. 53/89). Обзиром на смернице из Националне стратегије управљања отпадом, одредбе Закона о ветеринарству („Сл. гласник РС“, бр. 91/05) и висок ниво подземних вода у Мачви, препоручује се прерада у кафилеријама. У складу с тим потребно је приступити изради система сакупљања и пунктова за привремено складиштење, до одвожења отпада на прераду, а одговарајућа решења ће се разрадити одговарајућим планским документом.	
ПРАВИЛА ГРАЂЕЊА	
намена објеката	**Сектор С: доминантно 96.03 погребне услуге животињских лешева.** Компатибилно: ○ Сектор Ф: Грађевинарство али се додатно условљава делатност у основној функцији објекта. • Сектор Н и то: Н. 81 Услуге одржавања објеката и околине.
правила	У складу са потребама насеља или примењеној технологији уклањања остатака у

парцелације	кафилеријама, минимално 10 ари.	
приступи парцелама	Све парцеле морају имати директан приступ на јавну површину минималне ширине 4,0 м. Приступна површина се не може користити за паркирање возила и мора обезбедити приступ противпожарног возила.	
услови за изградњу објеката	подземне етаже	Нису дозвољене.
	грађевинске линије	Нови објекти се могу постављати искључиво на преовлађујућу грађевинску линију улице при чему треба поштовати потребну оријентацију објекта.
	удаљеност од међа и суседа	Нови објекти треба да буду најмање 4,0m удаљени од међа.
	кровови	Препоручују коси кровови, нагиба кровних равни од највише 33°.
	подкровља	/
	одвођење атмосферских вода	Одводњавање атмосферских вода са објеката и са партерних површина није дозвољено преко суседне/их парцела.
	спратност	П+1
паркирање	За сточна гробља потребно је предвидети само манипулативни простор. У оквиру нових локација кафилерије, је неопходно обезбедити одговарајући паркинг простор.	
уређење слободних површина	Површине око гробаља треба озеленити високим растињем. Минимална ширина заштитног коридора је 5 m.	
интервенције на постојећим објектима	На местима која су се до сада користила као сточна гробља потребно је извести санацију терена и рекултивацију земљишта.	
изградња других објеката на парцели	У оквиру опште дефинисане намене дозвољена је и изградња објеката компатибилне намене која је дефинисана у делу "намена". Постављање монтажно демонтажних објеката је могуће искључиво у оквиру граница гробља.	
помоћни објекти	Помоћни простор сместити у оквиру сваког појединачног објекта.	
ограђивање парцела	Ограда комплекса гробља према јавном путу и неизграђеном земљишту је транспарентна, висине 140 – 220cm. Уколико не постоји зелени заштитни коридор око гробља, ограда према стамбеним објектима у непосредној близини треба да буде зидана, висине до 220 cm, под условом да не угрожава инсолацију стамбених објеката.	
посебни услови	Сахрањивање се врши у складу са санитарним прописима.	
објекти чија је изградња забрањена	Унутар ових зона не смеју се обављати делатности непоменуте у поглављу "намена површина". У случају промена закона о класификацији делатности, односно, промена ознака група и делатности, прерасподеле и преименовања појединих делатности или увођења нових, могућност смештаја истих у простору одредиће се на основу садржајне и правне сличности и следбености овде пописаних делатности и група делатности. **Намена или капацитет објекта могу бити забрањене или ограничене другим законским прописима, одлукама локалне самоуправе, еколошким елаборатима (трговина алкохолним пићима и близина коцкарница у близини школа и сл.).**	

ПОДЗОНА 11в	**ДЕПОНИЈА - ТРАНСФЕР СТАНИЦА - РЕЦИКЛАЖНА ДВОРИШТА**
ПРАВИЛА УРЕЂЕЊА	
Депоновање смећа на постојећој локацији депоније се може вршити само привремено. Локацију постојеће депоније је потребно затворити, санирати и култивисати. Комунални отпад ће се одлагати	

на регионалној депонији.

За локацију је неопходна израда урбанистичког плана којим треба да се дефинишу услови за пренамену и уређење постојеће локације ради:

- изградње трансфер станице на којој ће се вршити предходна селекција комуналног отпада и паковање у специјалне контејнере ради одвожења на регионалну депонију
- уређења санираних површина депоније ради формирања рециклажних дворишта и евентуално парцела на којима се могу организовати: стоваришта грађевинског и огревног материјала
- уређења сточног гробља
- уређења парковских и зелених површина, као и заштитног зеленог коридора према суседним локацијама.
-

Изградња грађевинских објеката треба да буде минимална и у обзир долазе само мањи, приземни пословни објекти лаких конструкција са плитким темељима.
Приликом израде плана обавезно је прибавити и посебне услове од надлежних служби, обзиром на састав земљишта.

ПРАВИЛА ГРАЂЕЊА		
намена објеката	Сектор Е: доминантно ○ Е.38 сакупљање, третман и одлагање отпада; поново искоришћавање отпадних материја **сем: 38.22** Третман и одлагање опасног отпада; ○ Е. 39Санација, рекултивација и друге услуге у управљању отпадом. ○ Г.46.77 Трговина на велико отпацима и остацима Компатибилно: ○ Сектор Ф: Грађевинарство али се додатно условљава делатност у основној функцији објекта. • Сектор Н: Н. 81 Услуге одржавања објеката и околине; Н.82. канцеларијско административне и друге помоћне пословне активности.	
правила парцелације	Планом нижег реда се могу дефинисати мање парцеле у складу са функционалним целинама.	
приступи парцелама	Све парцеле морају имати директан приступ на јавну површину минималне ширине 6,0 м. Приступна површина се не може користити за паркирање возила и мора обезбедити приступ противпожарног возила. Свим објектима јавне намене (парковске и зелене површине) је неопходно обезбедити приступ лицима са посебним потребама.	
услови за изградњу објеката	подземне етаже	Подземне етаже нису дозвољене.
	грађевинске линије	Дефинисаће се урбанистичким планом нижег реда.
	индекс изграђености	20%
	индекс заузетости	0,2
	кровови	Дозвољене су све врсте кровова.
	подкровља	Није дозвољена изградња подкровља.
	одвођење атмосферских вода	Одводњавање атмосферских вода са објеката и са партерних површина није дозвољено преко суседне/их парцела.
	спратност	Обавезна је приземна спратност, без подкровне етаже.
паркирање	Паркирање обезбедити у оквиру сваке појединачне парцеле, у складу са наменом и одговарајућим нормативима за ту намену.	
уређење слободних површина	Избор зеленила и партерно уређење треба да буде у складу са функцијом заштитног коридора. Све манипулативне и колске површине морају имати изведену канализациону мрежу са уграђеним сепараторима масти и уља. У оквиру комплекса неопходно је обезбедити минимално 50% незестртих зелених површина.	
ограђивање парцела	Урбанистичким планом нижег реда ће се дефинисати које зоне се могу оградити.	
посебни услови	Поштовати услове терена.	

објекти чија је изградња забрањена	Унутар ових зона не смеју се обављати делатности непоменуте у поглављу "намена површина". У случају промена закона о класификацији делатности, односно, промена ознака група и делатности, прерасподеле и преименовања појединих делатности или увођења нових, могућност смештаја истих у простору одредиће се на основу садржајне и правне сличности и следбености овде пописаних делатности и група делатности. **Намена или капацитет објекта могу бити забрањене или ограничене другим законским прописима, одлукама локалне самоуправе, еколошким елаборатима (трговина алкохолним пићима и близина коцкарница у близини школа и сл.).**

ПОДЗОНА Тц 11г	**ПИЈАЦЕ**
ПРАВИЛА УРЕЂЕЊА	
Локације зелених, сточних и других пијаца се задржавају, уз могућност формирања и нових локација али не више од једне локације по насељу, а оставља се и могућност формирања једне пијаце за више насеља, већ према потреби. На сточним пијацама се врши промет ситне и крупне стоке, на одвојеним просторима у складу са важећим законским одредбама. Сточна пијаца мора имати: утоварно - истоварну рампу, простор за смештај стоке, везове, кавезе, простор за изолацију болесних животиња и сточну вагу. Промет робе на сточној пијаци се врши из возила, наменских боксова и са везова. На сточној пиајци се могу продавати и занатски производи везани за садржај делокруга рада пијаце: ужарски производи, делови механизације, половне машине, алати, саднице и др. Дозвољено је постављање тржница (затворених делова пијаца, тезги, надстрешница, јавних wc-а, објеката управе, санитарне и ветеринарске заштите и сл. За изградњу објеката у овим зонама неопходна је израда урбанистичких планова или пројеката.	
ПРАВИЛА ГРАЂЕЊА	
намена објеката	Сектор Г: доминантно ○ Г.47.8. Трговина на мало на пијацама и тезгама. Компатибилно: • Г.46.11 Посредовање у продаји пољопривредних сировина, живих животиња, текстилних сировина и полупроизвода • Г.46.2 Трговина на велико пољопривредним сировинама и животињама • Г.46.3. Трговина на велико храном,, пићима и дуваном • Г.47.1 Трговина на мало у неспецијализованим продавницама • Г.47.2 Трговина на мало храном, пићима и дуваном у специјализованим продавницама • Г.47.76 Трговина на мало цвећем, садницама, семењем, ђубривима, кућним љубимцима и храном за кућне љубимце у специјализованим продавницама • Сектор Ф: Грађевинарство али се додатно условљава делатност у основној функцији објекта. • Сектор Н: Н.82. канцеларијско административне и друге помоћне пословне активности
правила парцелације	Плановима су дефинисане неопходне површине за функционисање пијаца у складу са потребама. Минимална површина за нове пијаце је 15 ари. Парцеле се могу дефинисати у складу са функционалним целинама (одвојено зелена, сточна, занатска и сл.).
приступи парцелама	Пијаце морају бити заштићене оградом и имати посебан улаз за транспортна возила и улазе за кориснике пијачних услуга. Пијаце имају одговарајуће прилазе продајним објектима ради снабдевања робом, опрему за вршење промета робе и услуга, просторије за управу пијаце и органе који врше инспекцијски надзор на пијаци и јавни санитарни чвор. Све парцеле морају имати директан приступ на јавну површину минималне ширине 4,5 m. Приступна површина се не може користити за паркирање возила и мора обезбедити приступ противпожарног возила. Свим објектима је неопходно обезбедити приступ лицима са посебним потребама.

услови за изградњу објеката	подземне етаже	Нису дозвољене.
	индекс заузетости парцеле	60%
	индекс изграђености	0,6
	грађевинске линије	Нови објекти се могу постављати искључиво на преовлађујућу

		грађевинску линију улице.
	удаљеност од међа и суседа	Нови објекти треба да буду најмање 4,5m удаљени од међа.
	кровови	На главним објектима су дозвољене све врсте кровова. На осталим објектима се препоручују коси кровови, нагиба кровних равни од највише 33°.
	подкровља	Нису дозвољена.
	одвођење атмосферских вода	Одводњавање атмосферских вода са објеката и са партерних површина није дозвољено преко суседне/их парцела.
	спратност	Максимално приземље (П)
паркирање	У оквиру постојећих пијаца се не могу формирати паркинг простори. Простор за паркирање је неопходно обезбедити на јавним површинама у непосредној близини локација. приликом формирања нових локација неопходно је обезбедити услове за паркирање у оквиру сопствене локације.	
уређење слободних површина	Пијачни платои морају имати одговарајућу подлогу (бетон, асфалт) које омогућавају чишћење и прање површина. Обзиром на зону у којој се налазе, пијаце обавезно морају имати решено одвођење отпадних вода (фекални и кишни). На платоима се могу постављати тезге, киосци - контејнери за продају робе. Могуће је и постављање хала за продају производа. Обавезно је формирање зелених површина на минимално 20% површине комплекса, са обавезним зеленим коридорима минималне ширине 5,0 m уколико су суседни објекти стамбени. Избор зеленила и партерно уређење може бити по избору инвеститора. Све манипулативне и колске површине морају имати изведену канализациону мрежу са уграђеним сепараторима масти и уља. У оквиру ових површина пијаца дозвољено је постављање чесми.	
интервенције на постојећим објектима	Сви прилази и улази у јавне објекте и објекте од општег интереса морају се прилагодити стандардима и прописима који дефинишу услове за несметан приступ хендикепираним особама и лицима са посебним потребама. Дозвољава се реконструкција постојећих објеката у циљу поправљања грађевинског стања објеката и проширивања капацитета, уколико се тиме не премашују дефинисани урбанистички параметри.	
изградња других објеката на парцели	Постављање монтажно демонтажних објеката за продају разне робе дефинисати посебном општинском одлуком.	
ограђивање парцела	Ограда комплекса пијаца је транспарентна, висине максимално 220cm.	
посебни услови	Сва пијаце се морају обезбедити основном инфраструктуром. Примењују се и сви услови који се односе на специфичну функцију пијаца. Објекти се морају се пројектовати и градити тако да особама са инвалидитетом, деци и старим особама омогућава несметан приступ, кретање, боравак и рад, а све у скалду са важећим Правилником о условима за планирање и пројектовање објеката у вези са несметаним кретањем деце, старих, хендикепираних и инвалидних лица ("Сл. гласник РС", бр. 18/97).	
објекти чија је изградња забрањена	Унутар ових зона не смеју се обављати делатности непоменуте у поглављу "намена површина". У случају промена закона о класификацији делатности, односно, промена ознака група и делатности, прерасподеле и преименовања појединих делатности или увођења нових, могућност смештаја истих у простору одредиће се на основу садржајне и правне сличности и следбености овде пописаних делатности и група делатности. **Намена или капацитет објекта могу бити забрањене или ограничене другим**	

	законским прописима, одлукама локалне самоуправе, еколошким елаборатима (трговина алкохолним пићима и близина коцкарница у близини школа и сл.).

ПОДЗОНА 11д	**АУТОБУСКЕ И ЖЕЛЕЗНИЧКЕ СТАНИЦЕ И СТАЈАЛИШТА**
ПРАВИЛА УРЕЂЕЊА	
Позиције аутобуских стајалишта и евентуално такси стајалишта се дефинишу посебном општинском одлуком или актом (нпр. програм постављања привремених објеката на јавним површинама). У оквиру насеља је дозвољена и изградња аутобуских станица уколико за то постоји интерес и ако се обезбеди локација.	
Заштитни пружни појас и посебни услови за изградњу су дефинисани на основу Закона о железници (“Сл.гласник РС“, бр.18/05) и Услова ЈП "Железнице Србије" за потребе израде Плана општег уређења за насеље Дубље у општини Богатић (бр.102/09-141 од 27.03.2009.) и то: • железничко земљиште је по Закону о железници је у државној, а не у друштвено својини, тако са не може отуђивати без посебног, писменог документа ЈП “Желензице Србије“. • железничку инфраструктуру чине железничка пруга (доњи и горњи строј пруге), објекти, електроенергетска и стабилна постројења електричне вуче са припадајућим објектима, телеко-муникациона и информатичка постројења и уређаји, сигнално сигурносна постројења и уређаји, са припадајућим објектима, опрема пруге, зграде железничких станица са припадајућим земљиштем и остали објекти на железничким станицама, који су у функцији железничког саобраћаја, земљиште у пружном и заштитном појасу пруге • пружни појас је простор између железничких колосека, земљиште испод колосека, лево и десно поред крајњих колосека, на одстојању од најмање 8,0м, рачунајући од осе крајњих колосека, као и ваздушни простор изнад пруге у висини од 14,0м, код далековода напона преко 220 kV, рачуна-јући од горње ивице шине • у пружном појасу могу се градити само објекти и постројења у власништву железнице, а изузетно, уз претходну сагласност ЈП “Железнице Србије“, могу се градити објекти и постројења других предузећа, који служе за утовар и истовар ствари на железници • заштитни пружни појас је земљишни појас са обе стране пруге, ширине 200,0м, рачунајући од осе крајњих колосека • у заштитном пружном појасу, на растојању већем од 25,0m, рачунајући од осе крајњих колосека, могу се градити стамбени, пословни помоћни и слични објекти, копати бунари, резервоари, септичке јаме, постављати постројења и уређаји (далеководи и сл.) и градити други објекти; • у заштитном пружном појасу, на растојању мањем од 25,0m, рачунајући од осе крајњих • колосека, могуће је уређење простора изградњом саобраћајница, паркинг простора, као и зелених површина, при чему треба водити рачуна да високо растиње мора бити на растојању већем од 10,0m у односу на осу колосека железничке пруге • у заштитном пружном појасу се може планирати паралелно вођење трасе каблова, електричних • водова ниског напона, водовода, канализације и других цевовода, али не ближе од 8,0м, рачунајући од осе крајњих колосека. Уколико због просторних ограничења постоји потреба да се трасе • воде по железничком земљишту треба их планирати тако, да буду постављене по граници желе зничког земљишта • у заштитном пружном појасу**,** на удаљености мањој од 50,0m, рачунајући од осе крајњих колосека, не могу се градити рудници, каменоломи, кречане, циглане, индустријске зграде, постројења и други слични објекти • при изради техничке (пројектне) документације за градњу објеката у заштитном пружном појасу, инвеститор, односно, пројектант, је дужан да се обрати ЈП “Железнице Србије“, Сектору за тратегију и развој, за издавање услова за пројектовање, као и због сагласности	

на пројектну документацију за изградњу у заштитном пружном појасу, у кориору железничке пруге, а у складу са Законом о железници.		
ПРАВИЛА ГРАЂЕЊА		
намена објеката	Сектор Н: доминантно ○ Х.49.1 Железнички превоз путника, даљински и регионални ○ Х.49.2 Железнички превоз терета ○ Х.49.3 Остали копнени превоз путника. Компатибилно: • Сектор Ф: Грађевинарство али се додатно условљава делатност у основној функцији објекта • Сектор Н: Н. 81 Услуге одржавања објеката и околине; Н.82. канцеларијско административне и друге помоћне пословне активности Напомена: пратеће намене су продаја новина, дувана, пића и готових прехрабених производа, просторије за диспечере. Припрема хране и пића и служење може се обављати искључиво у оквиру станичних објеката који могу да обезбеде све друге санитарно-хигијенске услове.	
правила парцелације	Парцеле аутобуских станица се могу дефинисати у складу са потребама и капацитетима, али не мање од 10 ари. Стајалишта се постављају у оквиру јавних површина и није предвиђена парцелација за исте.	
приступи парцелама	Комплекси морају бити заштићени оградом и имати посебан улаз за транспортна возила и улазе за кориснике станичних услуга. Прилази морају обезбедити приступ противпожарним возилима. Свим објектима је неопходно обезбедити приступ лицима са посебним потребама.	
услови за изградњу објеката	подземне етаже	Подземне етаже нису дозвољене.
	индекс заузетости парцеле	60%
	индекс изграђености	1,0
	грађевинске линије	Нови објекти се могу постављати искључиво на преовлађујућу грађевинску линију улице.
	удаљеност од међа и суседа	Нови објекти треба да буду најмање 4,5m удаљени од међа.
	кровови	На главним објектима су дозвољене све врсте кровова. На осталим објектима се препоручују коси кровови, нагиба кровних равни од највише 33°.
	подкровља	Поткровља могу имати назидак висок највише 1,80m.
	одвођење атмосферских вода	Одводњавање атмосферских вода са објеката и са партерних површина није дозвољено преко суседне/их парцела.
	спратност	Максимално П+2+Пк сем за постојећи објекат железничке станице у Дубљу, који припада вредним објектима градитељског наслеђа (задржавају се постојећи габарити).
паркирање	За нове аутобуске станице, паркирање обезбедити у оквиру сопствене парцеле, у складу са нормативима.	
уређење слободних површина	Станични платои морају имати одговарајућу подлогу (бетон, асфалт) која омогућава чишћење и прање површина. Обавезно је формирање зелених површина на минимално 20% површине комплекса. Избор зеленила и партерно уређење може бити по избору инвеститора. Све манипулативне и колске површине морају имати изведену канализациону мрежу са уграђеним сепараторима масти и уља.	
интервенције на постојећим објектима	Реконструкција објекта железничке станице се може вршити по посебним условима (Вредни објекти градитељског наслеђа).	
изградња других објеката на парцели	Постављање монтажно демонтажних објеката је могуће на сопственој парцели станичних објеката. Постављање објеката на јавним површинама (надстрешнице, стајалишта, киосци и сл) се дефинишу посебном општинском одлуком.	

ограђивање парцела	Комплекс аутобуске станице према стамбеним објектима је потребно оградити зиданом оградом висине до 220 cm. Део комплекса до главних градских саобраћајница се не може ограђивати.
посебни услови	Примењују се и сви услови који се односе на специфичну функцију. Објекти се морају се пројектовати и градити тако да особама са инвалидитетом, деци и старим особама омогућава несметан приступ, кретање, боравак и рад, а све у скалду са важећим Правилником о условима за планирање и пројектовање објеката у вези са несметаним кретањем деце, старих, хендикепираних и инвалидних лица ("Сл. гласник РС", бр. 18/97).
објекти чија је изградња забрањена	Унутар ових зона не смеју се обављати делатности непоменуте у поглављу "намена површина". У случају промена закона о класификацији делатности, односно, промена ознака група и делатности, прерасподеле и преименовања појединих делатности или увођења нових, могућност смештаја истих у простору одредиће се на основу садржајне и правне сличности и следбености овде пописаних делатности и група делатности. **Намена или капацитет објекта могу бити забрањене или ограничене другим законским прописима, одлукама локалне самоуправе, еколошким елаборатима (трговина алкохолним пићима и близина коцкарница у близини школа и сл.).**

ТЦ 12	**ЈАВНО ЗЕЛЕНИЛО**

ПРАВИЛА УРЕЂЕЊА

ДРВОРЕДИ: У широким регулацијама улица мачванских села постоје вредни потези дрвореда. Код обнове дрвореда важе следећи услови: дрвореде обнављати врстом дрвећа која доминира у дрвореду, уколико се показала адекватном у датим условима; предвидети садњу школованих саднице (висина садница 3,5 m, стабло чисто од грана до висине од 2,5 m и прсног пречника најмање 10 cm). Уклањање постојећих дрвореда је могуће само ако је дфинисано посебним планом и одлуком општине.

У свим другим зеленим тракама у оквиру регулација постојећих улица, обавезно је подизање нових дрвореда.

У оквиру ових зона могућа је изградња само објеката инфраструктуре, када је неопходна израда урбанистичког пројекта ако се не ради о примарној инфраструктури која је дефинисана овим Планом. У оквиру ових јевних, зелених површина, дозвољена је изградња бициклистичких стаза, по предходно прибављеном мишљењу надлежног органа уколико се ради о површини која је непосредно уз регионални/магистрални пут.

Свим површинама је неопходно обезбедити приступ лицима са посебним потребама.
У свим насељима је дозвољено формирање нових паркова и скверова.

ПРАВИЛА ГРАЂЕЊА

ПАРКОВИ

Код подизања нових паркова важе следећи услови: потребно је да постоји пројекат парка у одговарајућој размери са прецизно одређеном границом парка, унутрашњим саобраћајницама и парковским објектима; зеленило треба да буде репрезентативно; планирати место за постављање споменика; планирати водене површине (вештачка језера, фонтане); садржаји треба да буду концентрисани (миран одмор, игра, спортски објекти и др.); садржај спортских објеката треба да обухвати све старосне групе; у парку могу да буду подигнути следећи објекти: угоститељски објекти са отвореним баштама, пратећи објекти спортских садржаја, објекти у функцији одржавања парка, објекти културе, мањи отворени амфитеатри за културне манифестације и инфраструктурни објекти од општег интереса утврђени на основу закона; могућа је изградња мањих појединачних, јавних или комерцијалних објеката у комплексима зеленила на основу планова детаљне разраде. При томе треба водити рачуна о величини зелене површине, микролокацији, њеном значају за просторну целину или град, статусу трајног добра и другим

утицајним чиниоцима;

У постојећим парковима су дозвољени следећи радови: санитарна сеча стабла; реконструкција цветњака; нова садња; реконструкција вртно-архитектонских елемената; реконструкција стаза; реконструкција постојећих објеката; подизање нових вртно-архитектонских елемената; подизање фонтана; реконструкција и поправка разних објеката, мобилијара и дечијих игралишта; реконструкција или израда хидрантске мреже; реконструкција или израда парковског осветљења; ограђивање парка.

Потребно опремање парка: Паркове треба опремити стандардном инфраструктуром и системом за заливање.

СКВЕРОВИ:
Код подизања нових скверова важе следећи услови: уважавати правце пешачког кретања; стазе, платои могу да заузимају до 35% територије сквера; пожељно је да избор материјала и композиција застора буду репрезентативни; објекти могу да заузму до 5% територије сквера; на скверу могу да буду подигнути угоститељски објекти и инфраструктурни објекти од општег интереса, утврђени на основу закона; планирати дечија игралишта сагласно типу сквера; Зеленило треба да буде репрезентативно; планирати учешће цветних површина од 2-4%; планирати водене површине (фонтане, каскаде и др.); вртно-архитектонске елементе и мобилијар сквера прилагодити типу сквера;

Дозвољени радови у постојећим скверовима: санитарна сеча стабала; реконструкција цветњака; нова садња; реконструкција вртно-архитектонских елемената; реконструкција стаза; реконструкција постојећих објеката; подизање нових вртно-архитектонских елемената; подизање фонтана; реконструкција и поправка дечијих игралишта; ограђивање сквера.

Потребно опремање сквера: Скверове треба опремити стандардном инфраструктуром и системом за заливање.

ДРВОРЕДИ
Код подизања нових дрвореда важе следећи услови: профил улице преко 12 m; садњу ускладити са оријентацијом улице; избор врста прилагодити висини зграда и ширини тротоара; сагледати могућност садње у једносмерним улицама; сагледати могућност садње у пешачким улицама и зонама; сагледати могућност формирања травних баштица са дрворедима; садњу усагласити са синхрон планом; најмање растојање између садница прилагодити врсти дрвећа у дрвореду и станишним условима; предвидети садњу школованих садница (висина садница 3.5 m, стабло чисто од грана до висине од 2.5 m и прсног пречника најмање 10 cm);
Приоритет дати вишередним дрворедима са травним баштицама; најмање растојање између садница је 5 m; предвидети садњу школованих садница.

Дозвољени радови у постојећим дрворедима: уклањање сувих и болесних стабала; уклањање стабала у случају када то захтева општи интерес утврђен на основу закона; садња новог дрвећа; стандардне мере неге стабала.

објекти чија је изградња забрањена	Унутар ових зона не смеју се обављати делатности непоменуте у поглављу Правила уређења. Могућност смештаја непоменутих објеката одредиће се на основу садржајне сличности и следбености овде пописаних намена.

ТЦ 13	**СПОРТСКО РЕКРЕАТИВНЕ ПОВРШИНЕ**
ПРАВИЛА УРЕЂЕЊА	

У зависности од облика рекреативне односно спортске активности грађана (потенцијалних корисника) ови објекти се деле у две категорије:

- Спортске површине за активности усмерене на рекреацију која се изводи самостално - спонтана рекреација: шетња, забава, игра, разонода, одмор у природи, пливање и сунчање

и сл.),

- Спортске површине за активне облике рекреације односно спорта, који се одвијају у спортским и другим организацијама или за то посебно уређеним површинама, просторијама и објектима.

Постојећи спортско-рекреативни објекти и терени се задржавају. У овој зони се планирају следеће интервенције: уређење целог комплекса, реконструкција и доградња постојећег објекта или изградња новог, постављање трибина, подизање заштитног зеленила и др.; уређење простора око игралишта и обезбеђење колског прилаза игралишту и паркинг простора. Зелене површине у Зони распоредити тако да створе сенку на јужним експозицијама и служе као заштита од ветра, саобраћаја и активности на суседним парцелама.

Није дозвољена промена основне намене постојећих зона и објеката и она мора бити заступљена на минимално 70% парцеле Објекти и терени се задржавају са статусом јавне својине, са могућношћу промене намене у недостајуће и/или компатибилне основној намени.
Дозвољена је изградња и нових објеката ове намене. Планирани спортско-рекреативни центри на нивоу општине се нормирају са минимум укупне површине 4 m^2 по становнику и 1.2 m^2 по становнику корисне површине, а препоручује се и више, уколико се укаже потреба, интерес или могућности. Препоручује се изградња дечијих игралишта за узраст од 3-6 година у оквиру гравитационог подручја 50-300m, дечијих игралишта за узраст од 6-11 година у оквиру гравитационог подручја 50-500m, игралишта и спортске површине за узраст од 11-14 година у оквиру гравитационог подручја 100-1000m и игралишта и спортске површине за узраст изнад 14 година у оквиру гравитационог подручја 1000-1500m. У овим зонама је могућа изградња објеката који су компатибилне намене са општом наменом спорта и рекреације: дечија и спортска игралишта, купалишта, спортске дворане, јавна и друга паркиралишта, угоститељски објекти и сл. Искључиво је забрањено: становање, пословање (сем пословања у функцији спорта, рекреације, туризма и угоститељства) и производне делатности.

За дефинисање јавних површина/ јавног грађевинског земљишта потребна је израда плана детаљне регулације. Изградња на већ формираној парцели, која има приступ на јавни пут, може се вршити на основу Извода из Плана.

Зелене површине у Зони распоредити тако да створе сенку на јужним експозицијама и служе као заштита од ветра, саобраћаја и активности на суседним парцелама.

ПРАВИЛА ГРАЂЕЊА	
намена објеката	Сектор Р: доминантно ○ Р.93 Спортске, забавне и рекреативне делатности Компатибилно: ○ Сектор Ф: Грађевинарство али се додатно условљава делатност у основној функцији објекта ○ Сектор Г: Г.47.6 Трговина на мало;предметима за културу и рекреацију у специјализованим продавницама ○ Сектор Х: Саобраћај и складиштење и то: Х. 50.10. Поморски и приобални превоз путника; Х.50.3 Превоз путника унутрашњим пловним путевима; Х.51.10 Ваздушни превоз путника ○ Сектор И: Услуге смештаја и исхране али се додатно условљава делатност у основној функцији објекта ○ Сектор Ј: Информисање и комуникације али се додатно условљава делатност у основној функцији објекта ○ Сектор Н: Административне и помоћне услужне делатности и то: Н.77.21 Изнајмљивање и лизинг опреме за спорт и рекреацију; Н.77.34 Изнајмљивање и лизинг опреме за водени транспорт Н. 81 Услуге одржавања објеката и околине; Н.82. канцеларијско административне и друге помоћне пословне активности ○ Сектор П: Образовање али се додатно условљава делатност у основној функцији објекта ○ Сектор Q: Здравствена и социјална заштита али се додатно условљава делатност у основној функцији објекта ○ Сектор С: Остале услужне делатности и то: С.94 Делатности удружења; С.96.04. Делатност неге и одржавања тела
правила	Минимална површина парцеле за нове комплексе је 10,0 ари.

парцелације		
приступи парцелама	Све грађевинске парцеле морају имати директан приступ на јавну површину минималне ширине 4,5 м. Приступна површина се не може користити за паркирање возила и мора омогућити приступ прозивпожарном возилу. Парцеле поред регионалног/магистралног пута не могу имати директан приступ на пут сем ако се за то не прибави посебно одобрење Републичке дирекције за путеве. Приступ на парцеле се изводи са паралелних, сабирних собраћајница или других насељских саобраћајница. Свим објектима је неопходно обезбедити приступ лицима са посебним потребама.	
услови за изградњу објеката	подземне етаже	Подземне етаже нису дозвољене.
	индекс заузетости парцеле	20%
	индекс изграђености	0,3 - 0,4
	грађевинске линије	Нови објекти се могу постављати искључиво на преовлађујућу грађевинску линију.
	удаљеност од међа и суседа	Објекат треба да буде најмање 4,5m удаљен од објеката на суседним парцелама (1,5 и 2,5m од суседних међа). Уколико је објекат удаљен мање од 1,0m од бочне границе грађевинске парцеле, укључујући и изградњу на међној линији са суседном/им парцелама, потребно је прибавити сагласност власника / корисника суседне/их парцела за градњу. Уколико је објекат удаљен мање од 2,5m од бочне границе парцеле, дозвољено је постављање отвора са високим парапетом.
	крововови	Дозвољене су све врсте кровних конструкција.
	подкровља	Поткровља нису дозвољена.
	одвођење атмосферских вода	Одводњавање атмосферских вода са објекта није дозвољено преко суседне/их парцела.
	спратност	Максимална спратност објеката је приземље (П), сем за објекте спортских сала и дворана. Испод трибина се може формирати пословни простор.
паркирање	У складу са нормативима за основну намену.	
уређење слободних површина	Обавезно је формирање зелених површина на минимално 40% површине сваке парцеле. Избор зеленила и партерно уређење може бити по избору инвеститора.	
интервенције на постојећим објектима	Дозвољава се реконструкција постојећих објеката под условима који су дефинисани за изградњу нових.	
изградња других објеката на парцели	У оквиру опште дефинисане намене дозвољена је и изградња објеката компатибилне намене која је дефинисана првим ставом посебних услова. Дозвољено је и постављање монтажно – демонтажних објеката изнад спортских терена ("балон" сале и сл.).	
помоћни објекти	Помоћни простор сместити у оквиру приземља или подрума сваког појединачног објекта или као засебни објекат на парцели, иза главног, максималне површине 100 m^2.	
ограђивање парцела	Све парцеле се могу оградити оградом до максималне висине од 220 cm. Ограде према јавним површинама су обавезно прозирне.	
посебни услови	Главне фасаде објеката дефинисати према саобраћајницама.	

објекти чија је изградња забрањена	Унутар ових зона не смеју се обављати делатности непоменуте у поглављу "намена површина". У случају промена закона о класификацији делатности, односно, промена ознака група и делатности, прерасподеле и преименовања појединих делатности или увођења нових, могућност смештаја истих у простору одредиће се на основу садржајне и правне сличности и следбености овде пописаних делатности и група делатности. **Намена или капацитет објекта могу бити забрањене или ограничене другим законским прописима, одлукама локалне самоуправе, еколошким елаборатима (трговина алкохолним пићима и близина коцкарница у близини школа и сл.).**

ТЦ 14	**ЗАШТИТНО ЗЕЛЕНИЛО**

ПРАВИЛА УРЕЂЕЊА

Заштитно зеленило се може подизати унутар и ван грађевинског реона.

ЗЕЛЕНИ КОРИДОРИ: Зелене коридоре је могуће поставити дуж обале Дрине, дуж саобраћајница, дуж водотока, канала. Будућа мрежа пешачких и бициклистичких стаза треба да користи постојеће као и планиране зелене коридоре. Код реконструкције постојећих коридора важе следећи услови: сачувати зелене коридоре у постојећим границама; уклонити привремене објекте и уважавати правце пешачког и бициклистичког кретања. Заштитни путни појас озеленити.

ШУМЕ: Под шумама се подразумева земљиште површине преко 5 ари које је обрасло шумским дрвећем. Нове шуме подизати на теренима угроженим ерозијом, на земљиштима лошијих бонитетних класа (VI и VII), у водозаштитним зонама и другим планом одређеним подручјима. При реконструкцији и подизању нових шума са претежно рекреационом функцијом важе следећи принципи: функционално расчлањавање, приступачност и врста вегетације.

ПОСЕБНИ ЗЕЛЕНИ КОМПЛЕКСИ: Под појмом посебних зелених комплекса обухваћене су ботаничке баште, зоолошки вртови, арборетуми, расадници, изложбе цвећа које је могуће организовати на територији Плана.

ЗЕЛЕНЕ ПОВРШИНЕ У ОКВИРУ ГРОБЉА: Зелене површине у оквиру гробља су њихов саставни део: дрвореди, парковско зеленило, линеарно, партерно и заштитно изолационо зеленило.

За изградњу објеката у овим зонама издаће се Локацијска дозвола на основу овог Плана, сем ако је у питању објекат инфраструктуре, када је неопходна израда урбанистичког пројекта.

ПРАВИЛА ГРАЂЕЊА

ЗЕЛЕНИ КОРИДОРИ:

Код подизања нових зелених коридора важе следећи услови: код вишенаменског коришћења зеленог коридора избор врста и начин садње прилагодити примарној намени (заштитни појасеви, заштитне шуме, низови паркова и др.); у зависности од величине простора дозвољена је изградња садржаја за рекреацију.

У новим зеленим коридорима дозвољено је: садња; провлачење пешачких и бициклистичких стаза; подизање пратећих објеката (места за одмор, угоститељских објеката, настрешница и др.) на површини до 5% површине коридора; изградња спортских објеката; изградња ретензија; подизање паркова;

Потребно опремање зелених коридора: Зелене коридоре треба опремити стандардном инфраструктуром и системом за заливање. У путном појасу је дозвољено постављање путних објеката, инфраструктруних водова и објеката и рекламних паноа. Постављање ових објеката се уређује општинском одлуком.

ШУМЕ:

Градске и насељске шуме могу да садрже следеће зоне: зону пасивне рекреације удаљену од зоне активне рекреације и од главних саобраћајница најмање 250-300 м. У овим зонама планирати само основну опрему (напр. шетне и планинарске стазе, рекреационе ливаде и др.). Дозвољени капацитет подручја је 1-3 посетиоца/хектару. Максимално учешће застртих и изграђених површина је 2,5%; Зону активног одмора која може да садржи додатну опрему (нпр. јахаће стазе, бициклистичке стазе, трим стазе, игралишта за децу, мини голф, ресторане, кампинг плацеве и

др.). Дозвољени капацитет у овим зонама је 5 - 9 посетилаца по хектару. Максимално учешће застртих и изграђених површина је 5% укупне површине зоне; Зону са тежиштем рекреационих активности (напр. зоне са спортским објектима, отворени и затворени базени, зоне купалишта, ресторани, хотели, мотели, марине, спорт на води и др.). Дозвољени капацитет је 100 посетилаца/хектару. Ова зона не може да заузме више од 5% од укупне територије предметне шуме са односом застртих, изграђених површина и зелених површина унутар ове зоне, од 60: 40%; Део градске шуме може да буде парковски уређен.

Приступачност: обезбедити лаку приступачност из града; паркиралишта лоцирати на главним прилазима шуми; тежити да кроз комплекс шуме буде обезбеђено само пешачко кретање; за лоцирање нових стаза користити постојеће шумске путеве и прогале; мрежа путева треба да омогућава кружно кретање различитих дужина са примарним, секундарним и терцијарним стазама; обезбедити неопходне стазе за снабдевање објеката.

Вегетација: формирати прогале и ливаде унутар већих подручја под градским и приградским шумама. Тежити следећим односима: отворене површине 15 -20%, полуотворене 10 - 15% и затворене површине 65 -70%. тежити формирању структурно разнородних, вишеспратних састојина; планирати дуже трајање опходње; избор преовлађујућих врста дрвећа и шибља треба да одговара природној потенцијалној вегетацији; дуж стаза, прогала и на рекреационим ливадама користити разноврснији избор врста дрвећа и шибља; на местима где је то могуће формирати визурне тачке (из шуме и унутар шуме); планирати степенасту, хармонично изграђену унутрашњу и спољашњу ивицу шуме са великим учешћем листопадног дрвећа и шибља, нарочито цветних врста, врста са јестивим плодовима и врста са богатим пролећним и јесењим колоритом; планирати прогале и ливаде ширине од 2 -10то струке висине околног дрвећа; у склопу шуме могу да се задрже или планирају воћњаци и виногради.

При реконструкцији и подизању нових заштитних шума важе следећи услови: планирати садњу пионирских врста на клизиштима и еродираном земљишту; планирати постепену замену ових пионирских врста, врстама које одговарају природној потенцијалној вегетацији станишта; плантаже топола постепено заменити вреднијим врстама и врстама које одговарају природној потенцијалној вегетацији станишта.

ПОСЕБНИ ЗЕЛЕНИ КОМПЛЕКСИ:

У расадницима су дозвољени следећи радови: подизање објеката који су у функцији расадничке производње. Ове зелене комплексе треба опремити стандардном инфраструктуром и системом за наводњавање.

У ботаничким баштама и зоолошким вртовима су дозвољени следећи радови: изградња павиљонских објеката, стакленика и објеката за смештај животиња, као и организација простора унутар комплекса у складу са изабраном наменом. Максимална спратност свих објеката је приземна (П) а максимални индекс заузетости парцеле је 20%. Ове зелене комплексе треба опремити стандардном инфраструктуром и системом за наводњавање. Приликом озелењавања поштовати високе естетске критеријуме уз могућност опремања урбаним мобилијаром и воденим површинама. Овим површинама је неопходно обезбедити приступ лицима са посебним потребама.

ЗЕЛЕНЕ ПОВРШИНЕ У ОКВИРУ ГРОБЉА:

Дуж главних алеја предвиђају се дворедне саднице четинара или лишћара високог узраста. На укрштању стаза и на другим погодним местима формирају се мање, партерно уређене површине - проширења са простором за одмор, чесмом, клупама, надстрешницом и зеленилом. Овим површинама је неопходно обезбедити приступ лицима са посебним потребама.

објекти чија је изградња забрањена	Унутар ових зона не смеју се обављати делатности непоменуте у поглављу "намена површина". У случају промена закона о класификацији делатности, односно, промена ознака група и делатности, прерасподеле и преименовања појединих делатности или увођења нових, могућност смештаја истих у простору одредиће се на основу садржајне и правне сличности и следбености овде пописаних делатности и група делатности. **Намена или капацитет објекта могу бити забрањене или ограничене другим законским прописима, одлукама локалне самоуправе, еколошким елаборатима (трговина алкохолним пићима и близина коцкарница у близини школа и сл.).**

ТЦ 15	НЕПОКРЕТНО КУЛТУРНО НАСЛЕЂЕ
Проглашена непокретна културна добра **Археолошка налазишта**	Услове чувања, одржавања и коришћења утврђених непокретних културних добара и археолошких налазиште утврђује надлежни Завод за заштиту споменика културе.
Вредни објекти градитељског наслеђа **Народно градитељство**	**У складу са Повељом о народном градитељском наслеђу, Мексико, 1C0M05, 1999.:** • Чување градитељског наслеђа се мора вршити са мултидисциплинарном стручношћу и уз препознавање неизбежности промена и развоја, као и уз поштовање успостављеног културног идентитета заједнице. • Савремени рад на народним грађевинама, групацијама грађевина и насељима треба да поштује њихове културне вредности и њихов традиционални карактер. • Најбоље је ако се народно градитељство чува одржавањем и заштитом групација грађевина и насеља репрезентативних по карактеру за сваки поједини регион. • Народно градитељство представља саставни део културног пејзажа и тај однос мора да се узме у обзир приликом развијања стратегија чувања. • Народно градитељство не обухвата само физички облик и материјал грађевина, конструкција и простора, већ и начине на који се они користе и схватају, као и традиције и нематеријалне асоцијације које се везују за њих. **Општи услови за вредне објекте градитељског наслеђа валоризоване сакралне и валоризоване профане објекте и њихове околине:** 1. Чувати аутентичан изглед, оргиналне материјале, хоризонтални и вертикални габарит, конструктивне и декоративне елементе и функционалне карактеристике објекта. 2. Власник, односно корисник ових објеката не треба да их користи или употребљава у сврхе које нису у складу са њиховом природом, наменом и значајем. Ако не може да се задржи изворна намена, потребно је дати нову, али такву да не нарушава вредност споменика, и не угрожава његов физички опстанак. Треба пазити да нова намена не вређа достојанство објетка у етичком смислу. 3. Корисник је треба да врши континуирано текуће одржавање објеката, уз одржавање аутентичног изгледа који објекти имају. 4. Конзерваторско – рестаураторске елаборате који садрже испитивачке радове, методологију интервенција, начин чувања и презентације непокретног културног добра израђује установа заштите или друга овлашћена фирма под условима и стручним надзором службе заштите. 5. Забрањује се грађење објекта трајног или привременог карактера, који својом архитектуром и габаритом угрожавају сведне објекте профане, а првенствено сакралне архитектуре. 6. Комплетно уређење околине, као и целокупног простора (најчешће је то цела парцела на којој се објекат/ти налазе), ускладити стилски. Пројекти уређења морају да садрже податке и детаље обликовања слободних зелених површина, поплочања свих стаза и прилаза, расвете различитог типа, урбаног мобилијара са својеврсном опремом и др. 7. Могуће је изводити радове у циљу побољшавања санитарно хигијенских услова живота, с тим да они не наруше спољашњи изглед грађевине. 8. У случају да објекат нема историјску документацију, потребно је имати у виду оно што је преостало од елемената на фасади: кровни венци,

постојећа украсна пластика и сл; те елементе применити на новој фасади,

9. Материјализацију прозора и врата ускладити са амбијентом. Нису дозвољене кровне баце. Треба да буду дрвени, али је могуће постављати и металне имајући у виду боју (природне боје дрвета, сребрна, бронзана, златна и црна), за објекте градске архитектуре.
10. У случају градње суседних објеката који су у контакту са наведеним објектима, неопходно је заштитити их од рушења,
11. При отварању нових излога и улазних врата у случају претварања стамбеног дела у пословни нови изглед прилагодити логици и ритму првобитне фасаде,
12. Објекте који су у власништву више корисника, потребни је јединствено третирати, тј. избећи да сваки власник свој део боји другом бојом. Поред боје треба уједначити и типологију столарије (прозора, врата, излога, ролетни, кровног покривача),
13. Могућа је доградња објекта ка дворишном делу, уз стилско усклађивање са постојећим објектом.
14. Могуће је мењање носеће конструкције у циљу побољшања статичког система, кровне конструкције и кровног покривача у случају да је овај дотрајао и пропао, као и побољшање свих врста изолационих својстава објекта.
15. За цркве и верске објекте, потребно је прибавити мишљење и услове надлежног завода за заштиту споменика културе.

Посебне мере заштите за сеоске окућнице и колибе:

1. Очување изворног изгледа склопа окућнице и колибе, спољашње архитектуре и ентеријера, облика и нагиба крова, свих конструктивних елемената, оригиналних материјала и функционалних карактеристика,
2. Минималну адаптацију објеката на окућници ради обезбеђења хигијенских услова (увођење воде, хигијенски чвор и сл.), као и увођење електро-инсталација, у складу са мерама заштите од пожара (адекватно осветљење и сл.),
3. Партерно уређење, опремање и презентација окућнице који морају бити међусобно усклађени и изведени према посебном пројекту, са материјализацијом која се примењивала у време настанка окућнице, како би се очувале амбијенталне карактеристике,
4. Хортикулнурно уређење окућнице које мора бити изведено према пројекту, који тачно дефинише диспозицију биљних врста, по могућству из периода настанка окућнице,
5. Ажурно праћење стања и одржавање конструктивно-статичког система, кровног покривача, свих фасада, ентеријера и исправности инсталација у објектима,
6. Забрану радова који могу угрозити статичку безбедност,
7. Забрану градње објеката који својом архитектуром, габаритом и висином угрожавају окућнице и објекте на њима.

Етно комплекси 1. Совљак 2. Бадовинци 3.Глушци 4. Метковић	• Етно комплекс Совљак – проглашено НКД; (сл.1) • Бадовинци – у оквиру ресторана Дринска Ружа, оформљен је етно комплекс, са уметничком галеријом. (сл.2.) • У Глушцима се налази један Етно комплекс „Авилија“ са изузетном збирком старих предмета, намештаја, шталом са коњима које посетиоци могу да јашу и рестораном. (сл.3.) • У Метковићу је у фази израде један Етно комплекс са експонатима традиционалне архитектуре овог краја • У Салашу Црнобарском, налази се изложбена етно поставка у саставу Дома културе. • У оквиру простора Васин Шиб, започет је Етно комплекс, на простору где се одржавају „Хајдучке вечери“. • Планиран је један етно комплекс у Белотићу
Јавни споменици, обелисци.....	• Забрањено је раскопавање, рушење, преправљање, презиђивање и вршење било каквих радова који их могу нарушити • Забрањује се коришћење или употреба споменика у сврхе које нису у складу са његовом природном наменом и значајем или на начин који може да доведе до његовог оштећења. • Постављени споменици, спомен чесме, спомен плоче, скулптуре и слично не смеју се прљати, уништавати или на други начин оштећивати. • Ове предмете и објекте дужан је одржавати у исправном стању њихов власник, односно лице или субјект по чијем је захтеву предмет постављен, а уколико горе наведени није познат или више не постоји, о одржавању се брине општинска Служба надлежна за комуналне послове.
Гробаља и крајпуташи	• Предвидети израду посебне студије заштите за гробља појединачно, са посебним освртом на Глоговачко гробље на ком је сахрањен Јанко Веселиновић. • за крајпуташе пре било каквих радова на њима или њиховог евентуалног измештања потребно је претходно прибавити мишљење надлежног Завода и надлежног Музеја Града Шапца.
Воденице	За све воденице које се налазе на подручју Просторног плана, потребно је тражити мишљење надлежног Завода за заштиту споменика културе због евентуалних радова или премештања.
Културне стазе (итинерери) Повезивање Знаменитих места и подручја, места везана за историјске догађаје и/или личности; Куће у којима	Општина Богатић првенствено треба да оформи Туристичку организацију, која би се поред афирмације осталих туристичких потенцијала општине, бавила и промоцијом, бригом и служила као информативна база за спровођење културних стаза. Могуће културне стазе су: 1. **Римски период** - веза са Сирмијумом (Сремском Митреовицом) и Шапцом. У Музеју града Шапца се налази знаменита збирка материјалних остатака са многобројних археолошких налзишта из општине Богатић. 2. **Први и Други Српски устанак и ратови у прошлом веку**, са посебним освртом на Бој на Дубљу (центар Дубља са Црквом и спомен костурницом),

су рођене или су у њима живеле и радиле заслужне и истакнуте историјске личности

Бивклића адом у Црног Бари и простор Бубања. Обележавање места шанаца из Првог и Другог српског устанка. Регионална повезаност са градом Шабац, тј. Мишаром, општинама Љубовија (Мачков Камен), Текеришом (град Лозница) и остало. За простор „Бубања“ у насељу Глушци, неопходна је израда ПДР.

3.Јанко Веселиновић; Кућа у којој је рођен у Салашу Црнобарском; Сахрањен на гробљу у Глоговцу у породичној гробници Веселиновић; Дом културе у Глоговцу, који је тренутно запуштена зграда, а која има изузетан потенцијал као музејски простор, може бити коришћен за Музеј посвећен Јанку Веселиновићу, са свим пратећим садржајима.

Кућа у којој је живео Јанко Веселиновић

Кућа породице Веселиновић у којој је он живео постоји и данас. Иако у лошем стању, ова кућа је значајно место и главни културно историјски потенцијал села Салаш Црнобарски.

4. Сликари Мачве – Милић од Мачве, сликарска колонија у Совљаку, неопходност израде сталне галерије за презентацију и чување уметничких радова овог огромног потенцијала општине.

Кула Милића од Мачве у Белотићу

Белотићу је рођен Милић од Мачве један од најпознатијих српских сликара XX века.

5. Колебарске туре – пошто се изради студија о овом карактеристичном културно историјском феномену везаном за некадашњи живот и рад на подручју Мачве; потребно је израдити итинерер колски или бициклистички, при чему би се користила развијена мрежа атарских и других путева.

6. Хајдучке вечери – Црна Бара, Совљак и Богатић, уз могућност укључивања и осталих насеља општине.

7. Цркве и Манастир општине Богатић.

ТЦ 16	ЗОНЕ СРП "ЗАСАВИЦА" И ОБЈЕКТИ НЕОПХОДНИ ЗА СПРОВОЂЕЊЕ ЗАШТИТЕ И КОРИШЋЕЊА РЕЗЕРВАТА

ПРАВИЛА УРЕЂЕЊА И ГРАЂЕЊА

Су преузета и усклађена са Просторним планом подручја посебне намене специјалног резервата природе "Засавица" (у даљем тексту ППППН), ЈП Завод за урбанизам Војводине, у оквиру и ван грађевинских реона насеља Црна Бара и Баново Поље.

Просторна организација насеља у обухвату Просторног плана пружа могућност одвијања потребних насељских функција, која проистичу из њихове будуће улоге у заштити и коришћењу Резервата. У наредном периоду треба искористити веће могућности комплементарног развоја насеља, која се налазе у контактној зони са заштићеним природним добром СРП "Засавица" и у случају потреба извршити одређене просторне реконструкције унутар насеља, не нарушавајући урбану матрицу насеља и урбани предео. Препоручује се изградња објеката у духу традиционалне архитектуре овог подручја.Објекти се морају се пројектовати и градити тако да особама са инвалидитетом, деци и старим особама омогућава несметан приступ, кретање, боравак и рад, а све у скалду са важећим Правилником о условима за планирање и пројектовање објеката у вези са несметаним кретањем деце, старих, хендикепираних и инвалидних лица *("Сл. гласник РС", бр. 18/97)*.

У режиму II степена заштите се на основу ППППН могу: градити дрвени мостови на три локалитета код насеља Баново Поље, на основу правила грађења за инфраструктуру; градити пунктови за потребе едукације и презентације природних вредности у традиционалном стилу од дрвета (настрешнице, столови и сл.) а према прибављеним условима водопривреде; градити инфраструктурни објекти (подземни и надземни) на основу правила грађења за инфраструктуру у оквиру коридора постојећих путева;

У режиму II степена заштите забрањено је градити: -објекте намењене становању; -објекте намењене привредним активностима; објекте намењене примарној пољопривредној производњи и објекте у њиховој функцији.

Бициклистичке стазе могуће је градити уз следеће препоруке:

минимална ширина бициклистичке стазе 1,5 m (2,5 –двосмерни саобраћај); -изградња застора од доступних материјала уз обавезну стабилизацију истог, могућа је и примена савремених материјала (асфалт); -застор мора бити раван, без улегнућа и одговарајуће носивости (за прорачун меродавно је ватрогасно возило).

Пољопривредно земљиште

Правила уређења на пољопривредном земљишту у заштитној зони Резервата

На пољопривредном земљишту у Резервату и у његовој заштитиној зони се не могу градити други објекти, сем планиране инфраструктуре и објеката у функцији туризма са пратећом инфраструктуром на дефинисаним туристичким локалитетима, а у складу са наменом заштићеног подручја према ППППН.

Правила уређења на пољопривредном земљишту ван заштитне зоне Резервата

На пољопривредном земљишту у брањеном делу 60 m од ножице насипа је забрањено "откривање" и промена намене за потребе експлоатације шљунка. За ископ речних наноса је потребно прибавити услове надлежног Завода за заштиту природе и водопривредну сагласност. Обавезна је рекултивација, по могућности затрпавање и заштита од загађења нелегалних позајмишта шљунка.

На пољопривредном земљишту ван заштитне зоне Резервата могу се градити: -објекти примарне пољопривредне производње (објекти за смештај механизације, репроматеријала, смештај и чување готових пољопривредних производа, стаје за гајење стоке, објекти за потребе гајења и приказивања старих аутохтоних сорти биљних култура и раса домаћих животиња, рибњаци и сл.); објекати који су функцији примарне пољопривредне производње: породичне стамбене зграде пољопривредног домаћинства и економски објекти, објекти за сточарску производњу – фарме, пољопривредна домаћинства – салаши и воћарско-виноградарске кућице;

објекти у функцији туризма и рекреације у складу са ППППН; -планирана инфраструктуре у складу са ППППН.

Правила уређења на шумском земљишту у Резервату и у његовој заштитној зони

На шумском земљишту у Резервату и у његовој заштитној зони не могу се градити други објекти сем планиране инфраструктуре и објеката у функцији туризма са пратећом инфраструктуром на

дефинисаним туристичким локалитетима, а у складу са наменом заштићеног подручја према ППППН.
Правила уређења на шумском земљишту ван заштитне зоне Резервата
На шумском земљишту ван заштитне зоне Резервата се могу градити објекти у складу са ППППН и објекти који су у функцији шума: објекти у функцији туризма, рекреације и ловства; објекти у функцији шумске привреде (објекти за одржавање и експлоатацију шума, шумске саобраћајнице), планирана инфраструктура у складу са ППППН;
Правила уређења на водном земљишту у Резервату
-планирана инфраструктура у складу са ППППН;
На водном земљишту у Резервату се не могу градити објекти сем планиране инфраструктуре, објеката инфраструктуре у функцији одржавања потребног водног режима Резервата и у функцији туризма на дефинисаним туристичким локалитетима, у складу са наменом заштићеног подручја према ППППН и условима водопривредног предузећа (мостови преко водотока и сл.) .
Објекти преко водотока (мостови):
-изградња од природних материјала – дрвета; искључиво за пешачки и режимски (повремени) колски саобраћај (искључиво путничка возила);
-минимална ширина моста 5,0 m (колско-пешачки мост 7,0 m);
-минимална ширина моста 5,0 m (колско-пешачки мост 7,0 m);
-обавезна изградња заштитне ограде на мостовима минималне висине 1,2 m.
Правила уређења на водном земљишту у заштитној зони Резервата и ван заштитне зоне Резервата
У заштитној зони Резервата су забрањени хидромелиорациони радови у складу са важећом Уредбом о заштити Резервата.
На водном земљишту ван заштитне зоне Резервата могу се градити: -објекти у функцији водопривреде, одржавања водотока, пловних путева, речног саобраћаја; -објекти инфраструктуре у складу са просторним планом јединице локалне самоуправе или урбанистичким планом; -објекти намењени рекреацији, туризму, разоноди на води, спортском риболову и пешачке стазе у складу са условима надлежног водопривредног предузећа.
Грађевинско подручје туристичких локалитета
Дефинисано грађевинско подручје туристичког локалитета "Рашићева ћуприја" ће се разрађивати кроз израду плана детаљне регулације, у насељу Баново Поље је у заштитној зони и ван заштитне зоне Резервата, (V визиторски центар -З).

објекти чија је изградња забрањена	Унутар ових зона не смеју се обављати делатности непоменуте у поглављу "правила грађења", поред већ напоменутих.

2.1.2. ПОВРШИНЕ УНУТАР И ИЗВАН ГРАЂЕВИНСКИХ РЕОНА

ТЦ 17	**ВИКЕНД ЗОНЕ**

ПРАВИЛА УРЕЂЕЊА

Предуслов за активирање ових грађевинских реона је изградња приступних путева и остале инфраструктуре. Објекти за одмор и рекреацију и пратећи објекти, могу се градити само на грађевинским парцелама које нису под шумом и које се не налазе на ерозивном подручју, клизишту, зонама заштите других објеката или су планиране за изградњу других објеката (путеви и др. јавни објекти); Изузетно изградња објеката се може вршити и на грађевинским парцелама које су делимично под шумом, под условом да се не врши сеча дрвећа на парцели.
У оквиру ових грађевинских реона могућа је изградња индивидуалних објеката за одмор или изградња објеката намењених гостима (за смештај, исхрану, одмор и рекреацију и др.) у функцији сеоског, ловног и других облика туризма. На парцелама које су намењене за изградњу објеката за смештај и исхрану гостију, у функцији туризма, могућа је изградња већег броја објеката за смештај гостију или објеката са већим бројем стамбених јединица (апартманског типа) или соба за издавање и пратећих објеката за исхрану, одмор и рекреацију и сл.

Дозвољена је изградња следећих објеката: индивидуалних објеката за одмор и то: стамбених, са

максимално једном стамбеном јединицом; стамбено - пословних, са максимално једном стамбеном и једном пословном јединицом, компатибилне намене (трговина прехрамбеним производима, угоститељски садржаји и сл.); помоћних и економских објеката, уз индивидуалне објекте за одмор, максимале површине до 50,0m^2; објеката за смештај и исхрану гостију, са свим пратећим садржајима и других пословних објеката, компатибилне намене (угоститељство, туризам, спорт и рекреација); јавних површина и објеката; саобраћајне, енергетске, комуналне и друге инфраструктуре; објеката и површина за спорт и рекреацију; рибњака, расадника и сл.; парковских и других зелених површина.

Није дозвољена изградња: производних и других објеката у којима се обављају делатности које емитују негативне утицаје на околину, формирање индивидуалних пољопривредних економија, мини фарми и сл.

Ниједан објекат у плавном подручју (небрањеној зони) не може постати објекат трајног карактера. Даља изградња викенд кућа је забрањена до доношења одговарајућег урбанистичког плана. Статус постојећих објеката на јавном земљишту ће се дефинисати посебном општинском одлуком уз услове и сагласност власника земљишта.

Викенд зоне се могу налазити и унутар грађевинског реона насеља. Услови за изградњу објеката и коришћење постојећих су идентични без обзира да ли се налазе унутар или ван грађевинског реона.

За изградњу објеката у функцији туризма: објеката за смештај и исхрану гостију, рибњака, већих спортских објеката чијом изградњом се утиче на промену конфигурације терена или значајну имену пејзажа, обавезна је израда урбанистичког пројекта или плана детаљне регулације.

ПРАВИЛА ГРАЂЕЊА		
намена објеката	Намена је дефинисана Правилима грађења.	
правила парцелације	Услови за парцелацију се односе искључиво на формирање нових парцела у типичним целинама. Површине парцела могу бити и мање или веће уколико се то дефинише урбанистичким планом.	
	минимална површина парцеле	3,5 а
	оптимална површина парцеле	10,0 а
	минимална ширина фронта	11 m
	максимална ширина фронта	22 m
приступи парцелама	Све грађевинске парцеле морају имати директан приступ на јавну површину или преко сукорисничке површине. Минимална ширина приступа који се мора обезбедити је 3.0 м. Приступна површина се не може користити за паркирање возила.	
услови за изградњу објеката	подземне етаже	Подземне етаже нису дозвољене.
	индекс заузетости парцеле	40%
	индекс изграђености	0,5
	грађевинске линије	Објекти се постављају на преовлађујућу грађевинску линију улице или приступне саобраћајнице. Уколико грађевинска линија није дефинисана, објекти ће се поставити на линију која је удаљена минимално 2.0m од регулационе, под условом да нема других ограничења. Уколико саобраћајница није формирана у назначеној регулационој ширини, приликом издавања Локацијске дозволе поштоваће се следеће правило: - од осовине постојеће саобраћајнице, наноће се по половина регулационе ширине на обе стране и те

		линије ће бити планиране регулационе линије, - у односу на тако планирану регулациону линију дефинисаће се грађевинска линија, - уколико је регулациона ширина већа од дефинисане, иста се задржава без измена и у односу на њу се дефинише грађевинска линија.
	удаљеност од међа и суседа	Сви објекти до регулације су искључиво слободностојећи објекти. Изузетно се на парцелама које су уже од 11.0 m може дозволити изградња објеката у низу (двојних објеката), под посебним условима и ако постоји међусобна сагласност суседа међаша. Најмање дозвољено растојање основног габарита (без испада) породичног стамбеног објекта и линије суседне грађевинске парцеле за: - слободностојеће објекте на делу бочног дворишта северне оријентације 0.7m - слободностојеће објекте на делу бочног дворишта јужне оријентације 2,5 m. За изграђене викенд објекте чије је растојање до границе грађевинске парцеле мање од дефинисаних вредности, у случају реконструкције не могу се на суседним странама предвиђати отвори стамбених просторија сем оних са минималном висином парапета од 160 cm.
	кровови	На главним објектима су дозвољене све врсте кровова. На осталим објектима се препоручују коси кровови, нагиба кровних равни од највише 33°.
	подкровља	Поткровља могу имати назидак висок највише 1,80m.
	одвођење атмосферских вода	Одводњавање атмосферских вода са објеката и са партерних површина није дозвољено преко суседне/их парцела.
	спратност	Максимално П+1+Пк.
	максимални број стамбених јединица	једна
паркирање	Обавезно је обезбедити све потребе за паркирањем у оквиру сопствене парцеле.	
уређење слободних површина	У оквиру сваке парцеле неопходно је обезбедити минимално 50% незастртих зелених површина.	
интервенције на постојећим објектима	Дозвољава се надзиђивање постојећих објеката према условима који важе и за изградњу нових објеката. Не могу се обнављати и реконструисати објекти или делови објеката који се налазе између грађевинске и регулационе линије. Објекти који су предходно добили Грађевинску дозволу (Одобрење за градњу) у складу са предходно важећим законским прописима, могу се обнављати и реконструисати под условом да се на међусобним удаљеностима између објеката и између објеката и граница парцела, не могу формирати отвори стамбених просторија.	
изградња других објеката на парцели	На парцели се као засебни објекти могу градити и други објекти, намењени становању и делатностима или помоћни објекти, уколико се тиме не премашују постављени урбанистички параметри. Највећа спратност другог објекта на парцели је П. Услови за постављање објекта према међама су идентични условима за главни објекат.	

	Економски објекти и помоћни објекти (оставе, надстрешнице и сл.) могу бити максималне површине 50 м^2. До привођења намени парцела, на истим се могу постављати и монтажно-демонтажни објекти али искључиво на преовлађујућу грађевинску линију улице. Могу се градити и помоћни објекти (оставе, бунари, септичке јаме, бунари и др.).
ограђивање парцела	Грађевинске парцеле се могу ограђивати зиданом оградом до висине од 0.9 m (рачунајући од коте тротоара) или транспарентном оградом и живицом до висине од 1.4 m. Транспарентне ограде према суседима могу бити максимално високе 1,8m. Парцеле чија је кота нивелете виша од 0.9 m од суседне, могу се ограђивати транспарентном оградом и живицом до висине од 1.4 m која се може постављати на подзид чију висину одређује надлежни општински орган. Зидане и друге врсте ограда постављају се на регулациону линију тако да ограда, стубови ограде и капије буду на грађевинској парцели која се ограђује. Зидана непрозирна ограда између парцела подиже се до висине 1.4 m уз сагласност суседа, тако да стубови ограде буду на земљишту власника ограде. Суседне грађевинске парцеле могу се ограђивати живом зеленом оградом која се сади у осовини границе грађевинске парцеле или транспарентном оградом до висине од 1.4 m која се поставља према катастарском плану и операту, тако да стубови ограде буду на земљишту власника ограде. Ограде објеката на углу не могу бити више од 0.9 m рачунајући од коте тротоара уколико нарушавају визуелну прегледност саобраћајнице. Врата и капије на уличној огради се не могу отварати према регулацији. Код стамбено пословних објеката потребно је улаз у пословни део објекта одвојити од стамбеног дела парцеле. Посебни услови за изградњу ограда: - висина парапета је максимално 0,5m, - транспарентном оградом се сматра она која има минималну прозирност од 20%.
посебни услови	Није дозвољено облагање фасада рустично обрађеним каменом, силикатном опеком, бојење флуоросцентним бојама и исписивање реклама по истим. Постављање објеката типа: киосци, летње и зимске баште, јавни тоалети, рекламни панои и сл., у овој зони дефинисаће се посебним општинским актом (Програмом постављања пословних и других објеката на јавним површинама). Парцеле поред регионалног (магистралног) пута не могу имати директан приступ на пут сем ако се за то не прибави посебно одобрење "ЈП Путеви Србије“.
објекти чија је изградња забрањена	Унутар ових зона не смеју се обављати делатности непоменуте у поглављу "намена површина". У случају промена закона о класификацији делатности, односно, промена ознака група и делатности, прерасподеле и преименовања појединих делатности или увођења нових, могућност смештаја истих у простору одредиће се на основу садржајне и правне сличности и следбености овде пописаних делатности и група делатности. **Намена или капацитет објекта могу бити забрањене или ограничене другим законским прописима, одлукама локалне самоуправе, еколошким елаборатима (трговина алкохолним пићима и близина коцкарница у близини школа и сл.).**

ТЦ 18	ПОЉОПРИВРЕДНО ЗЕМЉИШТЕ, ЗАТЕЧЕНА И СЕЗОНСКА ДОМАЋИНСТВА

ПРАВИЛА УРЕЂЕЊА

У складу са законом, пољопривредним земљиштем се сматрају: њиве, вртови, воћњаци, виногради, ливаде, пашњаци, рибњаци, трстици и мочваре, као и друго земљиште (вртаче, напуштена речна корита, земљишта обрасла ниским жбунастим растињем и друго) које по својим природним и економским условима може рационално да се користи за пољопривредну производњу.

Обрадиво пољопривредно земљиште јесу: њиве, вртови, воћњаци, виногради и ливаде.

Приликом планирања пољопривредног земљишта а са становишта заштите животне средине важе следећа правила:

- заштита одстојања између стамбених објеката и ораница, односно плантажних воћњака који се интензивно третирају вештачким ђубривом и пестицидима је најмање 800 m;
- у заштитном појасу између границе пољопривредних парцела и обале водотока од 10 m није дозвољено коришћење пестицида и вештачких ђубрива;
- минимална заштитна одстојања између граница комплекса сточних фарми и објеката у суседству су: од стамбених зграда 200 m, од магистралних путева 200 m, од речних токова 200 m и од изворишта водоснабдевања 200 m. Наведена растојања могу бити и већа ако то покаже Студија утицаја на животну средину за фарме са преко 500 условних грла, као и објекти од општег интереса утврђени на основу закона.

Затечена домаћинства ван грађевинског реона дисперзно су размештена на територији целе општине. Ова домаћинства, као и друга која нису евидентирана на подлози, а постојала су у време доношења Плана задржавају се на постојећим локацијама, а земљиште добија статус грађевинског земљишта ван грађевинског реона.

За изградњу објеката у овим зонама издаће се Локацијска дозвола на основу овог Плана, сем ако је у питању објекат инфраструктуре, када је неопходна израда урбанистичког плана.

Пољопривредно земљиште које је у складу са посебним законом одређено као грађевинско земљиште, до привођења планираној намени, користи се за пољопривредну производњу. Парцеле поред регионалног (магистралног) пута не могу имати директан приступ на пут сем ако се за то не прибави посебно одобрење "ЈП Путеви Србије“.

Пољопривредно земљиште се може налазити и унутар грађевинског реона насеља. Услови за њихову изградњу и коришћење су идентични без обзира да ли се налазе унутар или ван грађевинског реона.

ПРАВИЛА ГРАЂЕЊА

У оквиру пољопривредног земљишта дозвољено је:

- извођење свих радова на: комасацији, мелиорацији, наводњавању, одводњавању земљишта, побољшању плодности земљишта и заштите од ерозије и свих других штетних утицаја на квалитет земљишта
- изградња или реконструкција стамбених објеката у оквиру затечених домаћинстава у циљу побољшања услова становања чланова тог домаћинства или у случају природног раздвајања пољопривредног домаћинства највише до 200 m^2 стамбеног простора.
- изградња економских објеката који се користе или су у функцији примарне пољопривредне производње а власнику је пољопривреда основна делатност и не поседује друго одговарајуће необрадиво пољопривредно земљиште,
- одређивање локација за гробље или проширење гробља,
- санитарне депоније и кафилерије
- постављање инфраструктурних и телекомуникационих водова и опреме, изградња и

проширење пољских путева, постављање нафтних и геотермалних бушотина, ветрењача (ветроелектрана) и сл. што ће се, у зависности од обима и карактера накнадно дефинисати Плановима детаљне регулације и Урбанистичким пројектима у складу и са другим посебним условима надлежних министарстава и других институција које издају посебне услове (нпр. експлоатације)

- пошумљавање обрадивог земљишта, подизање вештачких ливада и пашњака, све на земљишту VI и више катастарске класе у случају када је пољопривредном основом или пројектом рекултивације утврђено да ће се то земљиште рационалније користити ако се пошуми,
- подизање расадника за производњу репродуктивног материјала воћно-лозних и шумских дрвенастих врста,
- подизање пољозаштитних појасева,
- изградња објеката у функцији примарне пољопривредне производње: објекти за смештај механизације, репроматеријала, смештај и чување готових пољопривредних производа, стаје за гајење стоке, објекти за потребе гајења и приказивања старих аутохтоних сорти биљних култура и раса домаћих животиња, објекти за гајење печурки, пужева и риба.

На појединачним парцелама где су формирана сезонска домаћинства ("колебе", салаши и сл.) која се налазе ван грађ. реона, дозвољено је: реконструкција постојећих и изградња стамбеног објекта приземне спратности, површине до 100 m^2, реконструкција и изградња пољопривредних, економских и помоћних објеката, спратности П, мини фарми и пољопривредних економија, реконструкција или изградња занатских радионица до 150 m^2 у функцији пољопривредне производње, ако су испуњени други услови (санитарни, хигијенски и др.).

Није дозвољена изградња: другог стамбеног објекта, производних објеката који емитују штетне утицаје на околину. Изузетно, на земљишту VI и више катастарске класе, овим Планом је дозвољена изградња и следећих објеката: пилана (до 100 m^2, максималне спратности П), угоститељских објеката (до 200 $м^2$, максималне спратности П+1+Пк), бензинске и гасне пумпе (Е 505 - трговина на мало моторним горивима), као и објеката великих капацитета у функцији прераде примарних пољопривредних производа (хладњаче, кланице и сл.).
Забрањено је овим Планом пољопривредно земљиште користити за: ауто отпаде, депоновање грађевинског и другог материјала и сл.
Коришћење пољопривредног земљишта у друге сврхе које нису поменуте као и парцелација и препарцелација, одређују се у складу са законском регулативом која дефинише ову област.

објекти чија је изградња забрањена	Унутар ових зона не смеју се обављати делатности непоменуте у поглављу "правила грађења".

ТЦ 19	**ШУМСКО ЗЕМЉИШТЕ**
ПРАВИЛА УРЕЂЕЊА	

Шумско подручје обухвата шуме у државној и у приватној својини. Шумама у државној својини, које су обухваћене шумским подручјем, газдује се на основу опште основе газдовања шумама и посебних основа газдовања шумама. Шумама у приватној својини газдује се на основу опште основе и програма газдовања приватним шумама. Шумама и шумским земљиштем у државној својини газдује ЈП „Србијашуме“.
Општи циљеви газдовања шумама су да се обезбеди: трајно повећање приноса и производње, максимална производња дрвне масе, очување и повећање вредности шума, економичност и рентабилност, јачање и развијање општекорисних функција шума и повећање производње и коришћења дивљачи. Ради остваривања ових циљева утврђују се мере (биолошко- узгојне и уређајне природе), које треба да усмере развој шума у жељеном правцу, које ће обезбедити најбоље коришћење производних потенцијала станишта и стварање квалитетних састојина високог и изданачког узгојног облика оних врста дрвећа које имају највећу економску вредност и могу постићи максимални прираст дрвне масе и дивљачи, а тиме ће се створити и потребни услови за успешну производњу крупне дивљачи.

Шуме и шумско земљиште је идентификовано на подлози, према катастарском стању, само за државне шуме (корисник: ЈП „Србијашуме“). Шуме у приватној својини на графичким прилозима су приказане оријентационо.
Постојеће шуме треба очувати и унапредити. Крчење шума је дозвољено само у следећим случајевима: ради промене врсте дрвећа или узгојних облика; ради изградње објеката чија је изградња дозвољена; у случајевима када то захтева општи интерес утврђен на основу закона. Санитарне сече шуме подразумевају се као нега шуме.

ПРАВИЛА ГРАЂЕЊА

У оквиру ових површина дозвољена је изгрдња путева, стаза, канала, мостова, инфраструктурних инсталација и објеката и других сличних објеката, као и објеката који обезбеђују унапређење коришћења шума. Пре утврђивања трасе водова (електро и ТТ), жичара и сличних објеката, који пролазе кроз шуму, обавезно је прибављање мишљења корисника, односно власника шуме.

објекти чија је изградња забрањена	Унутар ових зона не смеју се обављати делатности непоменуте у поглављу "правила грађења". Изградња стамбених, стамбено- пословних, пословних, економских и др. објеката је забрањена.

ТЦ 20	**ПРИОБАЉЕ И ВОДЕНЕ ПОВРШИНЕ**

ПРАВИЛА УРЕЂЕЊА

Зоне водопривредних објеката представљају природни и вештачки водотоци: реке и потоци и деонице постојећих и планираних канала. У оквиру ове зоне дозвољена је изградња купалишта, шеталишта, мостова, прелаза и сл. Ако су испуњени други услови, може се дозволити изградња и постављање угоститељских и туристичких објеката, сплавова, бродова-ресторана и објеката спорта и рекреације. Изградња других објеката је забрањена. Ниједан објекат у плавном подручју (небрањеној зони) не може постати објекат трајног карактера.

Постављање сепарација речног материјала је дозвољено у индустријским зонама и девастираним деловима обале, уз посебно одобрење водопривредног предузећа.

Даља изградња викендица у приобаљу Дрине је забрањена до доношења одговарајућег урбанистичког плана. Статус објеката ће се дефинисати посебном општинском одлуком. Општинском одлуком се дефинишу и услови за постављање других објеката на води (брод-ресторани, рекреативни сплавови и сл). У зони око моста у дужини од по 300 m, није дозвољена изградња и постављање било каквих објеката.

Обале и водотокове уредити тзв. «натуралним» начином, што подразумева употребу материјала као што су камен и земљани затрављени насипи, као и зелени појасеви високе вегетације. Обала Дрине се може уредити и бетонским бедемима.

Зона приобаља и водених површина се може налазити и унутар грађевинског реона насеља. Услови за изградњу објеката и коришћење су идентични без обзира да ли се налазе унутар или ван грађевинског реона.

ПОСЕБНИ УСЛОВИ ЗА ВОДОПРИВРЕДНЕ ОБЈЕКТЕ:

- Потребно је редовно одржавање и чишћење постојећих водотока,
- забрањено је одлагање комуналног, анималног и другог отпада у водотоке,
- потребно је регулисати постојеће водотоке, који имају бујични карактер,
- забрањује се изградња објеката на трасама/парцелама пројектованих канала,
- забрањује се изградња у појасу ширине минимално 5,0 m од горњих ивица, са обе стране канала (уколико то експлоатацијом, претходно, другачије није решено); у оба случаја пожељно је грађевинску линију дефинисати што даље од канала,
- код деоница регулисаних корита водотока, са обе стране обале остављају се слободни, резервни појасеви, ширине минимално 5,0m, за прилаз регулацијама и друге потребе водопривреде; у овим зонама/ појасевима се не сме ништа градити,
- код нерегулисаних водотока, чије трасе пролазе кроз грађевински реон насеља, због

непознавања и неизучености водног режима, не постоји могућност одређивања појасева и коридора регулисаних корита; из тих разлога не дозвољава се изградња никаквих објеката у зонама речних долина, без претходних хидролошких подлога, хидрауличких прорачуна, као и за то потребних анализа, студија, идејних и генералних решења и друге за то неопходне техничке документације; за изградњу нових објеката обавеза је инвеститора да се обрати ЈВП „Србијаводе“, за дефинисање посебних услова;

- Код укрштања појединих инфраструктурних објеката са мелиорационом каналском мрежом, морају се испоштовати следећи критеријуми:
  - код подземних укрштања свих инфраструктурних објеката са регулисаним водотоцима и каналском мрежом, горња ивица заштитне цеви ових објеката мора бити на минимум 1,0m испод нивелете дна регулисаних корита канала и водотока;
  - код евентуалних укрштања инфраструктурних објеката са постојећим водотоцима или мелиорационим каналима преко носећих конструкција доња ививца конструкције објеката мора имати сигурносну висину – зазор од мин 0,80- 1,0m, у односу на велику меродавну воду водотока или канала, за шта ће се издавати посебни водопривредни услови;

Нивелете планираних мостова и прелаза преко водотока и канала морају бити тако одређене да доње ивице конструкција објеката (ДИК) имају посебан зазор изнад нивоа меродавних рачунских вода за прописану заштитну висину, у складу са за то важећим прописима, за шта ће се издавати водопривредни услови за сваки објекат посебно.

ПРАВИЛА ГРАЂЕЊА

РЕСТОРАНИ НА ВОДИ:

Ресторани на води (бродови - ресторани) су пловећи објекти (пловећа постројења) на води, који нису предвиђени за честа премештања, а чија је основна намена пружање угоститељских услуга. Дозвољено је и проширење намена на: културне (камерна позоришта, изложбени простори), туристичке (културно-ревијске манифестације, хотели), спортске (рекреативни центри и клубови) као и комбиноване намене. Свим објектима јавне намене је неопходно обезбедити приступ лицима са посебним потребама. Није дозвољено постављање објеката у зони од по 200 m од Павловића ћуприје (граничног прелаза).

Услови за постављање ресторана на води су: максимална величина објекта је 250 m^2 са минималним размаком између објеката од 15 m, дубина воде при постављању ресторана мора бити већа од дубине газа при минималном водостају, на локацијама уз пловне објекте поставити депласманске објекте, тако да не угрожавају безбедност пловидбе, прилаз објекту обезбедити преко приступног моста који је са обалом везан зглобном везом, а сајле и подупирачи не смеју ометати кретање обалоутврдом, за привез пловила користити неопходне битве и нише за заштиту обале од оштећења, све приступне стазе морају бити потпуно осветљене, обезбедити прикључке на воду, струју и телефон, ресторани морају да имају уређај за пречишћавање отпадних вода (санитарних и фекалних) или непропусни танк који мора да испуњава важеће санитарно техничке услове.

РЕКРЕАТИВНИ СПЛАВОВИ:

То су стационирана пловила састављена од плутајућих тела са малим газом, која нису предвиђена за стално премештање, а садрже платформе за сунчањеи кабину за смештај опреме и рекреациони боравак људи. просечна величина ових сплавова је 6,0 x 6,0m (максимално једна етажа) а међусобна удаљеност 15 m. Неопходно је обезбедити евакуацију чврстог отпада у залеђу. За санитарно употребљене воде користити монтажне санитарне чворове са саморазградњом.

ВИКЕНДИЦЕ:

Викендице су објекти рекреативне намене. У највећем броју случајева су лоциране поред Дрине, у форланду између одбрамбеног насипа и реке. Викендице се морају уклонити из зоне 200 m од граничног прелаза. До доношења одговарајућег плана или Програма постављања објеката, није

дозвољена даља изградња. Постојеће локације се могу користити уз предходна ограничења и смањења, уз унапређење заштите околине и заштите воде од загађења.
Оквирни услови за постављање викендица су: планирани габарит је 20 m^2, са минималним размаком од 3,0m, планирати монтажне објекте од природних материјала, препоручљиво на бетонским стубовима изнад коте плављења, планирати само једну етажу и заступљеност затворених и отворених простора у односу 2:1.
Осим наведеног, дозвољене су и следеће намене:

Сектор А: Пољопривреда, шумарство и рибарство и то:
- А.03.12 Слатководни риболов;
- А.03.22 Слатководне аквакултуре

Сектор Б и то:
- Б.08.12. Експлоатација шљунка, песка глине и каолина уз услове и сагласност надлежног министарства (сем на простору који обухвата Просторни план подручја посебне намене специјалног резервата природе "Засавица", ЈП Завод за урбанизам Војводине, којим су постојеће шљункаре на овом простору планиране за затварање и рекултивацију)

Сектор Д: Снабдевање електричном енергијом, гасом, паром и климатизацијом и то:
- Д.35 производња, пренос и дистрибуција електричне енергије уз обавезу прибављања и посебних услова

Сектор Е: Снабдевање водом; управљање отпадним водама, контролисање процеса уклањања отпада и сличне активности, и то:
- Е.36 сакупљање, пречишћавање и дистрибуција воде и
- Е.37 Уклањање отпадних вода

Сектор Ф: Грађевинарство али се додатно условљава делатност у основној функцији објекта
Сектор Г и то:
- Г.47.6 Трговина на мало;предметима за културу и рекреацију у специјализованим продавницама

Сектор Х: Саобраћај и складиштење и то:
- Х. 50.10. Поморски и приобални превоз путника;
- Х.50.3 Превоз путника унутрашњим пловним путевима;
- Х.51.10 Ваздушни превоз путника

Сектор И: Услуге смештаја и исхране али се додатно условљава делатност у основној функцији објекта
Сектор Ј: Информисање и комуникације али се додатно условљава делатност у основној функцији објекта
Сектор Н: Административне и помоћне услужне делатности и то:
- Н.77.21 Изнајмљивање и лизинг опреме за спорт и рекреацију;
- Н.77.34 Изнајмљивање и лизинг опреме за водени транспорт
- Н. 81 Услуге одржавања објеката и околине;
- Н.82. канцеларијско административне и друге помоћне пословне активности

Сектор П: Образовање али се додатно условљава делатност у основној функцији објекта
Сектор Q: Здравствена и социјална заштита али се додатно условљава делатност у основној функцији објекта
Сектор С: Остале услужне делатности и то:
- С.94 Делатности удружења;

С.96.04. Делатност неге и одржавања тела

објекти чија је изградња забрањена	Унутар ових зона не смеју се обављати делатности непоменуте у поглављу "правила грађења".

ТЦ 21	**ИНФРАСТРУКТУРНИ ОБЈЕКТИ И КОРИДОРИ**

ПРАВИЛА УРЕЂЕЊА

Инфраструктурни објекти и коридори се могу налазити и унутар грађевинског реона насеља. Услови за њихову изградњу и коришћење су идентични без обзира да ли се налазе унутар или ван грађевинског реона.

Зоне инфраструктурних коридора намењене су изградњи искључиво објеката јавне саобраћајне, мелиорационе, доводне, одводне и остале инфраструктурне мреже (нискоградња и високоградња) и пратећих просторија за надзирање функционисања мрежа и уређаја.

Унутар зона инфраструктурних коридора не може се одвијати изградња објеката нити просторија стамбене намене нити осталих објеката високоградње осим наведених у предходном ставу.

ПРАВИЛА ГРАЂЕЊА

Сви коридори примарне инфраструктуре су дефинисани графичким прилогом и имају статус површине јавне намене.

Приликом утврђивања микролокација инфраструктурне мреже могућа су мања одступања због усклађења елемената техничког решења, постојећих и планираних објеката и инфраструктуре, конфигурације терена, носивости тла те имовинско правних односа и др., с тим да се условљава да се у планирани коридор резервације простора мора сместити укупан попречни профил планираног коридора. При пројектовању појединих објеката и уређаја комуналне инфраструктуре потребно је прибавити сагласности и осталих корисника/власника инфраструктурних коридора.

На подручју обухваћеном Планом могуће је постављање антенских стубова и сличних инфраструктурних уређаја и справа, уз услов да њихова укупна висина не премашује 35м. У случају када се антенски стубови и слични инфраструктурни уређаји и справе постављају на објекте високоградње њихова висина не сме премашити 5m. Антенски пријемници/предајници у преносним мрежама, радиорелејне, телевизијске, радијске и остале станице могу се постављати у подручју обухваћеном Планом на постојеће и планиране објекте, под условом да величином и обликом не наруше евентуалне изложене визуре, те да се одговарајућим елаборатом о утицају на животну средину докаже да нарочито електромагнетним зрачењем неће штетно утицати на здравље људи и осталих живих бића. За базне радио станице са антенама постављеним на слободностојећи антенски стуб (на тлу) дефинише се дозвољена удаљеност од стамбених објеката и од зоне изградње стамбених објеката, и то: вредност висине стуба (без носача антена и антена) за стубове висине до 30м и вредност од 30m за стубове висине преко 30m. Слободностојећи антенски стуб се може поставити и на растојањима мањим од горе наведених, уз прибављање сагласности власника суседних парцела.

Базне радио станице са антенама се не могу постављати у зонама насељских центара нити у близини цркава у радијусу од минимално 100m (заштита визура насеља). Постојећи антенски пријемници могу се задржати у простору те им се омогућити услови реконструкције уз услов да се одговарајућим елаборатом заштите животне средине докаже да неће штетно утицати на здравље људи и осталих живих бића. При томе се постојећим антенским пријемницима сматрају антенски пријемници постављени на основу и у складу с одобрењем за градњу, или другим законским прописом.

У оквиру планираних коридора је забрањена изградња било каквих других објеката сем оних у основној намени. До привођења земљишта планираној намени, земљиште се може користити на досадашњи начин.

У складу са развојним програмима Републике Србије (ППРС 2010 - 2020) на подручју Општине Богатић могуће је у наредном периоду планирати аеродром (средње или мање величине) у сврху пословних и путничких путовања, спортских и пољопривредних активности и сл. На подручју обухвата плана могућа је изградња и хелиодрома.

<u>Заштитни појасеви у инфраструктурним коридорима</u>

Заштитни појас је површина уз ивицу земљишног појаса, на спољну страну и која служи за заштиту јавног пута и саобраћаја на њему.

Појас контролисане изградње је површина са спољне стране од границе заштитног појаса на којој се ограничава врста и обим изградње објеката, која је исте ширине као и заштитни појас и која служи за заштиту јавног пута и саобраћаја на њему. Ширина заштитних појасева трасе и објеката инфрастуктурних система инфраструктурном коридору државних путева првог и другог реда, као и у коридорима појединих инфраструктурних система, утврђена је на основу законских и подзаконских аката.

Врсте и ширине заштитних поајсева са правилима грађења и режимима заштите

Планом се дефинишу обострани заштитни појасеви траса и објеката постојећих и планираних инфраструктурних система унутар инфраструктурног коридора на подручју Општине, и то:

-Непосредни појас заштите

- од ивице замљишног појаса пута, и то: 40 m – за аутопут, 20 m - за магистрални пут, 10 m – за регионални пут, 5 m – за локални и некатегорисани пут;

- од осе крајњег железничког колосека – 25 m;
- од осе далековода од 220 кV и далековода 110 кV -* 10 м, а од нижег напона – 5m;
- од осе магистралног гасовода – 30 m, а од доводно разводног сасовода – 20 m, и
- од осе оптичког кабла – 1 m.
- У непосредном појасу заштите је забрањена изградња стамбених, пословних и помоћних објеката, као и свих објеката који нису у функцији инфраструткурног система;
- дозвољена је изградња функционалних и пратећих садржаја у функцији инфраструктурног система (станице за снабдевање моторних возила горивом, ауто-сервисе, аутобазе и сл.), постављање планираних паралелно вођених траса осталих инфраструктурних система, као и извођење радова у циљу спровођења мера заштите животне средине;
- легализација и реконструкција постојећих објеката може се одобрити само уз одговарајућу техничку документацију; и
- код енергетских и телекомуникационих система забрањено је сађење биљака са кореном чија је дубина већа од 1 m на удаљењу мањем од 5m од осе гасовода и у појасу заштите оптичког кабла.

Шири појас заштите

- појас контролисане изградње од границе непосредног појаса заштите, и то: 20 m за магистрални пут, 10 m за регионални пут, 5 m за локални пут, 175 m за железничку пругу и гасовод,
- у ширем појасу заштите је дозвољена изгардња нових објеката (легализација, реконструкција, доградња и изградња) у зонама предвиђеним одговарајућим урбанистичким планом за изградњу;
- дозвољено је отварање каменолома и изградња индустријских, комуналних и пољопривредних објеката и постројења који су извори загађивања животне средине, на удаљењу већем од 50 m од осе крајњег колосека пруге;
- дозвољена је изградња водовода, канализације, топловода, железничке пруге, телекомуникационих и елетровода, инсталација, постројења и сл;
- угоститељски објекти – површина парцеле (комплекса) – 1000 м^2, индекс изграђености – 0,7; степен заузетости парцеле – 70%, спратност обејката – П;
- рекреативни (спортски) објекти – површина парцеле (комлекса) – 2000 m^2; индекс изграђености – 0,8; степен заузетости парцеле – 80%; спратност објеката – П;
- објекти намењени туризму су слободностојећи на појединачним парцелама или групације слободностојећих објеката на једној парцели (комплексу);
- објекат намењен туризму треба интегрисати са природним окружењем у коме се налази; и
- у спортским комплексима могућа је изграња компатибилних садржаја (станова, апартмана, трговачко-угоститељских објеката, и сл.) са максималним индексом изграђености 0,1 и максималним степеном заузетости 5%.

Правила за постављање инсталација поред државних путева I и II реда

-У заштитном појасу поред јавног пута на основу члана 28. сатав 2. Закона о јавним путевима („Сл.гласник РС“, бр. 101/2005), може да се гради, односно поставља водовод, канализација, топловод, железничка пруга и други слични објекти, као и телекомуникациони и електро водови, инсталације, постројења и сл. **по претходно прибављеној сагласност управљача јавног пута која садржи саобраћајно-техничке услове.**

- Инсталације се могу планирати на катастарским парцелама које се воде као јавно добро путеви-својина Републике Србије и на којима се ЈП „Путеви Србије“, Београд води као корисник или правни следбеник корисника.
- Траса инсталација мора се пројектно усагласити са постојећим инсталацијама поред и испод јавног пута.
- Укрштање са јавним путем предвидети искључивио механичким подбушивањем испод трупа пута, управно на пут, у прописаној заштитној цеви.
- Заштитна цев мора бити пројектована на целој дужини између крајњих тачака попречног профила пута (изузетно спољна ивица коловоза), увећана за по 3,00 м са сваке стране.
- Минимална дубина инсталација и заштитних цеви од најниже коте коловоза до горње коте заштитне цеви износи 1,35м.

- Минимална дубина инсталација и заштитних цеви испод путног канала за одводњавање (постојећег или планираног) од коте дна канала до горње коте заштитне цеви износи 1,00 м.
- Уколико се инсталације паралено воде, морају бити постављене минимално 3,00м од крајње тачке попречног профила пута (ножице насипа трупа пута или спољне ивице путног канала за одводњавање) изузетно ивице коловоза уколико се тиме не ремети режим одводњавања коловоза.
- На местима где није могуће задовољити услове из претходног става мора се испројектовати и извести адекватна заштита трупа државног пута.
- Навести правило да се аутобуска стајалишта на државним путевима планирају ван коловоза уз сагласност управљача јавног пута.

ПРАВИЛА ЗА КОРИШЋЕЊЕ ПОВРШИНА И
ИЗГРАДЊУ ОБЈЕКАТА САОБРАЋАЈНЕ ИНФРАСТРУКТУРЕ

- Сви јавни путеви на планском подручју по важећим прописима, уз примену одговарајућих техничких стандарда;
- у постојећим насељима регулације улица се задржавају, осим ако постоје потребе за променом као што су побољшање саобраћајног решења, инфраструктуре, нивелације и др;
- на постојећим путевима примарне путне мреже, тамо где је то потребно, неопходно је извршити ревитализацију и модернизацију техничко-експлоатационих карактеристика;
- прикључивање прилазног на јавни пут врши се првенствено његовим повезивањем са другим прилазним или некатегорисаним путем већ прикљученим на јавни пут, а на подручјима на којима ово није могуће, прикључивање прилазног пута врши се непосредно на јавни пут, и то првенствено на пут нижег реда;
- изградњом дела пута или путног објекта не сме се нарушити континуитет трасе тог пута и саобраћаја на њему;
- дуж јавних путева потребно је обезбедити инфраструктуру за прикупљање и контролисано одвођење атмосферских вода;
- ради заштите путева од спирања и одроњавања, потребно је, обезбедити косине усека, засека и насипа, као и друге косине у путном земљишту тзв. биоармирањем, тј. озеленети травом, шибљем и другим аутохтоним растињем које не угрожава прегледност пута;
- одводњавање површинских вода врши се слободним падом према риголама, односно према улици са минималним падом од 1,5%;
- државни пут који пролази кроз насеље, а који је истовремено и улица у насељу, може се изградити као улица с елементима који одговарајућих потребама насеља;
- приликом планирања нових, или реконструкције постојећих улица, требало би обезбедити улично зеленило (пожељно двострано, може и једнострано), тако да не ометају прегледност пута и не угрожавају безбедност саобраћаја;
- путеви трајног карактера, који се граде и уређују за потребе пољопривредне и шумсеке привреде, могу се користити и за потребе локаланог саобраћаја;
- саобраћајна површина аутобуског сталалишта на јавном путу, осим улице, мора се изградити ван коловоза јавног пута; и
- уколико је главни приступ привредној зони преко локалних путева, минимална ширина коловоза предметног пута је 7 m. Коловозну конструкцију на таквим путевима димензионисати за тешки теретни саобраћај.

Правила грађења и уређења некатегорисане путне мреже

- Најмања дозвољена ширина појаса регулиције за некатегорисане путеве је 10 m;
- у појасу регулације некатегорисаног пута изводе се обострани тротоари ширине по 1,5 m, а изузетно може једнострани тротоар исте ширине;
- ван изграђеног простора насеља изводе се обостране банкине ширине по 1,5 m са тврдим застором;
- у обостраном разделном појасу између коловоза и тротоара ширине 1,5-2m формира се дрворед и/или бициклистичка стаза, у складу са локалним условима и потребама;
- све подземне инсталације се, по правилу, постављају у појасу регулације;

- кота нивелете пута мора бити најмање 1 м нижа од висине приземља објекта поред пута, осим у случају када су постојећи објекти изграђени у непосредном појасу заштите пута; - коловозни застор је асфалтни, бетонски или туцаник са дебљином коловозне конструкције од око 50 cm; - паркинг површине са тврдим застором формирају се за теретна возила поред улазно-излазног путног правца у изграђен простор насеља, а за путничка возила у централном делу изгађеног простора насеља; и - земљани и шумски путеви који се укрштају или прикључују на регионалне путеве, морају се изградити у складу са законом. ***Пешачки и бициклистички саобраћај*** Пешачке стазе и тротоари чине саставни елемент попречног профила свих градских саобраћајница; Пешачке стазе и тротоари морају бити обавезно физички издвојене у посебне површине које су заштићене од осталих видова моторног саобраћаја; Минимална ширина тротоара за мимоилажење пешака – 1,5 m, а за мимоилажење инвалида са помагалима – 1,8 m; При трасирању бициклистичких стаза користити мирне улице, избегаавати улице са неповољним нагибима, користити озелењене зоне, повезивати стамбене зоне, зоне рекреације, централних активности, туристичке локалитета и сл; Планирати просторе за паркирање бицикала у атрактивним туристичким зонама и другим реперним тачкама; и Минимална ширина једносмерне бициклистипке стазе је 1,25 m, а двосмерне 2,5 m.	
објекти чија је изградња забрањена	Унутар ових зона не смеју се обављати делатности непоменуте у поглављу "правила грађења".

2.2. ИМПЛЕМЕНТАЦИЈА ПЛАНА

2.2.1. Смернице за спровођење Просторног плана и израду планске документације

2.2.1.1. Смернице за спровођење Просторног плана

Спровођење Просторног плана општине Богатић вршиће се на основу постојећих планских докумената који нису у супротности са решењима Просторног плана:

Просторни и урбанистички планови:

- Просторни план Републике Србије ("Сл. гласник РС" бр. 88/10);
- Просторни план подручја посебне намене специјалног резервата природе "Засавица", ("Службени гласник РС", број -/2011).
- Просторни план подручја посебне намене инфраструктурног коридора државног пута I реда бр. 21 и државног пута I реда бр. 19 ("Службени гласник РС", број -/2011).
- План генералне регулације за насеље Богатић ("Сл. лист општине Богатић", бр.9/2010) се у примењује у оквиру дефинисаних граница, сем у оквиру фазе Непокретних културних добара - заштите градитељског наслеђа.
- Генерални план мреже инфраструктуре са елементима регулационог плана далековода 110 kV «Сремска Митровица 2 - Богатић» и изградња ТС 110/20 kV «Мачванска Митровица» на подручју општине Богатић (Одлука о одређивању делова Генералног плана мреже инфраструктуре са елементима регулационог плана далековода 110KV «Сремска Митровица 2 -

атић» и изградња ТС 110/20 kV «Мачванска Митровица» на подручју општине Богатић, који нису у супротности са Законом, «Сл. лист општине Богатић», бр. 19/03);

- 12 урбанистичких пројеката који су донети у складу са Законом о изградњи објеката ("Службени гласник РС", број 44/95) у форми урбанистичких планова, и преиспитани у складу са одредбама Закона о планирању и изградњи ("Службени гласник РС", број 47/03).

Планско- развојна документација и основе развоја:

- Национална стратегија за укључивање Републике Србије у механизам чистог развоја Кјото протокола за секторе управљања отпадом, пољопривреде и шумарства, («Сл. гласник РС», бр. 8/10);
- Стратегија развоја пољопривреде Србије, («Сл. гласник РС», бр. 78/05);
- Уредба о утврђивању Водопривредне основе Републике Србије («Сл. гласник РС», бр. 11/02);
- Посебна основа газдовања шумама за газдинску јединицу «Дринско - савске аде» 1994. - 2003. , Ј.П. «СРБИЈАШУМЕ» БЕОГРАД, ШГ «БОРАЊА» ЛОЗНИЦА, Одсек за израду основа и планова газдовања шумама, Лозница, 1994;
- Регионални план управљања комуналним отпадом, Регионални центар за животну средину за Централну и Источну Европу, Канцеларија у Србији и Црној Гори, Београд, март 2004.године.

2.2.1.2. Смернице за израду планске документације

План се спроводи на следећи начин:

- За делове у којима не долази до промене регулације, спровођење се врши директно на основу Правила уређења и Правила грађења дефинисаних Планом чији су саставни делови графички прилози "Шематски приказ уређења насељених места", тј. на основу **Извода из Плана;** Даље спровођење је дефинисано Законом о планирању и изградњи, и подразумева добијање Локацијске дозволе за сваку грађевинску парцелу,
- За делове у којима се предвиђа трасирање нових саобраћајница, промена регулације и утврђивање јавног грађевинског земљишта врши се израда **Планова детаљне регулације;** обавезна је израда ПДР-е за: радну зону од посебног значаја за РС: гранични прелаз "Павловића ћуприја" и зону иза граничног прелаза "Павловића ћуприја" уколико након међудржавног споразума тај простор остане саставни део административног подручја државе Србије; Планви детаљне регулације могу да се раде и за: све објекте и мреже примарне инфраструктуре и комуналних објеката на подручју Општине која је дефинисана Просторним планом, или за коју се, услед до сада непознатих техничких и функционалних потреба, иста није Планом дефинисала, или се стекну технички услови да се планиране трасе рационалније дефинишу (трансфер станице, рециклажна дворишта, гробља, сточна гробља, трафо станице, постројења за коришћење обновљивих извора енергије и сл.); израда урбанистичких планова могућа је и у свим зонама у којима се за то укаже потреба, у складу са дефинисаним наменама Плана,
- Свака парцелација / препарцелација постојећих парцела могућа је искључиво на захтев и о трошку власника/ корисника парцеле, на основу **Пројеката парцелације и препарцелације,**
- **Урбанистички пројекат** ће се радити и за потребе спровођења Плана, када је та могућност предвиђена Правилима уређења и грађења, или се при подношењу захтева надлежном органу закључи да је за издавање одобрења за градњу, потребна израда Урбанистичког пројекта ,
- **Земљиште у грађевинском реону насеља може се користити за изградњу,** уколико је Планом предвиђено за изградњу и ако одговара условима прописаним Правилима уређења и Правилима грађења из Плана.
- Урбанистички планови у границама **Плана генералне регулације насеља Богатић**, уграђени су у решења тог плана. У периоду примене овог Просторног плана могу се радити измене и допуне ПГР или нови план. Измене унутар граница подручја ПГР, неће условити измену овог Просторног плана.
- На подручју обухвата Просторног плана могуће је радити и **Просторне планове подручја посебне намене** који ће бити основ за измену планираних решења овим Планом, нпр. ППППН Мреже гасовода Србије, који је у фази иницијације, ППППН за изградњу хидроелектране,

депоније опасног отпада и сл. а што је у складу са одредбама Просторног плана Републике Србије.

2.2.1.3. Остале смернице

2.2.1.3.1. Разрада услова дефинисних Планом

Приликом издавања Извода из Плана и израде Урбанистичких пројеката, неопходно је поштовање свих услова дефинисаних планом.

Израдом планова детаљне регулације могуће је извршити делимичну корекцију дефинисаних услова (у смислу повећања/смањења дефинисане спратности, дефинисања прелазних услова између суседних зона и сл.). Сва одступања морају бити у складу са правилима струке, позитивним законским прописима, јавним и општим интересом.

2.2.1.3.2. Захтеви за израдом додатне документације

За објекте и захвате у простору који су од интереса за развој, уређење и афирмацију појединих локација и целина на подручју Плана, локална самоуправа може доносити урбанистичко - архитектонска решења, пројекте и стручне подлоге ради компаративне анализе, провере квалитета, геомеханичка истраживања, односно избора алтернативних решења.

За све захвате у простору који на основу посебних прописа и овог Плана представљају културно добро, не може се издати Одобрење за градњу без претходно прибављених одговарајућих посебних услова надлежног завода за заштиту споменика културе.

2.2.1.3.3. Издавање Локацијских дозвола на локацијама за које је обавезно доношење урбанистичког плана

Локацијске дозволе за захвате у простору на подручјима за које је, према одредбама овог Плана обавезно доношење урбанистичког плана, не могу се издавати до доношења тих планова, осим за реконструкцију постојећих објеката и за реконструкцију постојећих и изградњу нових објеката и мреже саобраћајница и инфраструктуре. Постојећим објектом, према овој одредби, сматра се објекат који постоји у простору, изграђен на основу и у складу с одобрењем за градњу или је легализован на основу других законских прописа или укњижен у земљишној књизи.

Реконструкција постојећих објеката може се дозволити под следећим условима: да се не мења постојећи карактер изградње (типологија, структура, врста и начин градње и сл.) и просторни односи у суседству, да се не погоршавају постојећи услови боравка у суседним грађевинама и да се испуне услови за паркирање и формирање зелених површина у складу са условима дефинисаним овим Планом. Постојећи објекти које прелазе највеће дозвољене габарите утврђене овим Планом за објекте унутар зона односно подзона у којима се налазе, могу се реконструисати само у оквиру постојећих габарита.

2.2.1.3.4. Издавање Локацијске дозволе на локацијама за које је обавезно доношење урбанистичког пројекта

Локацијске дозволе за захвате у простору на подручјима за које је, према одредбама овог Плана обавезно доношење урбанистичких пројеката, не могу се издавати до доношења истих, осим за

реконструкцију постојећих објеката и за реконструкцију постојећих и изградњу нових објеката до нивоа који је дефинисан правилима уређења за поједине типичне насељске целине.

Реконструкција постојећих објеката може се дозволити под следећим условима: да се не мења постојећи карактер изградње (типологија, структура, врста и начин градње и сл.) и просторни односи

у суседству, да се не погоршавају постојећи услови боравка у суседним грађевинама и да се испуне услови за паркирање и формирање зелених површина у складу са условима дефинисаним овим Планом.

У радним зонама, унутар постојећих комплекса, није потребна израда урбанистичких пројеката уколико се врши изградња административних објеката, надстрешница, магацина и сл., под условом да намераване радње не заузимају више од 20% комплекса и да нису условљене израдом еколошких елабората.

Постојећи објекти које прелазе највеће дозвољене габарите утврђене овим Планом за објекте унутар зона односно подзона у којима се налазе, могу се реконструирати само у оквиру постојећих габарита.

У случају да је изградња унутар блока или дуж улице изведена у складу са предходно важећим условима (урбанистичким планом, Привременим правилима грађења и сл.) у минималном обиму од

60%, а да су овим Планом дефинисани другачији услови, Урбанистичким пројектом ће се утврдити услови за изградњу објеката у складу са предходно важећим условима.

2.2.1.3.5. Издавање одобрења за градњу на локацијама које су покривене важећим плановима који су донети по предходним законима (детаљни урбанистички планови и регулациони планови)

Одобрења за градњу за захвате у простору на подручјима за која се према одредбама овог Плана примењују преиспитани и важећи планови, могу се издавати у складу са истим уколико њихове одредбе нису у супротности са одредбама Плана.

У случају да плановима нису дефинисани сви услови за градњу, за недостајуће ће се примењивати одредбе овог Плана у складу са правилима грађења и правилима уређења за типичну целину која се налази у обухвату (правила за паркирање, зелене површине, општи услови за изградњу објеката и др.).

2.2.1.3.6. Организација и намена простора

Организација и намена површина детаљно су обрађени у текстуалном и графичком делу Плана. Разграничење појединих типичних насељских целина и локација у графичком делу Плана, пролази границом одговарајуће катастарске парцеле. У случају одступања, намена одговарајуће катастарске парцеле једнака је намени типичне насељске целине унутар које се налази претежни део предметне катастарске парцеле.

Зоне јавних, привредних и других намена, као и остале зоне, међусобно се разграничавају на начин и под условом да на контактим линијама њихов међусобни утицај буде у оквиру допуштених граница прописаних важећим законима и другим прописима.

Уколико у оквиру граница типичне целине постоји објекат који је по намени супротан са наменама које су дефинисане овим планом, исти се може задржати под условима: да је објекат изграђен на основу и у складу с одобрењем за градњу или је легализован на основу других законских прописа или укњижен у земљишној књизи, да се не повећава капацитет делатности и не ремете просторни односи у суседству, да се не погоршавају постојећи услови боравка у суседним грађевинама и да се испуне услови за паркирање и формирање зелених површина у складу са условима дефинисаним овим Планом.

У случају да се врши обједињавање парцела са две намене, свака парцела "носи" своје параметре.

2.2.1.3.7. Објекти и мреже инфраструктуре

Место и начин опремања земљишта телекомуникационом и комуналном инфраструктурном мрежом приказани су на одговарајућим графичким прилозима Плана који утврђују услове изградње инфраструктурне мреже, а описани су и у одговарајућим поглављима текстуалног дела Плана који обрађују проблематику инфраструктуре.

Планирана решења саобраћајница и инфраструктуре задовољиће будуће потребе обухваћеног подручја на нивоу данашњег стандарда. Микролокације саобраћајне, остале комуналне и друге инфраструктурне мреже одређене овим Планом, утврђују се кроз поступак израде урбанистичких планова/пројеката а у циљу утврђивања просторних, функционалних, обликовних, и других елемената у складу са Законом и другим прописима, условима дефинисаним овим Планом и друге документације у вези с намераваним захватом у простору.

Приликом израде урбанистичких планова/пројеката за изградњу саобраћајне, остале комуналне и друге инфраструктурне мреже која је дефинисана Планом, могућа су мања одступања због усклађивања елемената техничког решења постојећих и планираних објеката и инфраструктуре, конфигурације терена, носивости тла те имовинско правних односа и др. Урбанистички планови/пројекти ће се радити и за сву недостајућу инфраструктуру. Урбанистички планови ће се радити у случају потребе утврђивања јавног интереса док се у свим осталим случајевима могу радити урбанистички пројекти.

Зелени фонд и услови који су дефинисани за одржавање постојећих и подизање планираних зелених површина, потпуно су равноправни са свим осталим условима за уређење комуналне инфраструктуре. Ова одредба значи, да ни једно стабло не може бити уклоњено без решења одговарајућег општинског органа. Уколико због техничких могућности засади морају бити уклоњени, минимално исти број се мора компензовати у непосредном суседству.

2.2.1.3.8. Смернице за заштиту животне средине

Приликом издавања Локацијске дозволе, као и приликом градње, а потом и коришћења површина и објеката, неопходно је уважавати све елементе животне средине и примењивати мере којима се неће ослабити њено затечено (нулто) стање. У случају да већ затечено стање животне средине не одговара минималним допуштеним условима треба га довести у границе прихватљивости, дефинисане важећим прописима и стандардима. Урбанистичким плановима потребно је дефинисати мере заштите животне средине у складу са важећим законима. Неопходно је што више користити такве енергенте који ће еколошки побољшати стање обухваћеног подручја, што подразумева употребу геотермалне енергије, гаса или алтернативних енергетских извора (соларна енергија, ветар и сл.).

Сходно важећим прописима из области заштите животне средине, за захвате у простору дефинисане посебним прописом, потребно је израдити процену утицаја на животну средину, која ће прописати мере заштите животне средине од утицаја тог захвата на њу. Одобрење за градњу за поменуте захвате у простору не могу се издати пре прибављеног решења надлежног органа о прихватљивости утицаја на животну средину намераваног захвата у простору.

2.2.3. Приоритетна планска решења и пројекти

У складу са стратешким циљевима и концептом Плана, дефинисани су најважнији приоритети који представљају оквир за развој, уређење и заштиту простора Општине. Програми који представљају предуслов за реализацију низа пројеката битних за развој овог подручја, имају општи карактер, а односе се на комплетирање и изградњу путне саобраћајне мреже и развој и изграђивање дефицитарних комуналних објеката и служби.

2.2.3.1. Приоритети у примарној производњи и преради

Приоритетни пројекат јесте развој пољопривреде. То подразумева и низ пратећих пројеката који се односе на следеће области:

1. Пољопривреда

- приоритетни пројекат у пољопривредној производњи је развој ратарства (производња кукуруза, пшенице, крмно биље и повртарска производња) и сточарства (свињарства и говедарства, али и незанемаривање овчарства и сл.) односно, производња здраве хране;
- пројекат изградње регионалног хидросистема за наводњавање Мачве и увођење система за наводњавање/одводњавање пољопривредних површина,
- пројекат хидролошких истраживања геотермалних вода, ради њихове експлоатације и коришћења у пољопривредној производњи;
- пројекат производње одговарајућег састава и структуре крмног биља да би се искористиле на рационалан начин обрадиве површине, нарочито оне на којима се не примењује никакав савремени систем обрађивања и култивације;
- пројекат обнове и прераде примарне производње (поред ратарства, повтарства и сточарства) треба инсистирати на доградњи већ постојећих техничко-технолошких линија, како у примарној производњи тако и у области прераде пољопривредних производа;

- пројекат за унапређење пољопривредне производње: трансформација пољопривреде – од малих пољопривредних произвођача ка великим тржишно оријентисаним произвођачима путем повећања поседа, увођење профитабилних култура, смањење хемијског загађивања (селективна и контролисана примена пестицида, минералних ђубрива и других хемијских средстава), заштита пољопривредног земљишта од сувишних вода и еолске ерозије и сл;
- пројекат унапређења тржишног механизма: реструктурирање постојеће, традиционалне, у одрживу и модерну тржишну пољопривреду и прерађивачку прехрамбену индустрију, заснованој на интересној повезаности, на информацијама и ефикасној дистрибуцији;
- пројекат унапређења квалификационе структуре и пренос специјалних знања – стварање услова новим генерација пољопривредника за увођење нових производа (пројекат: измена расног састава свиња, говеда и оваца, уз адекватну ветеринарску службу) и омогућавањеприлагођавања тржишним захтевима, пренос знања, сарадње међу пољопривредним институтима, размене искустава и др.;
- пројекат побољшања пољопривредне инфраструктуре: изградња (регионалних) иригационих система, путева, начин коришћења природних ресурса – земљишта, вода и шума за развој одрживе пољопривреде.

Евидентно је да претходни програми представљају основу једног комплексног програма производње биолошки здраве хране која на овом подручју може бити разноврсна, али још више квантитативна и врло квалитетна, будући да се ради о релативно очуваној животној средини. Тиме се може приступити реализацији пројекта производње хране дефинисаног географског порекла.
Приликом израде ових програма, неопходно је утврдити и услове за заштиту природе и укупне животне средине како интензивна пољопривредна производња не би трајно уништила природне ресурсе.

2. Шумарство

- заштита и унапређење стања постојећих шума – уз рационализацију коришћења потенцијалних могућности станишта и уз максимално коришћење природног подмлађивања, како би се елиминисале категорије деградираних шума, а разређене шуме свеле на најмању могућу меру;
- У оквиру постојећих шума у приватној својини извршити конверзију изданачких шума у високе и пошумљавање шибљака и голети;
- У оквиру постојећих шума у државној својини извршити: попуњавање високих разређених шума (за потребе техничког дрвета), реконструкцију високих деградираних шума, конверзију

изданачких шума у високе, реконструкцију вештачки подигнутих деградираних састојина, затим попуњавање вештачки подигнутих састојина и сл.
- постепено повећање шумских површина (пошумљавање ће се извршити подједнаком годишњом динамиком врстама дрвећа одабраним у складу са природним потенцијалом станишта).
- повећање површина под ваншумским зеленилом (ветрозаштитно зеленило, заштитни шумски појасеви, зеленило насеља и др.) и њихово повезивање са шумама у јединствен систем зеленила;

3. Минералне сировине
- експлоатација неметаличних сировина – грађевинског материјала (шљунка и песка) уз дефинисање простора и услова за експлоатацију;
- строга контрола експлоатације шљунка из плавног подручја Дрине и њено ограничавање, просторно и по обиму, уз обавезну рекултивацију простора након завршетка активности;
- привођење намени напуштених копова од експлоатације шљунка у Мачви.

4. Енергетски ресурси
- израда комплетне геолошко-економске студије стања геотермалних вода према лежиштима (изворима), утврдити стање геолошких, билансних, експлоатационих резерви, њихов квалитет, нето садашњу вредност, интерну стопу рентабилности, ризике, тржишне услове и сл.
- интензивирати наставак истраживања резерви геотермалних вода на подручју Општине и извршити санацију хаварисаних бушотина и бушотина из којих геотермалне воде годинама истичу;
- на активираним геотермалним изворима вршити даљу експлоатацију од зависности од њихових карактеристика (температуре, хемијског састава, издашности бушотина) у : пољопривреди (за загревање стакленика и других објеката), у балнеолошке односно спортско-рекреативне сврхе, у рибарству, индустрији и другим делатностима.

2.2.3.2. Приоритети у развоју људских ресурса

Приоритети у развоју људских ресурса – становништва, социјалних ресурса и становања су:
- оживљавање природног прираштаја и регенерација становништва – стварање услова за повратак одсељених;
- искорењивање сиромаштва и унапређење друштвено-економске основе: борбе против сиромаштва, стварање услова да одсељени инвестирају у подручје;
- обучавање и виши ниво образовања: усклађивање образовања са актуелним потребама привреде, модернизовање система образовања, увођење кратких образовних семинара, посебно за водеће кадрове;
- реинтеграција и флексибилност: интеграција дела становништва без посла и економских миграната кроз отварање «радних» клубова, сајмова за посредовање у запошљавању младих људи, подршка за превођење «сиве» економије у легалне токове и сл.;
- побољшање услова за «маргиналне» групе, као што су хендикепирани, мањинске популације (ромске и друге), стари људи, недовољно образовани, жене и сл.;
- подршка самозапошљавању: стварање повољних услова у сеоским насељима за «самозапошљавање», преоријентацијом и преквалификацијом;
- стамбена изградња: за младе брачне парове и младе стручњаке;
- формирати међусекторска тела и институције на нивоу Општине која ће координирати рад различитих ресора, бавећи се бесправном проблематиком на свеобухватан начин.

2.2.3.3. Приоритети у развоју индустрије и МСП

Приоритети у индустрији и развоју малих и средњих предузећа (МСП) су:
- реструктурирање и ревитализација индустрије, посебно традиционалних грана (прехрамбена, производња машина за пољопривреду и сл.);

- привлачење инвеститора – стварање услова за привлачење домаћих и страних инвеститора, а у првом реду инвеститора одсељених у друга подручја - центре Србије и ван ње;
- потпора новим и постојећим индустријским предузећима, која ће заменити предузећа која су престала са радом или су смањили активност, кроз мала и средња прерађивачка предузећа чистих технологија заснованих претежно на сировинској бази планског подручја;
- обнова и санација постојећих производних капацитета, уз повећање обима производње, индустријске запослености и других индикатора развијености ове делатности;
- развој предузетничког духа као услова за развој привредних активности: школовање, програми за младе, организовања сусрета са успешним преузетницима; уз унапређење корпоративног управљања;
- атрактивна пословна и друштвена клима-амбијент, за домаће и стране инвеститоре: успостављање директних контаката са потенцијалним инвеститорима, учествовање на регионалним сајмовима, смањење инвестиционих трошкова и боља понуда услуга, стварање брендова ради већег извоза са овог подручја;
- унапређење техничко-технолошког процеса у индустријској производњи, нових програма-производа, развој и примена акономски и еколошки ефикасних технологија, ради рационалног коришћења сировина, енергије, воде и радне снаге и смањења индустријског отпада, обима транспорта, емисије загађујућих материја и др;
- унапређење квалификационе структуре и ефикасан пренос неопходних знања: перманентно образовање у циљу стицања нових знања и вештина у свим привредним делатностима и јавним услугама;
- унапређење економске инфраструктуре: изградња модерне индустријске зоне, односно индустријског парка, са посебним услугама и одговарајућим маркетингом, убрзана изградња и модернизација регионалног (али и локалних путева) пута, изградња државног пута првог реда Нови Сад-Рума-Шабац-Лозница и повезивање истог са граничним прелазом "Павловића чуприја" преко територије Општине;
- одговарајући инструменти за финансијску подлогу: успостављање гарантних и развојних фондова, микрокредитних линија, систем субвенционирања, ажурирање катастра, земљишних књига и других евиденција;
- децентрализација индустријских капацитета – малих и средњих предузећа у складу са захтевима инвеститора, локационо-развојним потенцијалима подручја Општине и ограничењима простора, итд.

2.2.3.4. Приоритети у развоју инфраструктуре

Приоритети у развоју инфраструктуре – економске и социјалне, су:
- унапређење економске инфраструктуре: развој путне мреже, локалних и регионалних путева, телекомуникационе мреже, енергетске, водне и канализационе инфраструктуре, као и одржавање инфраструктурних система и управљање отпадом;
- унапређење социјалне инфраструктуре: заштита и унапређење историског и културног наслеђа у функцији туризма, као на пример Етно парк у Совљаку, као и унапређење и заштита животне средине – предузимање превентивних и репресивних мера уз строгу контролу и примену међународних стандарда.

2.2.3.5. Приоритети у развоју туризма

Приоритети у развоју туризма су:
- побољшање атрактивности Општине као туристичке дестинације: валоризација и промоција Општинских специфичности, препознатљивих за домаће и стране туристе. Посебне шансе имају етно-културни, еко туризам, спортско-рекреативни сеоски туризам и др.;
- унапређење образовања: подизање квалитета услуга, гостољубивост, знање страних језика, развој различитих сервиса и других комплементарних активности (снабдевање-трговина, пољопривреда, инфраструктура и сл.);

- пружање одговарајућих погодности инвеститорима: посебне погодности се односе на инвеститоре-повратнике да улажу средства у туристичке објекте;
- унапређење туристичке привреде: формирањем регионалних туристичких организација са суседним Општинама у циљу заједничког инвестирања – формирања заједничке понуде што би довело до побољшања атрактивности дринског подручја;
- унапређење и употпуњавање постојеће туристичке понуде (културне и спортске манифестације, Совљак, Засавица и др.) у погледу уређења и опремања простора ради коришћења свих садржаја понуде на овом простору.

2.2.3.6. Приоритети у заштити животне средине

Приоритети у заштити животне средине су:
- заштита ваздуха, воде и земљишта – стварање услова за превенцију и заштиту ваздуха, воде и земљишта;
- идентификација угрожених и хазардних подручја – израда катастра свих загађивача, успостављање система мерења/мониторинга, нарочито мониторинга над рарзвојним ресурсима како би се успоставили елементи одрживог развоја;
- израда и усвајање локалних еколошких акционих планова;
- доношење локалних прописа за санацију и превенцију.

2.2.3.7. Акциони пројекти

При процени разних конкретних развојних пројеката који ће се реализовати у Општини, требало би, претходно урадити детаљну анализу **добитака и трошкова**; укључујући, како економске тако и неекономске критеријуме те приближне цене за обрачун пројеката; изворе средстава – страних улагања (девизних и динарских); најчешће треба у обрачун укључити и цену земље, будући да је она сада тржишна категорија.

1. Један од најургентнијих пројеката, који би се, међу првима, реализовао у Општини, а који је знатно више везан за сам Просторни план, јесте "легализација" нелегално саграђених стамбених и других објеката у Општини;
2. Реализацију пројеката из различитих области крупне и локалне инфраструктуре: економске, социјалне и техничке инфраструктуре као и система за третман отпадних вода и водоснабдевања у готово свим насељима Општине Богатић, до 2021. године. - предвиђена улагања 28 - 29 милиона евра.
3. Други капитални пројекти из области санације, рекултивације и дислокације депоније комуналног отпада. За овим врло важним локалним пројектима следиће – или ће се истовремено одвијати и други пројекти, као што је на пример опремање индустријске зоне; обнова и санација производних предузећа и др.
4. Други пројекти као што су: спровођење запошљавања, развој друштвено-социјалних и других јавних предузећа и служби (здравство, образовање), управљање локалном самоуправом итд.

2.2.3.8. Стратешки приоритетни програми

1. Економски развој

Приоритетни пројекат 1.1. Интензивна заштита, уређење и унапређење природних система и елемената: Један од најзначајнијих проблема развоја и уређења Општине Богатић јесте активна брига о очувању природног добра и биодиверзитета. Због тога ће Општина Богатић, у сарадњи са Републиком предузети све мере како би се системи и елементи природе, пре свега, заштитили, а затим и унапрредили. То обухвата уређење великих природних целина, као што је «Засавица», шумске површине, акције пошумљавања и мелиорације и заштиту биодиверзитета пољопривредног земљишта.

Приоритетни пројекат 1.2. Унапређење локационих предности подручја за смештај индустрије и МСП (постојећих и новопланираних): Треба истражити могућност да се формирају зоне индустрије у насељу Богатић и другим насељима Општине. Од посебног значаја је да се евидентира простор који се данас не користи и да се промени његова намена (brownfild локације). Осим тога, приоритет ће представљати активирање простора у зонама за које постоји или је у току израда урбанистичке документације и програма за опремање земљишта, као и припрема за активирање простора за нову зону (ИЗ/ИП).

Приоритетни пројекат 1.3. Израда стратегије пољопривреде, туризма, трговине, енергетике и других секторских стратегија: Ради ефикаснијег и одрживог развоја пољопривреде, туризма, трговине, Општина ће урадити Стратегије развоја ових активности у складу са овим Програмом економског и социјалног развоја. Тим стратегијама ће се утврдити основни циљеви, правци и концепција развоја ових активности и одредити стратешки приоритети за наредни период.

Приоритетни пројекат 1.4. Прибављање и изградња новог пословног простора у власништву Општине: Изградњом и прибављањем новог пословног простора у власништву Општине може се остварити значајни изворни, наменски буџетски приход Општине који ће користити искључиво за нове инвестиције у оквиру капиталног буџета.

2. **Социјални развој**

Приоритетни пројекат 2.1. Повећање обухвата деце у предшколским установама: Овај пројекат подразумева обавезу да се сваком детету обезбеди место у предшколској установи (у јавној или приватном сектору).

Приоритетни пројекат 2.2. Организовање различитих врста боравка на локалном нивоу: Овај пројекат треба да обухвати децу са посебним потребама, старе, рањиве и сличне групе, као и посебне програме пружања помоћи у кући. Оно се може развијати путем партнерства Општинских власти са организацијама цивилног друштва.

Приоритетни пројекат 2.3. Потпуни обухват, доступност и уједначавање услова и квалитета обавезног образовања: Овај пројекат треба да обухвати целокупну територију Општине и да примени важеће прописе о обавезни стандардима опремљености школских објеката. Организовати коришћење монтажних објеката за школске зграде. Унапређење квалитета наставе у малим школама остариће се тешњом сарадњом између насеља и Општине и коришћењем мобилних средстава (организован ђачки превоз, мобилни наставнички тимови, мобилне учионице – аутобуси и др.). Радно време предшколских установа и основних школа (целодневна настава у једној смени са продуженим боравком деце) треба ускладити са радним временом родитеља. Неопходно је увести партиципацију за допунске активности у обавезном образовању, сразмерно економској и имовинској ситуацији породице. Биће значајна и сарадња са организацијама цивилног друштва, родитељима и друштвено одговорним компанијама, са циљем да се побољшају услови школовања и да се организују различите активности у простору школе, да би школа повратила важну функцију васпитања, социјализације и интеграције деце и продужила боравак деце у школи током дана и недеље.

Приоритетни пројекат 2.4. Увећање доступности примарне здравствене заштите: Овај пројекат ће обухватити све грађане, а нарочито «рањиве» групације становништва. Осим физичких баријера за грађане са тешкоћама у кретању, доступност угрожавају становништво, административни проблеми и просторна удаљеност, што је посебно изражен проблем старих људи у сеоским срединама. Позитивна решења и примери добре праксе могли би се проширити и на друге установе примарне здравствене заштите: стимулисање континуиране едукације здравствених радника из примарне здравствене заштите; побољшање нивоа опремљености установа примарне здравствене заштите; боље остварење права пацијената, применом посебног програма који би био регистарционо-саветодавне природе, а институционално би био везан за службу Општинског омбудсмана, и реконструкција постојећег, опремање и модернизација и нформационог система, итд.

Приоритетни пројекат 2.5. Унапређење здравствених установа и делатности, обуке здравствених радника: Унапређење услова здравствених установа постићи ће се подизањем нивоа опремљености здравствених установа, континуираном обуком здравствених радника и дефинисањем пакета услуга које се пружају на примарном нивоу услуга примарне заштите. То би смањило трошкове лечења на релацији примарна-секундарна-терцијална здравствена заштита. Осим тога, значајно је успоставити здравствени информациони систем (ЗИС) који би омогућио квалитетније и ефикасније функционисање здравственог система Богатића.

Приоритетни пројекат 2.6. Организовање услуга средњег образовања, према моделу друштва знања: Општина има интереса да подржи стручне могућности средњег образовања, организовањем и давањем на коришћење (дугогодишњи закуп расположивих објеката и земљишта-парцела за средњошколске кампусе и друге погодне облика ефикасног организовања и функционисања средњошколског образовања.

Приоритетни пројекат 2.7. Развој културе у месним и локалним заједницама насеља унапређењем простора за културне активности: Овај пројекат треба да обезбеди просторе за културне активности по приступачним закупнинама (алтернативни образовни програми, дечји и омладински клубови, библиотеке и читаонице, музичко образовање ...), доступност простора, непрофитни режим и стимулисање одређених активности путем субвенција и других мера у

организационом смислу (конкурисање путем тендера) у односу на захтеве и приоритете заинтересованих група из локалне заједнице. Подстаћи ће се установе чији су оснивачи Општина и Република да одговарајућим програмима приближе своје активности грађанима (гостовање, изложбе, програми, едукације и сл.)

Приоритетни пројекат 2.8. Усмеравање инвестиција планираних за спорт, рекреацију и школски спорт: Очекивано повећање обима целодневне наставе у основним школама, ширење праксе продуженог боравка и прелазак школа на рад у једој смени, као и изградња сала за физичко васпитање у школама које их немају, створиће услове да школе (основне и средње) постепено постану централне спортско-рекреативне институције у коју треба на време улагати и у којој се могу организовати усклађени програми за ученике и родитеље, комбинованом непрофитном и самофинансирајућем моделу и у партнерству локалне власти, организација цивилног друштва и школских управа.

Приоритетни пројекат 2.9. Дефинисање режима коришћења, уређења и заштите великих и неуређених површина за јавна добра: Овај пројекат предвиђа дефинисање режима коришћења, уређења, и заштите великих и неуређених зелених површина (шуме, пољане, обале река), као јавног добра, због њиховог важног просторног потенцијала за развој спортске рекреације и масовних облика излетничког и спортског туризма. Уз релативно мала улагања, ови простори ће бити преуређени за бројне видове рекреације (пешачке стазе, бициклистичке стазе, коњичке стазе) и специфичне облике спорта. Неопходно је утврдити режиме коришћења, уређења и одржавања отворених простора у блоковима насеља.

Приоритетни пројекат 2.10. Стварање услова да веће рекреационе зоне у Богатићу и простори за рекреацију буду доступни бициклистима и пешацима: Овим пројектом ће се фаворизовати рекреативне зоне у режиму јавног коришћења, са јасно дефинисаним условима коришћења и начином одржавања. Промовисаће се различити облици рекреације и провођења слободног времена у локалној заједници. Неопходно је да се и грађани укључе у планирање, уређење и одржавање ових површина.

Приоритетни пројекат 2.11. Акције које се могу непосредно остварити без финансијских средстава или уз минимална средства: Општина треба да предузме серију мањих акција у социјалној области које не захтевају финансијска средства, што су: испитивање могућности да се ограничи могућност отварања коцкарница, кладионица и сличних објеката у окружењу основних и срењих школа; непрекидна размена искустава Општине у сарадњи са организацијама цивилног сектора у организовању услуга од јавног интереса; подршка организовању продуженог боравка у

основним школама (заједнички програми организација цивилног друштва, локалних власти, основних школа и родитеља); давање концесије за постављање и коришћење јавних тоалета и сл..

2.2.4. Мере за подстицање равномерног територијалног развоја и кооперације са суседним јединицама локалне самоуправе

Основни циљ будућег просторног развоја општине Богатић односи се на равномернији развој укупне територије, бољу опремљеност насеља, виши ниво животне средине, боље коришћење привредних потенцијала, развијање заједничких система регионалне инфраструктуре и повезивање са републичким, регионалним и еврорегионалним потезима у окружењу, интензиван развој делатности које прате доминантну пољопривредну производњу, надградњу јавних функција, уз рационалније и квалитетније коришћење значајне стручних и научних потенцијала из ове области.

У том смислу, битно је позиционирање и организовање Општине на неколико нивоа.

Табела 78: Општи циљеви просторног развоја

Ниво	Принципи и визије
Локални	Подразумева компактно насеље градског карактера са развијеном мрежом сеоских насеља која покрива градску територију, на принципу новог урбано - руралног односа и партнерства, са назнаком на осовини развоја Богатић - Клење - Бадовинци - гранични прелаз.
Мачвански округ	Општина Богатић, треба да оствари трансформацију од искључиво аграрне општине ка прерађивачкој индустрији пољопривредних производа.
Регион Шумадија и Западна Србија	Заједно са суседним регионом Војводине, Општина Богатић треба да искористи потенцијале великих индустријских и потрошачких центара као што су: Шабац, Лозница и Сремска Митровица дефинисањем заједничких интереса у области привреде, пољопривреде, саобраћаја, водопривреде, управљања отпадом, туризма, енергетике, заштите животне средине, природних и културних добара и другим областима, које би биле основ сарадње.
Међудржавна сарадња	Обзиром на недефинисану границу са БиХ и комплекс земљишта КО Бадовинци иза граничног прелаза, основни циљ је стабилизација и даљи развој прекограничне срадње између Босне и Херцеговине и Србије, са назнаком на продужетак осовине развоја Богатић - Клење - Бадовинци - гранични прелаз до Бијељине, као једног од највећих привредних центара у суседној држави.
Еврорегион Дрина - Сава - Мајевица	Циљ Еврорегиона којем је Општина приступила и који је формиран у оквиру иницијативе "Балкан без граница" је стабилизација и даљи развој прекограничне срадње између Босне и Херцеговине и Србије.

Општина мора да има сталан и континуалан развојни програм у оквиру сих пет нивоа и просторна система, без обзира да ли су они управни или само програмски и функционални. Активно учешће у формирању регионалних система непосредног окружења и западне Србије један је од основних услова шире просторне компетенције и развоја општине, без обзира на карактер будућих уставних и просторних решења Републике.

У смислу развијања просторне и функционалне организације општине према утицају просторних и функционалних система у непосредном окружењу посебну важност има однос према утицају новог пута (Нови Сад - Рума - Лозница - Шабац - Лозница) и повезивање тог пута са граничним прелазом Павловића ћуприја.

Побољшање опште просторне структуре територије општине кроз комплекс грађевинског и продуктивног земљишта, мрежу насеља, саобраћајне и комуналне инфраструктуре, мрежу комуналних објеката, као и посебне зоне и целине природних и културних вредности се остварује целовито, као општи програмски задатак, и појединачно кроз све посебне и секторске циљеве.

Дефинисање, одржање и побољшање општег и специфичног еколошког капацитета средине, са потпуном валоризацијом природних и створених система, и превођење еколошког комплекса из потрошне и принудне структуре у продуктивну и развојну, врши се кроз стварање основе за размену искустава, програма, услуга и производа овог типа, у ужем и ширем окружењу.

Планске основа се заснива на дефинисању јединственог али отвореног функционалног и еколошког система, са могућношћу остваривања функционалних веза са непосредним окружењем. Крајњи циљ је стварање услова за превазилажење економске и социјалне депресије средине, која се одражава пре свега кроз опадање броја становника и радних места, и превођење простора у програмски и продуктивни систем на комплетном подручју општине, са обновом развојних потенцијала и подизањем материјалног и општег капацитета општине који Богатић у просторном, привредном, друштвеном, културном и политичком систему Србије, може да досегне.

2.2.5. Учесници у имплементацији и мере и инструменти за имплементацију

2.2.5.1. Учесници у имплементацији

Министарство животне средине, рударства и просторног планирања:

- учествује у праћењу израде документације, у процедури стручне контроле и усвајања Плана (преко својих представника у надлежним комисијама), врши мониторинг над спровођењем планских решења, учествује у процедури ревизије планских решења и обавља остале активности из домена своје надлежности
- Управа за заштиту животне средине: учествује у изради средњорочних програма заштите, развоја и унапређења простора заштићених добара, дефинише стратегију управљања отпадом, учествује у реализацији свих стратешких опредељења из области заштите животне средине, доставља мишљење на елаборат Стратешке процене утицаја на животну средину.

Министарство економије и регионалног развоја:

- Брине се о организовању и спровођењу промотивних активности производа и услуга и учествује у реализацији планских решења и концепција развоја туризма, стручном и финансијском подршком, израдом локалних и регионалних програма развоја.

Министарство за инфраструктуру и енергетику:

- Прати реализацију развоја саобраћаја и саобраћајне инфраструктуре и учествује у имплементацији планских решења кроз финансирање пројеката и вршење стручне контроле.
- Учествује у реализацији развоја енергетике, реализацијом и усаглашавањем неусаглашених програма развоја, између различитих сектора енергетике, дефинисањем приоритета развоја у складу са предложеним планским решењима.

Министарство за људска и мањинска права, државну управу и локалну самоуправу:

- Сарађује са представницима локалне управе при реализацији Плана и имплементацији планских решења, кроз пружање финансијске, едукативне и кадровске помоћи.

Министарство пољопривреде, трговине, шумарства и водопривреде:

- Учествује у реализацији планских решења и концепција развоја пољопривреде, шумарства и водопривреде, реализацијом и усаглашавањем програма развоја, начинима и мерама заштите простора, поштовањем дефинисаних приоритета, у складу са стратешким опредељењима из Плана.

Јавна предузећа:

- Учествују у имплементацији Плана реализацијом планских решења која се односе на област њихових надлежности и врше усклађивање програма развоја и постојеће документације на основу планских решења.

Републички и регионални Заводи за заштиту природних и културних добара:

- Републички завод за заштиту споменика културе, Завод за заштиту споменика културе "Ваљево" и Републички завод за заштиту природе, сарађују са Управом за заштиту животне средине на изради програма и студија, достављају податке о конкретним мерама и начинима заштите, прате спровођење мера и начина заштите природних и културних добара у току реализације планских решења.

ЈП Путеви Србије:

- Прописује услове и издаје сагласности за изградњу објеката из домена своје надлежности, прати динамику реализације планских решења.

ЈП Железнице Србије:

- Прати динамику реализације планских решења из своје надлежности, и врши одобравање техничке документације која се односи на изградњу, реконструкцију и модернизацију железничке инфраструктуре.

Телеком Србија:

- Прописује услове за изградњу објеката из домена своје надлежности, прати динамику реализације планских решења.

ЈП "Електромрежа Србије" Београд, Електродистрибуције Шабац и Лозница:

- Прописују услове за изградњу објеката из домена своје надлежности, прате динамику реализације планских решења.

ЈП Србијагас, Београд:

- Прописује услове за изградњу објеката из домена своје надлежности, прати динамику реализације планских решења.

ЈВП Србијаводе и ЈКП "Богатић":

- Прописују услове заштите и коришћења вода и развоја водопривредне инфраструктуре, прате динамику реализације планских решења из своје надлежности.

ЈП "Србијашуме", Шумско газдинство "Борања" Лозница:

- Газдују шумама у државној својини, прописују услове заштите и коришћења шума, прате динамику реализације планских решења из своје надлежности.

Ловачки савез Србије и Ловачко удружење "Мачва":

- Реализују стратешка опредељења применом планских решења на подручју ловишта.

Општина Богатић:

- Носилац је израде Плана;
- Ангажује постојеће службе и по потреби формира нове (неопходне) за активности у току имплементације Плана.
- Сарађује са надлежним Министарствима, Јавним предузећима и осталим актерима у имплементацији Плана.
- Правовремено покреће процедуру израде потребних урбанистичких докумената у циљу омогућавања потпуне реализације планских решења.
- Организацијом и функционисањем најзначајније утиче на поштовање дефинисане динамике имплементације Плана.
- Учествује у реализацији циљева и задатака из области очувања природних ресурса, развоја и стимулације демографских процеса и привреде, инфраструктуре и животне средине, у сарадњи са надлежним министарствима, јавним предузећима и агенцијама.

<u>Надлежности Општине Богатић:</u>

- Доноси програме развоја,
- Доноси урбанистичке планове у складу са овим Планом,
- Уређује и обезбеђује обављање и развој комуналних делатности у складу са овим Планом (пречишћавање и дистрибуцију воде, пречишћавање и одвођење атмосферских и отпадних вода, линијски градски и приградски превоз путника, одржавање чистоће у насељима, одржавање депоне, уређивање, одржавање и коришћење пијаца, паркова, зелених,

рекреационих и других јавних површина, јавних паркиралишта, јавне расвете, уређивање и одржавање гробља и сахрањивање и др.), као и организационе, материјалне и друге услове за њихове обављање,

- Доноси одлуке и програме дефинисања и уређења грађевинског земљишта, уређује и обезбеђује вршење послова уређења и коришћења грађевинског земљишта и утврђује висину накнаде за уређивање и коришћење грађевинског земљишта,
- Доноси програме и спроводи пројекте локалног економског развоја и стара се о унапређењу општег оквира за привређивање у јединици локалне самоуправе,
- Стара се о заштити животне средине, доноси програме коришћења и заштите природних вредности и програме заштите животне средине, односно локалне акционе и санационе планове, у складу са овим Планом, стратешким документима и својим интересима и специфичностима,
- Уређује и обезбеђује обављање послова који се односе на изградњу, рехабилитацију и реконструкцију, одржавање, заштиту, коришћење, развој и управљање локалним и некатегорисаним путевима,
- Оснива установе и организације у области основног образовања, културе, примарне здравствене заштите, физичке културе, спорта, дечије и социјалне заштите и туризма, у складу са планским решењима овог Плана, прати и обезбеђује њихово функционисање,
- Организује вршење послова у вези са заштитом културних добара од значаја за Општину, подстиче развој културног и уметничког стваралаштва, обезбеђује средства за финансирање и суфинансирање програма и пројеката у области културе од значаја за Општину,
- Доноси основе заштите, коришћења и уређења пољопривредног земљишта и стара се о њиховом спровођењу, одређује ерозивна подручја,
- Уређује и утврђује начин коришћења и управљања изворима, јавним бунарима и чесмама, утврђује водопривредне услове, издаје водопривредне сагласности и водопривредне дозволе за објекте локалног значаја,
- Подстиче и стара се о развоју туризма на својој територији,
- Стара се о развоју и унапређењу угоститељства, занатства и трговине,
- Стара се о јавном информисању од локалног значаја и обезбеђује услове за јавно информисање,
- Образује инспекцијске службе и врши инспекцијски надзор над извршењем прописа и других општих аката из надлежности Општине,
- Обавља и друге послове од непосредног интереса за грађане, у складу с Уставом, законом и Статутом,
- Јединице локалне самоуправе, њени органи и службе, као и предузећа, установе и друге организације чији је оснивач, сарађују и удружују се ради остваривања заједничких циљева, планова и програма развоја, и потреба од заједничког интереса, и ради њиховог остваривања могу удруживати средства и образовати заједничке органе, предузећа, установе и друге организације и установе, у складу са законом и статутом,
- Органи јединица локалне самоуправе могу сарађивати са невладиним организацијама, хуманитарним организацијама и другим организацијама, у интересу јединице локалне самоуправе и становника са свог подручја,

Непосредно учешће грађана у локалној самоуправи се остварује преко: грађанске иницијативе, збора грађана и референдума. Ради задовољавања потреба и интереса локалног становништва у селима се оснивају месне заједнице и други облици месне самоуправе. Месне заједнице и други облици месне самоуправе могу се образовати и у општинском центру.

Органи Републике и органи јединица локалне самоуправе, ради остваривања својих права и дужности, међусобно сарађују у складу с Уставом, законом и другим прописима.

Органи и службе јединице локалне самоуправе у вршењу својих надлежности: дају органима Републике иницијативе за уређивање односа од значаја за локалну самоуправу и за предузимање мера од значаја за решавање питања из оквира права и дужности јединица локалне самоуправе,

подносе представке и дају предлоге у погледу поступања органа Републике, траже мишљење од надлежног органа Републике у вези са применом закона и других прописа који су од непосредног утицаја на развој и остваривање локалне самоуправе и за рад органа јединице локалне самоуправе, учествују, самостално или преко својих асоцијација у припреми закона и других прописа чија је садржина од посебног значаја за остваривање и развој локалне самоуправе.

Локални медији прате реализацију Плана и објективно извештавају о степену реализације планских решења и даљим могућностима развоја на подручју Општине.

2.2.5.2. Мере и инструменти за имплементацију

2.2.5.2.1. Опште одредбе

Стратешка опредељења, планске концепције и планска решења спроводе се:

- Применом општих, појединачних и секторских политика, мера и инструмената;
- поштовањем утврђених норми и стандарда које прописује закон, подзаконски акти и
- планерско искуство засновано на примерима усвојених планова;
- разрадом утврђених циљева и концепција кроз планове и програме развоја Општине, јавних предузећа и кроз друге програме развоја и
- даљим истраживањем и планирањем, израдом техничке документације, праћењем промена у простору и реализације планских решења, као и њиховог утицаја на простор и функција у њему.

2.2.5.2.2. Економско финансијске мере

За планска решења шума, ловишта и пољопривреде:

- ангажовање средстава ЈП "Србијашуме", ШГ Лозница и
- ангажовање средстава буџета Републике Србије, односно корисника шума.

За планска решења вода, водног земљишта и водопривреде:

- средства надлежног Јавног водопривредног предузећа из накнада за одводњавање подручја и накнада за коришћење водног земљишта;
- активирање развојних Програма радова у области вода у надлежности локалне самоуправе за искоришћавање дела накнада;
- средства буџета Републике Србије, односно део накнада које убира надлежно министарство за захваћену и испуштену воду, накнаде за извађени шљунак; и
- средства заинтересованих корисника и средства из донација.

За планска решења привредног и регионалног развоја:

- суфинансирање равномерног регионалног развоја средствима буџета Републике Србије, буџета локалне самоуправе и других извора
- државна помоћ за равномерни регионални развој, која се додељују у складу са правилима и регулативама о финансирању локалне самоуправе за: предузетничка улагања, текуће пословање привредних субјеката, реструктурирање привреде; оспособљавање кадрова за имплементацију регионалне политике, припрему опреме и уређаја који непосредно служе заштити животне средине, коришћење обновљивих извора енергије,
- субвенције, повољне позајмице, гаранције, пореске олакшице, које су дефинисане пореском регулативом и
- инструменти за предприступну помоћ - ИПА - у новом буџету ЕУ 2007-2013 предвиђена су и средства за нови Инструмент за претприступну помоћ (Instrument for Pre-accession Assistance - IPA) који треба да припреми државе кандидате и потенцијалне кандидате за коришћење структурних фондова ЕУ када постану пуноправне чланице. ИПА садржи укупно пет специјализованих компоненти: а) помоћ у процесу транзиције и изградње институција са циљем испуњавања критеријума приближавања ЕУ и јачања административних и

правосудних капацитета; б) помоћ за регионалну и прекограничну сарадњу; в) за регионални развој; г) за развој људских ресурса; и д) за развој села и пољопривреде. Земљама кандидатима за чланство (тренутно Турска, Хрватска и Македонија) су доступне све, а осталим земљама (Албанија, БиХ, Црна Гора и Србија), до добијања статуса кандидата, само прве две компоненте.

За планска решења демографских процеса и мреже и објеката јавних служби:

- ангажовање средстава Републике Србије и општине Богатић,
- Министарство рада и социјалне политике,
- Министарство просвете и науке,
- невладине организације и
- институције образовања, културе и информисања.

За планска решења мреже насеља и центара и рурални развој:

- фискалне мере: пореске олакшице и подстицаји за привлачење страног и домаћег капитала, за улагање у више фазе прераде, за нове производе и др; суфинансирање равномерног регионалног развоја средствима буџета Републике Србије, буџета локалне самоуправе и других извора; ангажовање приватних средстава уз стимулисање преко фискалне политике,
- финансијске мере: дефинисање кредитно-монетарне политике у функцији развоја малих и средњих предузећа, инструменти кредитне политике (каматне стопе, рок враћања, грејс период); спољно-трговинске мере: прилагођавање инструмената трговинске политике (девизни курс, царине, царинске заштите, увозна контрола и ограничења, финансирање извоза, извозни кредити...); коришћење средстава из фондова Европске уније (PHARE програм, програм Пакта за стабилност ЈИЕ) за реструктурирање привреде и изградњу капиталних објеката (производних и инфраструктурних); средства буџета Републике и локалних органа управе; формирање посебног фонда локалне управе за подржавање програма интегралног руралног развоја; и подстицање развоја породичних/кућних предузећа пореским и социјалним мерама.

За планска решења инфраструктурних система, основни финансијске реализације планских решења саобраћаја и инфраструктуре су:

- ЈП Путеви Србије
- ЈП Железнице Србије
- Министарство за инфраструктуру и енергетику и Електропривреда Србије
- ЈП "Електросрбија", ЈВП "Србијаводе", општина Богатић и ресорно министарство за водопривреду, пољопривреду и шумарство Републике Србије
- ТЕЛЕКОМ СРБИЈА а.д., преко наплате услуга,
- будући корисници, дистрибутери и ЈП ПТТ СРБИЈА - РЈ КДС
- Општина и Јавно предузеће надлежно за локалне путеве и приватни сектор.

Реконструкција, модернизација и изградња путева I и II реда финансираће се средствима републичког буџета и Јавног предузећа Путеви Србије, док би модернизација и изградња деоница локалних путева требало да се реализује средствима општинског буџета; и реализацију планских решења железничке инфраструктуре, треба да финансира Јавно предузеће Железнице Србије средствима републичког буџета.

За планска решења развоја туризма:

- републички буџет, средства Општине, и приватне институције,
- туристичке организације Србије,
- Министарство економије и регионалног развоја,
- спортска друштва и установе, Министарство културе, информисања и информационог друштва, Републички завод за заштиту споменика културе и Завод за заштиту споменика културе "Ваљево", Завод за заштиту природе Србије и корисници и власници добара.

За планска решења заштите природних и непокретних културних добара:

- буџет Републике Србије,
- Министарство културе, информисања и информационог друштва,;
- Републички завод за заштиту споменика културе и Завод за заштиту споменика културе "Ваљево",
- Општина Богатић;

- корисници и власници добара,
- донације,
- кредити, субвенције за развој савремених еколошких технологија,
- међународне организације и фондови и
- подстицање исплативих развојних активности којимасе побољшава стање заштићених природних вредности и омогућава њихово одрживо коришћење (кроз пољопривреду, туризам, шумарство, спорт, рекреацију).

За планска решења заштите животне средине:

- буџет Републике Србије,
- подстицајне мере за програме заштите и унапређења животне средине,
- пореске олакшице за спровођење биолошких мера заштите пољопривредног и шумског земљишта,
- обезбеђивање средстава за антиерозивну и еколошку заштиту земљишта и
- новчане казне и остале финансијске рестрикције за физичка и правна лица која врше загађивање животне средине.

2.2.5.2.3. Организационе мере и инструменти

За планска решења шума, ловишта и пољопривреде:

- организовање интегралног газдовања шумама и шумским земљиштем у државној својини у једном јединственом предузећу са децентрализованом унутрашњом организацијом,
- усклађивање истоветних принципа газдовања и исте применити на државне и приватне шуме,
- трајна сарадња и усклађивање интереса са локалном самоуправом и
- подстицајним мерама и инструментима аграрне, кредитне и пореске политике, а нарочито средствима аграрног буџета Републике Србије стимулисаће се: извозна оријентација у пољопривредној производњи.

За планска решења вода, водног земљишта и водопривреде: Општина Богатић, ЈКП "Богатић", Републичка дирекција за воде при Министарству пољопривреде, шумарства и водопривреде, ЈВП Србијаводе и Месне заједнице (за локалне водоводе) прописују мере за реализацију заштите и коришћења вода и развоја водопривредне инфраструктуре и то:

- усклађивање продајне цене воде са ценама које су дефинисане Стратегијом дугорочног развоја водопривреде Републике Србије, што значи да цена мора да покрије све трошкове просте репродукције система, трошкове заштите изворишта, као и део трошкова проширене репродукције (око 30%) за даљи развој система,
- доношење пакета мера за рационализацију потрошње воде и заштиту вода од загађивања,
- успостављање реалне висине накнаде за коришћење вода и упуштање употребљених вода, у складу са принципима који су дефинисани Стратегијом дугорочног развоја водопривреде Србије, одноцно висина накнаде мора бити већа од специфичних трошкова пречишћавања отпадних вода,
- забрана стављања у промет материја (за које постоји замена) штетних по квалитет вода и
- увођење појединачних водомера за сваку стамбену јединицу.

За планска решења привредног и регионалног развоја:

- подстицајним мерама и инструментима аграрне, кредитне и пореске политике, а нарочито средствима аграрног буџета Републике Србије стимулисаће се извозна орјентација у пољопривредној производњи,
- својинском (својинска трансформација предузећа, дугорочни закуп, несвојинска права коришћења земљишта и сл.), регионалном, кредитном, пореском, социјалном и образовном политиком стимулисаће се преструктурирање предузећа, развој малих и средњих економски ефикасних предузећа, директна страна улагања, предузетништво на регионалном и локалном нивоу, дисперзивни размештај индустријских и капацитета производног занатства,

- општина ће активно учествовати у развоју мале привреде подстицајним мерама из своје надлежности: обезбеђиваће одговарајуће локације на општинском земљишту за изградњу пословних објеката, додељиваће локације заинтересованим предузетницима за обављање делатности које су од приоритетног значаја за развој; даваће олакшице у погледу плаћања такси, ренти и других дажбина за приоритетне делатности, обезбеђиваће основне инфраструктурне услове за пословно функционисање објеката и посебно ће подстицати развој допунских занимања која се могу организовати у сеоским домаћинствима.

За планска решења демографских процеса и мреже и објеката јавних служби:

- обнављање, реконструкција постојећих школских и пренамена у недостајуће предшколске објекте у сеоским насељима,
- укључивање приватних актера у организован предшколски систем,
- организовање предшколских разреда при основним школама, под условом да основне школе за то имају просторне могућности,
- реконструкција, адаптација и опремање постојећих вртића,
- организовање поузданог, редовног и субвенционарног ђачког превоза,
- укључивање приватних актера у организовану понуду социјалне заштите,
- формирање мобилних екипа и служби примарне здравствене заштите,
- планирање изградње, реконструкције и адаптације смештајних капацитета свих видова здравствене заштите и
- програм реконструкције и модернизације постојећих спортских терена и објеката.

За планска решења мреже насеља и центара и рурални развој:

- побољшање пословног окружења за привлачење инвестиција кроз активности ресорних министарстава и агенција и
- унапређење рада и ангажовање локалне управе и одељења за економски развој из домена привреде, комуналних делатности, животне средине.

За планска решења инфраструктурних система:

- Министарство за инфраструктуру и енергетику и Електропривреда Србије,
- ЈП "Електросрбија Краљево"; ЈП "Електромрежа Србије",
- ЈВП "Србијаводе", општина Богатић и ресорно министарство пољопривреде, трговине, шумарства и водопривреде Републике Србије,
- Телеком Србија а.д. ЈП ПТТ Србија и
- потенцијални инвеститори.

За реализацију инфраструктурних система дефинисаних Планом неопходно је да се перманентно сачињавају средњорочни и краткорочни програми. Ови програми у свему морају бити усаглашени са: програмима развоја привредних активности, програмима развоја садржаја социо-економског стандарда, програмима развоја јавног превоза и програмима заштите животне средине.

За планска решења туризма:

- израда средњорочних програма развоја и уређења атрактивних простора,
- обезбеђивање средстава ресорних министарстава, буџета општине и приватног сектора, обезбеђивање подршке разних политика (пореске, земљишне),
- у оквиру маркетиншких активности на организацији туристичке понуде неопходно је презентирати све туристичкеактивности и садржаје, преко свих видова информативне подршке и
- локална заједница, уз помоћ надлежног министарства и туристичких организација, треба да донесе програм презентације туристичких вредности и понуде и утврди и реализује програм уређења и опремања туристичких простора.

За планска решења заштите природних и непокретних културних добара:

- реализацију планских решења би спроводиле следеће институције: локална управа, Републички Завод за заштиту природе, научне институције и факултети,
- разни видови самоорганизовања грађана (добровољне и интересне групе, приватни сектор и грађанска контрола) у спровођењу заштите простора и природног наслеђа,

- успостављање партнерства/кооперације на релацији јавни/приватни сектор, државне/независне институције и организације, нивои управе/становништва, интересне и добровољне групе,
- формирање Географског информационог система (ГИС) и стварање јединствене базе података о природним вредностима у циљу интегралног и рационалног управљања природним наслеђем и ресурсима,
- праћење промена у простору (неконтролисано коришћење биолошких ресурса) формирањем посебног надзорног органа; реализацију планских решења у овом домену би спроводиле следеће институције: Републички завод за заштиту споменика културе и Завод за заштиту споменика културе "Ваљево", локална самоуправа, као и корисници и власници добара,
- разни видови самоорганизовања грађана (добровољне и интересне групе, приватни сектор и грађанска контрола) у спровођењу заштите простора и културног наслеђа,
- успостављање система евалуације и мониторинга (утврђивање основног сета индикатора за израду, усклађивање и праћење остваривања планских циљева, одлука и политика као и коришћења заштићених и резервисаних простора) и
- праћење промена у простору (неконтролисано коришћење културних ресурса) формирањем посебног надзорногоргана.

За планска решења заштите животне средине:

- на републичком нивоу, Министарство животне средине и просторног планирања, Завод за заштиту природе и Завод за заштиту споменика културе, треба да учествују у реализацији планских решења,
- на локалном нивоу, надлежне општинске службе за област привреде, стамбенокомуналних делатности; и побољшање инспекцијског надзора из домена заштите животне средине.

2.2.5.2.4. Нормативне мере

За планска решења шума, ловишта и пољопривреде:

- доношење Закона о шумама и измене закона који својом регулативом утичу на заштиту и коришћење шума и шумског земљишта, развој шумарства и ловишта и
- доношење потребних одлука на нивоу локалне управе.

За планска решења вода, водног земљишта и водопривреде:

- доношење одлука у надлежности локалне самоуправе за израду развојних програма у области вода, водног земљишта и водопривредне инфраструктуре и
- дефинисање селективне и рестриктивне политике легализације уз примену прописа из области водопривреде (водопривредне сагласности, дозволе) и прописивање обавезе осигурања угрожених објеката као критеријума легализације.

За планска решења привредног и регионалног развоја:

- доношења одлука у надлежности локалне самоуправе за израду развојних програма,
- примена европских норматива и стандарда у регионализацији, привредном развоју и заштити животне средине.

За планска решења демографских процеса и мреже и објеката јавних служби:

- усклађивање законодавне материје у области пореске и земљишне политике,
- усклађивање са важећим прописима о нормативима и стандардима простора за потребе дечјих предшколских и образовних установа, а по препорукама Министарства просвете и науке,
- праћење и уклапање у нормативе и стандарде Европске Уније у домену образовања,
- правно обезбеђење давалаца и корисника различитих облика заштите и бриге о старим грађанима и лицима са посебним потребама,
- дефинисање обухвата, норматива и стандарда примарне здравствене заштите и
- усклађивање законодавне материје о здравству.

За планска решења мреже насеља и центара и рурални развој:

- примена одговарајућих Закона, прописа и нормативних аката,
- Стратегија привредног развоја, Стратегија развоја малих и средњих предузећа и

- програми развоја локалне заједнице, програми развоја предузећа, анализе утицаја индустријске производње на средину, локални еколошки акциони план.

За планска решења инфраструктурних система:

- важећи прописи, техничке препоруке, правилници и стандарди ЕМС,
- усаглашавање са важећим прописима и стандардима ЕМС, прописима и условима ЈВП"Србијаводе", условима ресорног Министарства пољопривреде, трговине, шумарства и водопривреде Републике Србије и
- примена међународних прописа.

За планска решења туризма:

- израда и доношење одговарајућих урбанистичких планова, програма и пројеката.

За планска решења заштите природних и непокретних културних добара:

- успостављање законодавства из области заштите природе и
- успостављање законодавства из области заштите непокретних културних добара.

За планска решења заштите животне средине:

- обезбеђивање планске и урбанистичке документације,
- прописи о заштити природе, природних богатства и заштите и унапређивања животне средине,
- сагласности ресорних Министарстава и
- прописи везани за техничке мере и стандарде.

2.2.5.2.5. Политике

За планска решења шума, ловишта и пољопривреде:

- доношење Националног програма развоја шумарства и
- доношење Националног ловног програма, на бази дефинисане ловне политике, у складу са Националним програмом развоја шумарства и Националним аграрним програмом и у њима исказаним циљевима шумарске и аграрне политике.

За планска решења вода, водног земљишта и водопривреде:

- урадити Програм за утврђивање и конституисање санитарних зона и њихових мониторинга и израда потребне планске документације,
- програм и динамика изградње додатних капацитета, као и израда пројектне и технолошке документације и
- програми реализацијеводоводне и канализационе мреже са неопходном урбанистичком и техничком документацијом.

За планска решења привредног и регионалног развоја:

- утврђивање националног интереса и доношење националних стратегија развоја,
- укључивање у европске интеграције, и
- примена европских норматива и стандарда.

За планска решења демографских процеса и мреже и објеката јавних служби:

- Дефинисање стратегије развоја предшколских и образовних установа на територији Општине,
- дефинисање политике социјалне заштите на нивоу Општине, а све према локалним потребама и
- дефинисање политике здравствене заштите на нивоу Општине у складу са локалним потребама.

За планска решења мреже насеља и центара и рурални развој:

- Макроекономска и регионална политика (политика преструктурирања, политика развоја МСП-а, кредитно-монетарна политика, политика цена...),
- политика индустријског развоја (стимулисање приоритетних грана, обезбеђивање материјално-финансијске основе, подстицање мобилности фактора производње),
- политика одрживог развоја и
- политика развоја локалне заједнице.

За планска решења инфраструктурних система:

- политике развоја саобраћајних система усаглашених са европским системима и
- политике развоја инфраструктурних система.

За планска решења туризма:

- кредитном, пореском и политиком финансирања комуналних система, јавних служби и развоја туристичких подручја подстицаће се планирани развој мреже насеља, а нарочито опремање и уређење центара заједнице села и насеља са туристичком функцијом, као и иницирање планираног развоја туристичке инфраструктуре.

За планска решења заштите природних и непокретних културних добара:

- израда програма заштите, развоја и уређења природе, објеката и околине уз обезбеђивања средстава ресорних министарстава, буџета Општине и приватног сектора за остваривање заштите.

За планска решења заштите животне средине:

- дефинисање стратешких циљева заштите и
- примена законских прописа из области заштите животне средине и заштите природних добара.

III ЗАВРШНЕ ОДРЕДБЕ

Просторни план ступа на снагу осмог дана од дана објављивања у "Службеном листу општине Богатић".

СКУПШТИНА ОПШТИНЕ БОГАТИЋ **ПРЕДСЕДНИК СО БОГАТИЋ**
Бр IR146/2011-01
DANA 15.06.2011.

Владимир Стевановић